# КИНОМЕХАНИК • 12 • 1968

ДЕКАБРЬ

Новый звукоконтрольный стол

1968 • 12

# КИНОМЕХАНИК

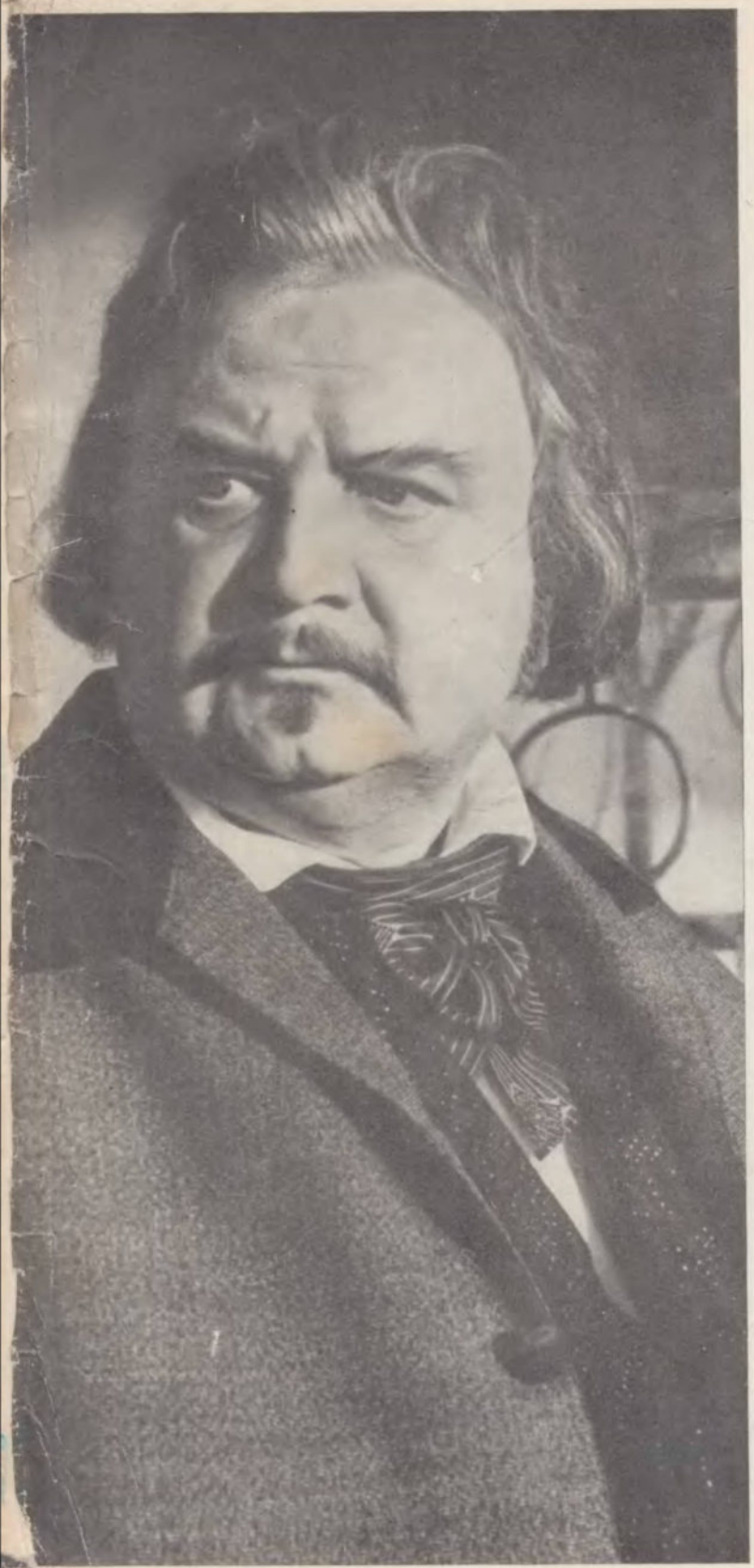

КАДР ИЗ ФИЛЬМА «ОШИБКА ОНОРЕ де БАЛЬЗАКА»

ЕЖЕМЕСЯЧНЫЙ МАССОВО-ТЕХНИЧЕСКИЙ ЖУРНАЛ КОМИТЕТА ПО КИНЕМАТОГРАФИИ ПРИ СОВЕТЕ МИНИСТРОВ СССР

# СОДЕРЖАНИЕ


| | | |
|---|---|---|
| **К 100-ЛЕТИЮ СО ДНЯ РОЖДЕНИЯ В. И. ЛЕНИНА** | 2 | Великому юбилею — достойную встречу |
| | 4 | Волжане — к 100-летию Ильича |
| | 6 | **Л. Каленистов.** Культурный центр юного города |
| **С ЗАСЕДАНИЯ КОМИТЕТА ПО КИНЕМАТОГРАФИИ ПРИ СОВЕТЕ МИНИСТРОВ СССР** | 6 | Средство воспитания |
| **С ЗАСЕДАНИЯ КОМИТЕТА ПО КИНЕМАТОГРАФИИ ПРИ СОВЕТЕ МИНИСТРОВ РСФСР** | 7 | Киносети — новые кадры |
| | | * * * |
| **ИЗ ОПЫТА РАБОТЫ** | 7 | **А. Силов.** На проспекте имени 50-летия Октября |
| | 8 | **Г. Жук.** Знамя в крепких руках |
| | 11 | **А. Танзыбаев.** «Спутник» |
| | 14 | **Т. Данченко.** Посвящение в киномеханики |
| | 15 | **Ю. Пономарев.** За опытом — к соседям |
| | 15 | Выполнение плана октября 1968 года киносетью союзных республик |
| **ЭКОНОМИКА И ОРГАНИЗАЦИЯ** | 16 | Кинореклама. Какой она должна быть? |
| **50 ЛЕТ СОВЕТСКОГО КИНО** | 18 | **И. Рачук.** Актер в кино |
| **ПО СИГНАЛУ В РЕДАКЦИЮ** | 10 | Помогите наладить работу! |
| **ПО СЛЕДАМ НАШИХ ВЫСТУПЛЕНИЙ** | 19 | В совхозе смотрят кино |
| **КИНОТЕХНИКА И ЭКСПЛУАТАЦИЯ** | 20 | **В. Коровкин.** Техническая эксплуатация сельских киноустановок |
| | 22 | **И. Громов.** Совершенствовать ксеноновые осветители |
| | 23 | **Ю. Петров.** Резервирование надежности |
| | 24 | **А. Вестман.** Эксплуатация, методы контроля и юстировки ксеноновых ламп ДКсР-3000 |
| **НА ЗАВОДАХ, В КБ И ЛАБОРАТОРИЯХ** | 26 | **В. Разумов, В. Горшков, А. Смотрицкий.** Звукоконтрольный стол 16-ЗСК |
| **ПОВЫШЕНИЕ КВАЛИФИКАЦИИ** | 31 | **Проф. Е. Голдовский.** Почему проекционный анаморфот — линзовый |
| **ЗА РУБЕЖОМ** | 36 | **В. Орлов.** Осветитель японского 16-мм кинопроектора |
| **ЧИТАТЕЛИ ПРЕДЛАГАЮТ** | 40 | **Ю. Коржов, В. Шибинский, О. Моргач.** Автоматический ответчик |
| **РАССКАЖИ ЗРИТЕЛЯМ** | 41 | «Мертвый сезон» * «Братья Карамазовы» * «Ошибка Оноре де Бальзака» |
| | | * * * |
| | 44 | Указатель статей и материалов, опубликованных в журнале «Киномеханик» в 1968 г. |


Приложение. Кинокалендарь * Январский экран * Хроника

# ВЕЛИКОМУ ЮБИЛЕЮ-

Неугасимо чувство всенародной любви и уважения к Владимиру Ильичу Ленину. 100-летие со дня его рождения все мы готовимся отметить трудовыми подарками, решением важнейших задач.

Для нас, киноработников, это, прежде всего, **усиление роли кино — важнейшего из искусств, по определению В. И. Ленина, в коммунистическом воспитании народа, в пропаганде идеалов мира, свободы и прогресса.** Эта задача нашла отражение в Приказе председателя Комитета по кинематографии при Совете Министров СССР А. Романова «О мероприятиях по организации кинообслуживания населения страны в связи с 100-летием со дня рождения Владимира Ильича Ленина».

Приказ обязывает Главное управление художественной кинематографии взять под особый контроль производство и обеспечить сдачу в срок Управлению кинофикации и кинопроката новых фильмов, необходимых для составления репертуарных планов.

Работники киностудий должны своевременно поставлять Информационно-рекламному бюро и фабрике «Рекламфильм» разнообразные литературные и фотоматериалы по этим картинам для подготовки информационно-пропагандистских изданий. Управление кинофикации и кинопроката обеспечит своевременный выпуск лент, созданных к великому юбилею, на экраны страны. Они займут в кинорепертуаре центральное место.

Управление по производству научно-популярных и хроникально-документальных фильмов обязано представить список новых кинолент, которые будут рекомендованы для широкого показа в связи с 100-летием со дня рождения В. И. Ленина, также взяв под особый контроль их своевременную сдачу Управлению кинофикации и кинопроката.

**Должны быть подготовлены два специальных выпуска киножурнала «Советское кино», посвященных новым работам кинематографистов об Ильиче; следует систематически включать сюжеты на ленинскую тему в киножурнал «Новости дня». Всем местным киностудиям предложено отснять репортажи о проведении кинопремьер, торжественных открытиях тематических показов и кинопраздников для последующего использования их в телевизионных передачах «Время» и «Кинопанорама», а также в журналах киноперіодики.**

Несколько пунктов Приказа председателя союзного Кинокомитета адресовано республиканским комитетам по кинематографии. Они обязаны на основе «Мероприятий» Управления кинофикации и кинопроката Комитета по кинематографии при Совете Министров СССР разработать конкретные планы по организации кинообслуживания населения в республиках в 1969—1970 гг.

В этих планах следует предусмотреть досрочный ввод в действие киноустановок и кинотеатров (по программе развития киносети); приведение в образцовое состояние всех действующих мест кинопоказа, открытие специализированных кинотеатров для детей, а также кинотеатров и залов кинохроники. Необходимо выделить специальные киноперед вижки для организации выездных сеансов на предприятиях, в учреждениях и учебных заведениях (по их заявкам) с показом фильмов, посвященных жизни и деятельности В. И. Ленина, иллюстрируя ими лекции, беседы, учебные занятия, демонстрируя эти ленты на торжественных собраниях, митингах и т. д.

Особое внимание уделяется в Приказе созданию в 1969 г. на базе лучших кинотеатров республиканских, областных и крупных промышленных и сельскохозяйственных центров кинотеатров историко-революционного фильма с условным названием «Прометей». К работе в них надо привлечь местных партийных работников, ветеранов Великой Октябрьской социалистической революции, гражданской и Великой Отечественной войн, историков, журналистов. Эти кинотеатры должны стать методическими центрами по пропаганде историко-революционных фильмов. Поэтому им — главное внимание.

В ряде городов подобные кинотеатры уже созданы. Их популярность превзошла ожидания. Надо всемерно распространять этот опыт, совершенствовать его.

Необходимо усилить информационно-пропагандистскую работу, связанную с проведением мероприятий к 100-летию со дня рождения В. И. Ленина, широко используя прессу, радио и телевидение. Особое внимание следует обратить на улучшение кинообслуживания детей и юношества, поставив во главу угла пропаганду произведений о В. И. Ленине, фильмов историко-революционной тематики и посвященных строительству коммунистического общества.

**Все мероприятия по подготовке и проведению 100-летия со дня рождения Ильича нужно разрабатывать совместно с республиканскими союзами кинематографистов и другими творческими союзами, органами культуры, местными комсомольскими и профсоюзными организациями, а затем — вносить на рассмотрение в партийные органы.**

# ДОСТОЙНУЮ ВСТРЕЧУ

Приказом утвержден план мероприятий, подготовленный Управлением кинофикации и кинопроката Комитета по кинематографии при Совете Министров СССР и Информационно-рекламным бюро.

Первый пункт его — **тематические показы.** В январе — апреле 1969 г. пройдет первый из них под девизом:

«Долгую жизнь
товарища Ленина
Надо писать
и описывать заново»
(В. Маяковский).

**Этот показ посвящен биографии Ильича, он состоит из нескольких циклов, каждый из которых посвящен одному из периодов жизни и деятельности Ленина.**

Второй показ, «Коммунисты» (рассчитанный на сентябрь — декабрь следующего года),— о партии социалистической революции и диктатуры пролетариата, партии строительства социализма и коммунизма.

**Один из циклов этого показа посвящен руководящей роли нашей партии в деле построения коммунизма, второй расскажет о соратниках Ильича, о выдающихся деятелях партии и Советского государства.**

Третий показ — «Идеи Ленина живут и побеждают» — начнется в январе 1970 г. и продлится до самого юбилея.

**В него включены лучшие кинопроизведения советского киноискусства, раскрывающие образ Ильича, его историческую роль как основателя Коммунистической партии и первого в мире рабоче-крестьянского государства, величие свершений ленинских заветов в нашей стране. Списки картин по циклам этого показа и методические рекомендации по его проведению будут опубликованы в «Новых фильмах» (ноябрь 1969 г.).**

Тематические показы нужно проводить на специальных сеансах в кинотеатрах, дворцах и домах культуры, клубах, школьных кинотеатрах, на площадях городов, в кинолекториях и в сети партийного просвещения.

На июнь, июль и август 1969 г. намечены **народные кинопраздники.** Они должны проводиться как массовые зрелища в крупнейших кинотеатрах страны, на стадионах и площадях городов по специальным сценариям, которые будут опубликованы в апрельском сборнике «Новые фильмы».

Органы кинофикации и кинопроката должны проводить кинопраздники совместно с отделениями Бюро пропаганды советского киноискусства Союза кинематографистов СССР, другими творческими союзами, местными органами культуры и профсоюзов.

Традиционные **недели детского и молодежного фильма** в следующем году также пройдут под знаменем подготовки к 100-летию со дня рождения В. И. Ленина.

Все организации кинофикации и кинопроката получат методические материалы и пособия к тематическим показам, кинопраздникам, неделям, премьерам новых фильмов. В сборнике «Новые фильмы» под рубрикой «К 100-летию со дня рождения В. И. Ленина» с января 1969 г. будут публиковаться рекомендательные списки кинолент, сценарии кинопраздников, радио- и телевизионных передач, пособия для художников, тексты плакатов, афиш, приглашений и т. д. Рубрика «К 100-летию со дня рождения В. И. Ленина» вводится и в выпусках пресс-информаций Информационно-рекламного бюро. Отдельные выпуски будут целиком посвящены образу В. И. Ленина в кино, документальной киноленинниане, неделе детского фильма «Внуки Ильича» и молодежного — «Умей жить и бороться по-ленински». Для кинотеатров историко-революционного фильма будет издан аннотированный каталог кинокартин с методическими рекомендациями. Намечено выпустить и аннотированный список фильмов действующего фонда, посвященных жизни и деятельности В. И. Ленина, его соратникам.

Информационно-рекламное бюро совместно с фабрикой «Рекламфильм» подготовит выставку под условным названием «Идеи Ленина живут и побеждают». «Рекламфильм» издаст разнообразные многокрасочные плакаты и фотощитки к тематическим показам, кинопраздникам, неделям.

**В период подготовки к юбилею на экраны выйдут рекламно-пропагандистские фильмы о лучших документальных и научно-популярных кинолентах, посвященных Ильичу, о картинах про наших современников — бойцов ленинской гвардии, а также о кинопроизведениях, создаваемых к 100-летию со дня рождения В. И. Ленина. Будет выпущена и серия магнитных роликов (на 7—10 минут звучания каждый).**

Да, план намечен обширный, разносторонний. Реализация его послужит усилению роли кино в идеологической борьбе, формировании политических взглядов и эстетических вкусов зрителей, в первую очередь, молодых. Задача эта сложная. Решение ее зависит от всех, кто работает в киносети и прокате. Ваш вклад в подготовку к 100-летию со дня рождения Ильича должен быть достоен великого юбилея.

# ВОЛЖАНЕ — к 100-летию Ильича

В старинном волжском городе Угличе проходила ставшая уже традиционной встреча работников киносети и кинопроката двух соревнующихся областей — Ярославской и Костромской. Цель встречи — обменяться опытом пропаганды и продвижения фильмов в связи с подготовкой к 100-летию со дня рождения В. И. Ленина.

В № 11 журнала уже сообщалось, как костромичи готовятся к великой дате. А вот что рассказал в своем докладе начальник Костромского управления кинофикации В. Филиппов. Разработан подробный план мероприятий, одобренный Бюро обкома КПСС и ставший составной частью массово-политической работы с населением, которую проводят партийные организации области. По этому плану во всех городах и районах созданы ленинские кинолектории, проводятся кинофестивали и тематические показы фильмов о жизни и деятельности вождя, его ближайших соратников. Значительно увеличилось количество сеансов хроникально-документальных и научно-популярных фильмов. На просмотры ленинских картин благодаря настойчивой организаторской работе дирекции киносети и кинотеатров удается привлекать бо́льшую часть населения. В 1967 г. сеансы с показом фильмов о Ленине посетил 91% населения области. В 1968 г. костромичи добиваются решения еще более трудной задачи: каждый житель области должен побывать на просмотре ленинских и историко-революционных фильмов. В Управлении кинофикации ведется тщательный анализ посещаемости таких сеансов по каждому городу и району.

Кинофикаторы Костромской области решили к юбилею великого вождя добиться средней годовой посещаемости кино каждым жителем 25 раз.

О работе угличского (Ярославская обл.) кинотеатра «Россия» по организации показа населению города лучших советских фильмов рассказал его директор А. Мещалкин. Этот кинотеатр хорошо известен в области не только своими высокими показателями, но и интересными формами пропаганды и рекламирования фильмов, привлечения зрителей на просмотр наиболее значительных кинопроизведений. Умело используя инициативу добровольных помощников — комсомольских и профсоюзных активистов, внимание и поддержку горкома партии,— «Россия» добилась самого главного: выпуск каждого нового хорошего советского фильма непременно становится событием в общественной и культурной жизни города. Ему отводится видное место в городской газете «Авангард», о нем сообщается по радио. Киноорганизаторы проводят беседы на предприятиях, в учреждениях.

За две недели до премьеры на городских стендах, в магазинах появляются листовки и афиши, подробно информирующие зрителей о фильме; во многих людных местах выставляются красочные панно и транспаранты. Кинотеатр в это время оформляет яркую фасадную рекламу, а в фойе — выставку всех имеющихся в его распоряжении наглядных материалов. Здесь и плакат, и комплект фотографий, и краткая аннотация, и портреты авторов фильма и исполнителей главных ролей. В зале демонстрируется рекламный ролик, а перед началом сеанса транслируется магнитофильм.

Когда до первого показа остается десять дней, общественные организации заводов, фабрик, учебных заведений получают открытки с приглашением получить в кинотеатре билеты на коллективные просмотры. На первые пять-шесть дней все билеты продаются по коллективным заявкам.

После торжественной премьеры с участием местных журналистов, литераторов, историков, ветеранов партии и т. д. в кинотеатре, школах города, молодежных общежитиях проходят зрительские конференции и диспуты.

Массовые мероприятия — кинофестивали, тематические показы, киновечера, проходящие в «России»,— как правило, связаны с репертуаром, с тематикой демонстрируемых художественных или документальных фильмов. Все это позволяет добиться заметных результатов. Лучшие советские фильмы здесь просматривает большинство жителей города: «Войну и мир» — 68%, «Сильные духом» — 53%, «Бабье царство» — 60% и т. д. Кинотеатр систематически перевыполняет эксплуатационно-финансовый план.

Готовясь к достойной встрече ленинского юбилея, коллектив «России» принял повышенное обязательство — за счет высокой посещаемости сеансов ленинских фильмов обслужить сверх плана 25 000 зрителей и выполнить годовой план к 5 декабря 1968 г.

— Важнейшей задачей нашего кинотеатра мы считаем умение быстро откликаться на большие политические события, происходящие в стране и за рубежом, и привлекать к ним внимание зрителей,— сказал директор ярославского кинотеатра «Арс» Ю. Веселков.

Он пояснил свою мысль конкретным примером. В сентябре в этом кинотеатре в связи с Днем провозглашения ДРВ проходила премьера вьетнамского фильма «Буря подымается». Подготовку к этому событию кинотеатр начал заблаговременно. Был разработан подробный план, распределены поручения между всеми работниками и членами общественного Совета. В Ленинском, Кировском, Красноперекопском райкомах партии состоялись совещания секретарей первичных партийных организаций, на которых работники кинотеатра рассказали о предстоящей премьере. Были проведены общественные просмотры фильма с участием партийного и комсомольского актива, журналистов, представителей радио и телевидения.

С помощью активистов кинотеатр сумел в короткий срок оформить ряд интересных

выставок, раскрывающих и дополняющих тему фильма. «Варвары XX века», «Империализм — злейший враг народов мира» — под такими заголовками экспонировались документы, фотографии из журналов и плакаты. «Мы с тобой, Вьетнам!» — называлась фотовыставка, подготовленная Ярославским Домом офицеров. Она показывала подготовку вьетнамских летчиков в советском авиационном училище. Особый интерес у посетителей вызвала фотоэкспозиция «Героический Вьетнам борется». В центре ее — большая карта ДРВ с указанными на ней районами боевых действий. Эту экспозицию дополнили портреты руководителей Демократической Республики Вьетнам.

На самых оживленных магистралях Ярославля — на Красной площади, на улице Свободы — внимание жителей города привлекали рекламные щиты, извещавшие о премьере фильма «Буря подымается». В витринах торгующих организаций и бытовых учреждений, в газетных киосках и троллейбусах появились увеличенные кадры из фильма. Директор кинотеатра выступил по телевидению. Информации о готовящейся премьере опубликовали областные газеты «Северный рабочий» и «Юность».

Премьера превратилась в яркий, волнующий праздник советско-вьетнамской дружбы. Перед ее началом лектор обкома КПСС т. Хоменко сделал краткий обзор вьетнамских событий. Затем демонстрировался документальный фильм «С тобой верные друзья, Вьетнам!». Делегат IX Всемирного фестиваля молодежи и студентов в Софии Р. Юстинов поделился впечатлениями о встречах с вьетнамскими кинематографистами. Премьера фильма «Буря подымается» транслировалась по телевидению. На следующий день в «Северном рабочем» были опубликованы отзывы зрителей об этом фильме.

— Мы тоже стремимся добиться актуальности и действенности проводимых мероприятий, хотя это нелегко, ведь наши основные зрители — дети, школьники,— говорит директор ярославского кинотеатра «Орленок» В. Кокорева.— Основной формой пропаганды киноискусства и эстетического воспитания ребят мы считаем киноклубы по интересам. Их у нас восемь. Каждый клуб ориентируется на детей определенного возраста и имеет свою программу, рассчитанную на учебный год. Занятия проводятся один раз в месяц. Всей работой руководит общественный Совет кинотеатра, поддерживающий постоянную и самую тесную связь со школами. Во всех школах есть наши киноуголки, они информируют ребят о планах кинотеатра и демонстрирующихся фильмах.

— Каждый киноклуб строит работу по-своему, — продолжает В. Кокорева. — Октябрята, например, долго не усидят на месте. Мы проводим для них занятия киноклуба «Искорка» как можно разнообразнее и интереснее. Например, на киноутренник «Мы внуки Ленина» ребята пришли в парадной форме, с красными звездочками на груди. К этому дню кинотеатр был празднично оформлен. Подготовлены выставки «Образ В. И. Ленина в кино» и «Ленин в изобразительном искусстве», книжная выставка. В фойе активисты кинотеатра провели игры, викторины. С песней о Ленине вошли ребята в зал. Начался импровизированный конкурс на лучшее исполнение стихотворений и коротких рассказов о Ленине. Октябрята сами поднимали руки и выходили на сцену. Строгое жюри, состоящее из детей постарше, определяло победителей, которым тут же вручали призы. Но вот раздались звуки горна. В зал под красным знаменем входят лучшие пионеры города. Начинается торжественный прием в пионерскую организацию. А заканчивается утренник просмотром фильма «Рассказы о Ленине». Такие утренники проводятся часто.

Когда в «Орленке» проходил фестиваль научно-популярных и хроникально-документальных фильмов «Россия — родина моя», программу составили так, чтобы юные зрители смогли как можно полнее и шире познакомиться с природными богатствами своей страны, с ее замечательными людьми. В этом нам очень помогли наши постоянные помощники — книги. Кинотеатр имеет собственный абонемент в детской библиотеке имени А. Гайдара, при содействии которой постоянно обновляются книжные выставки. В дни Недели детского фильма была оформлена выставка книг с обращением к школьникам: «Ребята! По этим книгам созданы фильмы. Прочтите их, и вы больше узнаете о любимых героях».

Ни одно массовое мероприятие — будь то кинофестиваль, тематический показ или киноутренник — не обходится без книжной выставки или библиографического обзора. Ребята к этому привыкли. Обсуждения фильмов также проводятся вместе с библиотекой.

Очень интересная, волнующая встреча произошла у юных зрителей с отличниками боевой и политической подготовки — участниками учений «Днепр». В «Орленке» в эти дни демонстрировался фильм «Служу Советскому Союзу». Воины рассказали о современной боевой технике, об интересных эпизодах грандиозного военного учения. После встречи гости прошли в зал и смотрели фильм вместе со зрителями, комментируя отдельные кадры. Ребята встретили фильм восторженно. После просмотра долго не могли успокоиться. «Я буду танкистом!», «А я — летчиком», «Я — парашютистом»,— слышалось со всех сторон.

— Мне очень бы хотелось,— сказала в заключение В. Кокорева,— обратиться к руководителям киностудий: выпускайте больше интересных фильмов для детей и юношества. Ребята с нетерпением ждут картин «Снегурочка», «Новые приключения неуловимых», «Армия «Трясогузки» снова в бою». Для дошколят мы проводим «Утро сказок», на которых демонстрируются мультфильмы, а доходят до нас они поздно и не все. Нужны хорошие повторные фильмы, особенно по школьной программе. Каждая новая лента — для ребят праздник, по-настоящему большое событие. Так пусть таких праздников будет у детей больше!

Опытом своей работы поделились также директора кинотеатров А. Епанешникова, М. Михайлова, М. Смирнова, старший инженер Ярославского управления кинофикации В. Журавлев.

О творческих планах киностудий страны по выпуску ленинских фильмов, формах и методах их пропаганды и продвижения рассказал зам. начальника Главного управления кинофикации и кинопроката Комитета по кинематографии при Совете Министров РСФСР А. Соболев.

## Средство воспитания

В наше время, время острой идеологической борьбы, особое место занимает задача воспитания подрастающего поколения. В обойме средств, нацеленных на ее решение, не последнее место занимает кинематография. Не случайно поэтому Комитет по кинематографии при СМ СССР посвятил состоянию детского кино специальное заседание.

За последнее время число лент для детей значительно возросло: 14—18 картин полнометражных и более 50 ч. научно-популярных и мультипликационных фильмов в год! Развивается и работа с кинопроизведениями для ребят. Значительным событием стал кинофестиваль детских фильмов (в рамках V Московского международнго фестиваля). Вошли в традицию недели детского кино, проводимые в годовщину пионерской организации. Но впереди еще много нерешенных проблем.

Главная задача — повышение художественного уровня кинолент для ребят. Очевидно, количественный рост производства детских картин следует стабилизировать, а больше внимания уделить проблемам творчества в детском кинематографе, поставив во главу угла его специфику. Картины для детской и юношеской аудитории подчас довольно скучны, с ослабленным сюжетом. Мало комедий, киноленто о деревенских ребятах, почти начисто отсутствует пионерская тема. До сих пор нет фильмов о героях Отечественной войны: Саше Чекалине, Клаве Назаровой, Лизе Чайкиной и других. Картины для детей должны быть увлекательны, динамичны и, конечно, высокоидейны.

Очевидно, исправление дела надо начинать с подготовки кадров. Назрела необходимость во ВГИКе организовать специальную мастерскую для подготовки режиссеров детского кино, подобную же мастерскую создать при Высших сценарных курсах.

К 50-летию пионерской организации намечено провести закрытый конкурс на сценарий детского фильма. Решено выпускать для детей (один-два раза в год) специальные сборники короткометражных фильмов (по типу «Большого фитиля»), в которые вошли бы игровая новелла, научно-популярный фильм, мультипликационный и т. д.

Необходимы социологические исследования по изучению доходчивости и воспитательной значимости наших картин для детей разных возрастов.

Вызывает беспокойство и состояние проката детских фильмов, особенно в маленьких городах и селах. Жизнь диктует необходимость учредить в Управлении кинофикации и кинопроката должность главного редактора по детскому кино. В его функции будет входить организация проката, тематическое планирование, подготовка специальных программ и повторное тиражирование картин для детей.

На местах следует установить квалифицированный контроль за отбором фильмов для дубляжа. Республиканским комитетам рекомендовано учредить общественные детские комиссии.

В заключение сообщим, какие достойные внимания прокатчиков и юных зрителей фильмы закончены производством в этом году: «Новые приключения неуловимых», «Орлята Чапая», «Вот солдаты идут», «Переходный возраст», «Королевство без короля и подданных», «Снегурочка», «Иван Макарович», «Армия «Трясогузки» снова в бою», «Король манежа».

## Культурный центр юного города

Город Апатиты—самый молодой на Кольском полуострове. Ему всего два года. Столько же и «Полярному» — широкоэкранному кинотеатру на 600 мест.

В дни подготовки к 100-летию со дня рождения В. И. Ленина кинотеатр стал центром культурно-массовой работы. В нынешнем году проведен кинофестиваль, посвященный В. И. Ленину, несколько зрительских конференций, сделана фотовыставка «В. И. Ленин в советском кино».

Кинотеатр постоянно организует для зрителей лекции, с которыми выступают высококвалифицированные специалисты, в том числе и киноведы из Москвы и Ленинграда.

Фото и текст
**Л. КАЛЕНИСТОВА**

## Киносети — новые кадры

За последние годы значительно увеличился прием на дневные отделения кинотехникумов РСФСР. Если в 1963 г. поступило 660 человек, то в этом — 960.

В настоящее время помимо основной специальности — «Оборудование киноустановок» — учебные заведения готовят техников по эксплуатации кинотехнологического оборудования для кино- и телестудий Советского Союза (Ростовский техникум), по эксплуатации оборудования фильмобаз (Советский), светотехников и звукотехников (Ленинградский).

Подготовка к новому приему началась еще в октябре 1967 г. Для популяризации кинотехникумов и привлечения абитуриентов давались объявления в печати, организовывались выступления по радио и телевидению, проводились дни «открытых дверей», беседы с учащимися общеобразовательных школ и с работающей молодежью. В помощь поступающим в Ленинградский и Советский кинотехникумы созданы заочные подготовительные курсы. Кроме того, для областей Сибири и Дальнего Востока в Новосибирске был открыт в 1966 г. учебно-консультативный пункт Ленинградского кинотехникума, который в этом году принял 68 человек на первый курс заочного отделения. Всего здесь занимается 220 учащихся из числа работающей молодежи.

Учебные заведения поддерживают тесную связь с управлениями кинофикации. Так, Челябинское областное управление кинофикации подготовило к приему в техникумы 47 человек, из которых 30 успешно выдержали экзамены. В пензенской областной газете дважды публиковалось объявление о приеме в Советский кинотехникум. Начальник Управления кинофикации Е. Ерасов рассказал о техникуме по телевидению. И 19 абитуриентов из Пензы стали в этом году учащимися Советского техникума. Заботу о подготовке кадров проявляют также управления кинофикации Якутской и Чувашской АССР, Рязанской и Владимирской областей.

Но в подготовке и проведении приема учащихся были и существенные недостатки. Так, директора Загорского, Ростовского и Дальневосточного кинотехникумов не организовали заочных подготовительных курсов.

Мало еще поступает в техникумы абитуриентов по направлениям органов кинофикации. Совсем не было направлений от Оренбургского, Омского, Горьковского, Вологодского, Алтайского и Башкирского управлений кинофикации, хотя киносеть остро нуждается в специалистах среднего звена.

Некоторые управления дают направления на учебу людям со слабой общеобразовательной подготовкой. Так, из 15 человек, направленных на учебу Волгоградским областным управлением, только шесть успешно выдержали экзамены в Ростовский кинотехникум.

Комитет по кинематографии при Совете Министров РСФСР обсудил на одном из своих заседаний итоги приема учащихся в кинотехникумы РСФСР в 1968 г. и обязал директоров учебных заведений, начальников управлений и управляющих конторами по прокату кинофильмов устранить имеющиеся недостатки в подготовке кадров.

## На проспекте имени 50-летия Октября

В черновицких «Черемушках» есть широкий красивый проспект имени 50-летия Октября. Недавно здесь открылся широкоэкранный кинотеатр «Дружба». В его зрительном зале на 650 мест отовсюду замечательная видимость. Летом здесь прохладно, зимой в меру тепло.

В день открытия «Дружбы» самыми дорогими гостями были прораб строительства кинотеатра Г. Долженко, техник И. Сучков, бригадир участка И. Акалмус, плотник И. Кутузов, штукатур М. Дудик и другие строители.

**А. ЛИЛОВ**

ИЗ ОПЫТА РАБОТЫ

# ЗНАМЯ В КРЕПКИХ РУКАХ

Полтора года киносеть Мозырского района держит переходящее Красное знамя Гомельского облисполкома и областного Совета профсоюза за первенство в социалистическом соревновании среди работников киносети Гомельской области.

В 1967 г. в районе обслужено 560 000 кинозрителей, или на 100 000 больше, чем в 1966 г. Средняя посещаемость кино каждым сельским жителем составила 18 раз в год. Это в потора раза превышает республиканский показатель. План валового сбора выполнен на 113%, причем с заданием по кинообслуживанию населения успешно справились все киноустановки.

В период подготовки и празднования 50-летия Великого Октября, а затем готовясь к 100-летию со дня рождения В. И. Ленина и полувековому юбилею БССР и Компартии Белоруссии, мозырские киноработники накопили большой и ценный опыт. О нем я хочу рассказать.

## СМОТР ИДЕТ!

Начнем вот с чего: дирекция киносети, Совет бригадиров и местный комитет профсоюза вместе разработали план конкретных мероприятий по подготовке к 100-летию со дня рождения В. И. Ленина и 50-летию БССР и Компартии Белоруссии. Эти мероприятия затем были обсуждены и одобрены общим собранием киномехаников. Киноработники обязались закончить переоборудование всех сельских стационаров для показа широкоэкранных фильмов, дополнительно открыть до конца года пять новых широкоэкранных стационаров, отремонтировать три и построить три новые киноаппаратные, отремонтировать и покрасить все экраны, силами киномехаников дополнительно изготовить для каждого пункта кинопоказа по одному-два рекламных щита. И, самое главное, обеспечить выполнение годового плана кинообслуживания населения каждой киноустановкой к 20 декабря 1968 г. В подготовку к юбилеям включились все киномеханики, технорук и мастер киноремонтного пункта.

Большую роль в улучшении кинообслуживания населения играет смотр киноустановок, объявленный в честь 50-летия БССР и Компартии Белоруссии. Листовки, сообщающие об условиях смотра, вывешены во всех пунктах показа фильмов, с ними знакомы все — и киномеханики и зрители. Вместе и следят за выполнением условий. По предложению дирекции киносети райисполком утвердил смотровую комиссию. Ее возглавляет директор киносети. В состав комиссии входят представители райкома партии, райисполкома, профсоюзной организации, лучшие бригадиры, передовые киномеханики. Смотровая комиссия имеет свой план работы до конца года. Она проверяет выполнение киноустановками условий смотра, итоги проверок обсуждает на своих заседаниях и выносит на рассмотрение Совета бригадиров и общих собраний киномехаников.

И в этом году дела у мозырских киноработников идут хорошо. Обязательство по переоборудованию всех стационарных киноустановок в широкоэкранные уже выполнено. В клубах деревень Махновичи, Борисковичи и Крушники открыты новые широкоэкранные киностационары. Заканчивается приведение в порядок экранного хозяйства. Большая часть экранов побелена, натянута на рамы. В пунктах кинопоказа и соседних деревнях появились новые рекламные щиты, тщательно, с любовью сделанные руками самих киномехаников. Все киноустановки обеспечены противопожарным инвентарем. На помещения, где демонстрируются фильмы, выданы паспорта.

## ГЛАВНОЕ ВНИМАНИЕ — ЛУЧШИМ ФИЛЬМАМ

После апрельского (1968) Пленума ЦК КПСС в районе заметно активизировалась работа по рекламированию и пропаганде среди населения лучших советских фильмов. Во всех клубах киномеханики с помощью активистов культурно-просветительных учреждений оборудовали киноуголки, где зрители заранее, по рекламным материалам, могут ознакомиться с лучшими произведениями советской кинематографии. Готовясь к показу наиболее значительных наших картин, киномеханики делают подворный обход населения, посещают фермы и бригады, кратко рассказывают колхозникам о содержании кинолент, тут же распространяют кинобилеты, оставляют письменные приглашения посмотреть хороший фильм.

Рассказывая как-то на общем собрании киномехаников о своем опыте пропаганды лучших картин, бригадир В. Поповец отметил, что первые его личные приглашения в кино не сразу были правильно истолкованы зрителями. Дескать, зачем приглашения, к чему агитация: если уж кто решил пойти в кино, то и придет и купит билет перед началом сеанса. Однако первые неудачи не обескуражили киномеханика. Он продолжал ходить к зрителям, рассказывал им о наиболее интересных картинах, настоятельно советовал посмотреть их. И теперь колхозники и сельская интеллигенция знают: если Поповец пришел приглашать в кино, значит, фильм хороший, его обязательно надо посмотреть, и они тут же приобретают кинобилеты.

Лучшие картины на киноустановке В. Поповца просматривает большинство населе-

ния деревни Слобода. Так, каждую серию фильма «Сильные духом» просмотрели более 800 человек из 1333, кинокартину «Цыган» — 720 и т. д.

Заслуживает всемерного распространения и опыт работы ударника коммунистического труда киномеханика Скрыгаловского стационара Г. Косого. В прошлом году каждый житель деревни побывал в кино 42 раза. Здесь стали обычаем обсуждения фильмов. Перед началом сеансов регулярно выступают лекторы, докладчики, политинформаторы, агитбригада, которой руководит заведующая клубом Г. Косинская, а также сам киномеханик.

Теперь по примеру В. Поповца и Г. Косого так работают все киномеханики района. На многих киноустановках лучшие советские фильмы смотрят до 30% жителей. Так, из 30 500 жителей района, которые обслуживаются государственной киносетью, картины «Женщины», «Их знали только в лицо», «Цыган» просмотрело более 10 000 человек, «По тонкому льду» — 8700, «Председатель» — 7500, «Сильные духом» — 7500.

По предложению Совета бригадиров, на каждой киноустановке теперь заведен журнал учета работы киномехаников по пропаганде среди населения лучших фильмов. В этих журналах киномеханики подробно отчитываются о подготовке к показу кинокартин, заслуживающих внимания общественности.

На всех киноустановках района успешно прошел фестиваль советских фильмов «Солдатам Родины посвящается». Во время фестиваля, который тесно увязывался с проведением партийными органами юбилейных и ленинских чтений, вечеров, встреч со знатными людьми района, были показаны фильмы «Октябрь», «Волочаевские дни», «Великая Отечественная...», «Если дорог тебе твой дом», «Жажда», «Встреча на Эльбе», «Третья ракета», «Хлеб и розы» и ряд других. Перед началом сеансов выступали участники Великой Октябрьской социалистической революции, гражданской и Великой Отечественной войн Г. Кухновец, Ф. Волосюк, П. Кривенчук; мать Героя Советского Союза Н. Котловец. Рассказы непосредственных участников событий, подкрепленные просмотром фильмов, произвели неизгладимое впечатление на сельских тружеников, особенно на молодежь.

## РЕЗУЛЬТАТ БОЛЬШОГО РАЗГОВОРА

20 мая Совет бригадиров с участием многих киномехаников рассматривал вопрос о показе фильмов детям. Казалось бы, повода для постановки такого вопроса не было: планы проведения детских сеансов и обслуживания ребят постоянно перевыполняются. Количество юных зрителей все увеличивается, успешно прошла Неделя детского фильма. Однако сами-то киномеханики знали, что сделано еще далеко не все, что показ фильмов детям можно и нужно значительно расширить, что многие вопросы, связанные с организацией детских сеансов, еще не решены как дирекцией киносети, так и руководителями школ. Поэтому на Совет бригадиров решили пригласить и представителя районного отдела народного образования.

Трехчасовой разговор на Совете, горячие споры, пронизанные одним желанием — улучшить кинообслуживание детей, не прошли даром. Дирекция киносети и районный отдел народного образования вместе разработали и утвердили мероприятия по коммунистическому воспитанию подрастающего поколения средствами кино. В их основу было положено постановление ЦК КПБ и Совета Министров БССР «О мерах дальнейшего улучшения работы общеобразовательной школы».

Теперь в районе установлен твердый порядок. В общевыходные и праздничные дни, а также в дни школьных каникул организуется и проводится не менее одного детского киносеанса на каждом стационаре, а на передвижках — по одному сеансу в неделю в каждом пункте кинопоказа. В ряде школ созданы кинотеатры на общественных началах.

Киномеханики с помощью руководителей школ улучшили и рекламирование фильмов для детей. В местах кинопоказа вывешивается месячный репертуар, в ряде школ оборудованы специальные щиты и стенды «Кино — детям», «Новости детского экрана». Созданы необходимые условия для показа фильмов непосредственно в школах: затемнены окна, приобретен противопожарный инвентарь. На детских сеансах организовано постоянное дежурство учителей и пионервожатых. Детский кинорепертуар дирекция киносети согласовывает с районным отделом народного образования, учитывая заявки школ.

## ХОРОШАЯ ТРАДИЦИЯ

В Мозырском районе в осенне-зимний период обязательно проводятся двухмесячники и фестивали фильмов сельскохозяйственной тематики. Это уже стало традицией. Для каждой киноустановки дирекция киносети определяет число целевых киносеансов, которые должны быть проведены за счет средств колхозов и совхозов. Задания согласовываются с районным управлением сельского хозяйства. Списки фильмов, намеченных к показу, направляются руководителям и секретарям партийных организаций колхозов и совхозов. Специалисты сельского хозяйства, руководители колхозов и совхозов, зная тематику картин, могут подготовить небольшие лекции, беседы. Как правило, читаются эти лекции прямо перед началом сеансов, это помогает труженикам сельского хозяйства разобраться в том, что они видят затем на экране.

В летнее время интенсивность показа сельхозфильмов несколько снижается. В этот период демонстрируются в основном новые программы, поступившие в прокат.

Дирекция киносети, опираясь на Совет бригадиров, строго контролирует работу всех киномехаников по организации и проведению сеансов сельскохозяйственных фильмов, своевременно оказывает им необходимую помощь в этом важном деле.

Задания по показу фильмов сельскохозяйственной тематики в районе постоянно

перевыполняются. Но были в этой работе и недостатки, срывы. Острый, откровенный и полезный разговор состоялся весной на Совете бригадиров. В. Поповец рассказывал, как поставлена в его бригаде пропаганда сельскохозяйственных знаний средствами кино. И вот выяснилось, что семь киноустановок бригады в течение I квартала 1968 г. провели только 24 киносеанса, а киномеханики Моисеевского и Хомичевского стационаров — вообще ни одного.

Несмотря на заслуги и авторитет бригадира, его здорово покритиковали товарищи. Совет потребовал от всех киномехаников изменить отношение к организации сеансов сельхозфильмов, рекомендовал установить постоянную связь с секретарями колхозных партийных организаций, информировать их о каждом срыве сеансов, особое внимание обратить на колхоз «Знамя коммунизма», где чувствовалась недооценка научно-популярных и учебных фильмов.

Результаты заседания Совета бригадиров не замедлили сказаться. Только в мае киноустановки бригады Поповца провели столько сеансов сельхозфильмов, сколько за весь I квартал.

## УСПЕХ ОБЕСПЕЧИВАЮТ ЛЮДИ

Успехи киносети Мозырского района обеспечивают прежде всего, конечно, люди, кадры. Здесь сложился хороший коллектив киномехаников, подлинных энтузиастов своего дела. Среди них — коммунисты К. Лузан, Н. Копылович, Г. Судибор, Ф. Петровский, П. Сенькин, Н. Пикуза, которые давно работают в киносети и не только хорошо трудятся сами, но и охотно передают свой опыт и знания товарищам. Заслуженным авторитетом пользуются также Л. Грубов, И. Кожан, М. Михайлов и другие.

Нужно отметить повседневную кропотливую работу дирекции киносети (директор К. Высоцкий) и местного комитета (председатель М. Михайлов) по воспитанию и сплочению коллектива. В районе ежемесячно проводится политическая и техническая учеба. Но этим здесь не ограничиваются. Все киномеханики через Совет бригадиров и местный комитет профсоюза привлекаются к активному участию в общественной жизни, к практическому осуществлению всех мероприятий, которые проводятся в районе в связи с подготовкой к 50-летию БССР и Компартии Белоруссии и к 100-летию со дня рождения В. И. Ленина.

Совет бригадиров и местный комитет профсоюза — опора киносети в воспитательной работе с киномеханиками. Совет собирается ежемесячно и рассматривает основные вопросы, которые должны решаться коллективом в предстоящем квартале. Среди них и пропаганда и рекламирование лучших советских картин, и выполнение требований пожарной безопасности на киноустановках, и показ сельскохозяйственных фильмов, и улучшение кинообслуживания детей. Регулярно на Совете отчитываются отдельные киномеханики, бригадиры. К подготовке вопросов привлекаются бригадиры, лучшие киномеханики, а также актив сельских культурно-просветительных учреждений. Многие рекомендации, высказанные Советом бригадиров, узакониваются приказом директора киносети.

Активное влияние на воспитание коллектива оказывает местный комитет профсоюза, возглавляемый старейшим киномехаником, отличником кинематографии СССР М. Михайловым. В повестку дня заседаний месткома и общих собраний часто включаются вопросы, связанные с работой киноустановок, подводятся итоги соревнования и поощряются лучшие киномеханики. Члены месткома часто выезжают на киноустановки, интересуются жизнью и бытом работников киносети, совместно с дирекцией оказывают им необходимую помощь.

Все, о чем я рассказал выше, и позволяет киномеханикам Мозырского района успешно выполнять свои обязательства. План шести месяцев 1968 г. выполнен по количеству зрителей на 117,4%, по валовому сбору — на 110,2%. По сравнению с тем же периодом прошлого года количество зрителей возросло на 54 800. Красное знамя — в крепких руках.

**Г. ЖУК,**
**зам. начальника**
**Главного управления**
**кинофикации и кинопроката**
**Госкомитета**
**Совета Министров БССР**
**по кинематографии**

## ПО СИГНАЛУ В РЕДАКЦИЮ

# Помогите наладить работу!

Киномеханик Быковской станции бахчеводства (Волгоградская обл.) Г. Елизаров попросил редакцию: «Помогите наладить работу Быковской районной дирекции киносети!» Киноустановки района, сообщил он, не имеют месячных репертуарных планов. Киномеханики не знают, когда и какая картина у них будет и привезут ли ее вообще. В результате они лишены возможности заранее рекламировать фильмы, и зрителей в кино приходит мало. Кинотеатр «Мир», находящийся в большом поселке Приморске, простаивает по два-три дня в неделю, не лучше обстоят дела и на других установках. Неудивительно, что киносеть из месяца в месяц не выполняет плана. Выплата зарплаты постоянно задерживается. Некоторые хорошие киномеханики вынуждены оставлять работу в дирекции. «Все это происходит из-за халатного отношения к своей работе директора киносети П. Циценко»,— с грустью пишет Г. Елизаров.

Мы попросили разобрать эту жалобу Волгоградское областное управление кинофикации. Начальник управления Н. Паничкин сообщил редакции, что проверка работы Быковской районной дирекции киносети подтвердила многие факты, изложенные в письме Г. Елизарова. Директору киносети П. Циценко указано на серьезные недостатки в руководстве киносетью. Он оставлен на работе с условием, что в ближайшее время работа киносети будет налажена.

# „Спутник"

Зрители — комсомолки трикотажной фабрики

Все началось с прихода в кинотеатр нового директора — Александры Максимовны Нигматуллиной.

Присмотревшись, она потребовала от коллектива челябинского «Спутника» в корне перестроить работу по организации зрителей, особенно детского и юношеского возраста. Человек, много переживший, участница Великой Отечественной войны, награжденная десятью правительственными наградами, мать двоих детей, А. Нигматуллина не могла мириться с равнодушием к посетителям кинотеатра, особенно к юным.

Нельзя сказать, что требовательность нового директора приняли с радостью. Как-то ее правая рука — администратор П. Семикашева — недовольно обмолвилась:

— И какой же вы беспокойный человек, Александра Максимовна... Что вам, больше всех надо? Ведь живут же другие кинотеатры без всяких мероприятий, и ничего...

— Нет, дорогая Полина Афанасьевна, так мы работать дальше не будем. Наша задача не только выполнять финансовые планы, но и воспитывать.

Сердечным отношением к каждому члену коллектива Александре Максимовне удалось преодолеть первоначальный холодок и увлечь коллег своими планами. Сейчас не найдешь в кинотеатре равнодушных. Хорошей, энергичной помощницей стала Семикашева. Сейчас Полину Афанасьевну перевели в более крупный кинотеатр, где приобретенный опыт, несомненно, поможет ей образцово наладить работу со зрителями.

Активными организаторами показали себя ст. контролер, ныне администратор, В. Саплинова, А. Швалева, Г. Мартынова, В. Овсянникова, Э. Цукеркорн и многие другие.

Работники кинотеатра пошли в школы, на фабрики и заводы, в учреждения микрорайона, в молодежные общежития, где вели пропаганду советского киноискусства, привлекая все новых и новых зрителей.

Но время диктовало новые задачи, расширялась сфера деятельности «Спутника», и малочисленному коллективу стало трудновато. Александра Максимовна решила обратиться к общественности. Добровольные помощники, конечно, нашлись в тех организациях, с которыми у кинотеатра уже установились прочные связи.

* * *

В феврале 1966 г. был организован Совет друзей кино, в который вошли учительница (ныне пенсионерка) орденоносец А. Лапотышкина, ставшая председателем Совета, начальник смены электролитно-цинкового завода, депутат горсовета, М. Сичкарь, его супруга завуч вечерней школы рабочей молодежи, завуч 41-й средней школы Л. Болтянская, работник Центрального отдела милиции капитан П. Бурмакин, заведующая читальным залом библиотеки имени А. С. Пушкина П. Полетаева и другие.

Основным направлением своей работы Совет определил идейно-политическое и эстетическое воспитание подрастающего поколения и молодежи.

В микрорайоне, обслуживаемом «Спутником»,— шесть школ, в четырех из которых организованы детские кинотеатры «Ровесник», «Буревестник», «Юность», «Огонек». Совместно с педагогами Совет подбирает картины для просмотра

**Часовой-красноармеец накалывает билеты на штык**

школьниками, в числе которых как художественные, так и хроникально-документальные и научно-популярные. После их просмотров обязательно проводятся обсуждения, беседы; учащиеся пишут отзывы, сочинения, лучшие из которых попадают в стенную газету кинотеатра «Голос зрителя».

Особенно удались диспуты по фильмам «Улица младшего сына», «Первая Бастилия», «Тимур и его команда», «Республика ШКИД», «Сердце матери», «Верность матери», «Чапаев» и др. Они показали, что ребят удалось заинтересовать и эстетически развить. Они теперь не только активно, но и содержательно выступают. И главное, разбирая фильмы, анализируют и свои действия и поступки, говорят, почему хотели бы быть похожими на того или иного героя фильма. Видишь, как киноискусство помогает духовному росту, становлению характера и личности юных, формированию их мировоззрения.

В 1967 г. в кинотеатре была организована «Школа будущего комсомольца» для учащихся школы № 23. Тематика лекций отражала героический путь комсомола, начиная с гражданской войны и до наших дней. При этом широко использовался краеведческий материал. Соответствующие темам лекций художественные, документальные и научно-популярные фильмы учащиеся не только просматривали, но и обсуждали. Ребята встречались с первыми комсомольцами, старыми коммунистами, ветеранами гражданской, Великой Отечественной войн, героями труда. После окончания школы на торжественной линейке в кинотеатре вступившим в ряды ВЛКСМ вручили членские билеты.

А в 1968 г. такое мероприятие провели еще в двух школах.

Второй год работает кинолекторий «Твоя будущая профессия». Подбираются фильмы, ярко и правдиво рассказывающие о профессиях, причем с учетом экономических особенностей Челябинска. На беседы с учащимися 8—10-х классов приглашаются работники той или иной профессии.

Вошли в традицию встречи со зрителями в молодежных общежитиях, диспуты на такие темы, как «Бой с равнодушием», «Как найти свое место в жизни» и т. д.

* * *

Планомерная и систематическая работа ведется и со взрослыми зрителями.

На производствах и в учреждениях организованы киноуголки. Члены коллектива кинотеатра и Совета — частые гости на предприятиях, где проводят беседы о фильмах репертуара, с помощью активистов этих предприятий организуют культпоходы на выдающиеся советские картины, распространяют билеты.

За два последних года удалось продать непосредственно на предприятиях свыше 70 000 кинобилетов.

За два года кинотеатр и Совет провели 14 кинофестивалей, пять тематических показов, 45 лекций на различные темы.

В практику кинотеатра вошли зрительские конференции, аудитория которых непрерывно растет.

Особенно оживленно было на конференциях по фильмам «Лебедев против Лебедева», «Совесть», «Заблудший», «Сердце матери», «Верность матери».

* * *

В преддверии дорогих сердцу каждого советского человека дат — 50-летия Ленинского комсомола и 100-летия со дня рождения В. И. Ленина — работа кинотеатра и Совета друзей кино вдвойне активизировалась.

«Спутник» провел тематический показ художественных и хроникально-документальных лент под девизом «Ты на подвиг зовешь, комсомольский билет!»

Первый его день надолго запомнится челябинцам. Билеты на фильм «Татьянин день» заранее распространили среди комсомольцев и несоюзной молодежи на предприятиях. Александра Максимовна достала красноармейское обмундирование первых лет революции. У входа в кинотеатр зрителей встречали две девушки с трикотажной фабрики в красноармейской форме и предъявляемые кинобилеты накалывали на штык. В фойе кинотеатра дружно пели песни времен революции и гражданской войны. С песней вошли и в зрительный зал. Настроение у всех было приподнятое, торжественное. Член Совета М. Полетаева рассказала во вступительном слове о рождении комсомола и его героических делах. Затем слово взял А. Крапивин, который в 1922 г., будучи делегатом съезда металлистов, слушал выступление Владимира Ильича Ленина. Комсомолец с 1919 г. С. Третьяченко поведал собравшимся об огневых годах гражданской войны, о боевых делах первых комсомольцев. В заключение член КПСС с 1919 г. П. Карпенко рассказал о своей учебе в коммунистическом университете имени Свердлова, где ему шесть раз посчастливилось слушать Ильича.

А потом молодежь, затаив дыхание, слушала голос Владимира Ильича, записанный на грампластинку,— его речь «Что такое Советская власть».

Надо было видеть, с каким волнением смотрели юные зрители на боевые дела своих отцов и матерей, запечатленные в фильме «Татьянин день». И, конечно, они ушли обогащенные, восторженные.

Этот вечер транслировался по радио и телевидению.

К юбилею комсомола в фойе кинотеатра оформлены тематические стенды «Сегодня мы не на параде, а к коммунизму на пути», «Пусть жизнь их всегда тебе служит примером», «Их имена на улицах нашего города». Комсомольские организации предприятий района часто проводят в кинотеатре торжественное вручение комсомольских билетов, рапорты комсоргов о своей работе, киновечера, обсуждения кинофильмов и многое другое.

Директор «Спутника» А. Нигматуллина благодарит В. Тихонова за интересное выступление

Хочется рассказать еще об одном интересном мероприятии — о фестивале, посвященном творчеству заслуженного артиста РСФСР В. Тихонова.

В 1966 г. Вячеслав Тихонов был избран почетным членом Совета друзей кино. Ему прислали приглашение принять участие в готовящемся фестивале. Но ответ был малоутешительным: Тихонов не мог приехать из-за большой занятости на съемках «Войны и мира». Тем не менее фестиваль состоялся.

Зрители с удовольствием просмотрели еще раз фильмы, в которых снялся их любимый актер: «Максимка», «Мичман Панин», «Две жизни», «Оптимистическая трагедия», «На семи ветрах», «Дело было в Пенькове». После сеансов состоялись зрительские конференции и обсуждения. В заключительной конференции приняли участие свыше трехсот человек. Своеобразный отчет о ней с подробным описанием выступлений зрителей послали В. Тихонову.

И вот, наконец, в июле этого года он приехал в наш город с новым фильмом — «Доживем до понедельника».

Всех желающих тогда не смог вместить «Спутник». Вячеслав Тихонов поделился со зрителями своими творческими планами, а больше рассказывал о работе своих коллег: С. Бондарчука, М. Володиной, С. Самсонова, Ю. Никулина и многих других.

После просмотра фильма «Доживем до понедельника» зрители высказали В. Тихонову свои впечатления.

Ну и, конечно, состоялось специальное заседание Совета друзей кино, в котором принял участие его почетный член В. Тихонов.

Большую, нужную работу проводит коллектив «Спутника», и хочется пожелать его директору, всем членам коллектива театра и Совета друзей кино дальнейших творческих успехов.

**А. ТАНЗЫБАЕВ,**
**ст. редактор методкабинета облуправления кинофикации**

# ПОСВЯЩЕНИЕ В КИНОМЕХАНИКИ

Ленинградское профессионально-техническое училище № 16, созданное на базе школы киномехаников, — одно из старейших учебных заведений. За 38 лет оно подготовило тысячи квалифицированных киномехаников для ряда областей и автономных республик Северо-Запада. Сотни питомцев школы трудятся в киносети Ленинградской области, с кинофикаторами которой у училища сложились прочные деловые связи, оказывающие благотворное влияние на учебно-воспитательную работу.

В Ленинградскую областную группу при ПТУ № 16 зачисляется молодежь, окончившая общеобразовательные школы в объеме 8—10 классов, преимущественно из числа киноорганизаторов, а также подростков, получивших квалификацию помощника киномеханика в порядке индивидуального ученичества непосредственно на киноустановках. Все они являются жителями Ленинградской области. Отбор кандидатов и направление их в училище производятся районными дирекциями совместно с райкомами ВЛКСМ.

Производственную практику учащиеся проходят на киноустановках области, осваивая новые, прогрессивные методы кинообслуживания населения. В училище часто организуются встречи слушателей с передовыми киномеханиками области, руководящими работниками киносети.

Таким образом, еще в училище будущие киномеханики наряду с теоретической подготовкой получают представление об условиях районов, в которых им предстоит трудиться, об особенностях и значении избранной профессии.

В арсенале многочисленных средств развития у молодых специалистов чувства высокой ответственности за порученное дело и профессиональной гордости за принадлежность к славной армии кинофикаторов важное место занимает организация торжественного выпуска слушателей.

Недавно по случаю очередного выпуска училища и в ознаменование 50-летия ВЛКСМ управление кинофикации совместно с Ленинградским обкомом комсомола провели торжественный вечер «Посвящение в киномеханики». 49 выпускников профтехучилища, направляемых в киносеть Ленинградской области, педагоги, представители киносети и управления профтехобразования, ветераны кино собрались в областном кинотеатре «Молодежный». Сюда же были приглашены представители дирекций киносети, в которые направлялись молодые киномеханики. Зал, где проходил вечер, был празднично украшен. Сотрудники управления кинофикации подготовили для выпускников теплые поздравления, сувениры.

Торжественный вечер открыл зам. начальника управления кинофикации заслуженный работник культуры РСФСР Н. Фокин. Он поздравил юношей и девушек с успешным окончанием профтехучилища и получением квалификации киномеханика, рассказал об очередных задачах кинофикаторов области. Директор Методического кабинета управления В. Кукушкин сообщил о передовых киномеханиках области, их методах работы, напомнил собравшимся о высокой миссии киномехаников — проводников социалистической культуры на селе, о значении киноискусства как мощного средства просвещения и воспитания трудящихся. С теплыми словами к выпускникам обратились директор профтехучилища Н. Тихомиров, инструктор областного комитета комсомола А. Тарасов, инспектор Ленинградского городского управления профессионально-технического образования Н. Тихина.

От имени коллектива киностудии «Ленфильм» молодых кинофикаторов приветствовал киноактер А. Кожевников. Он подчеркнул, что искусство режиссеров, актеров, всех творческих работников кинематографии может быть полноценно донесено до зрителей лишь при успешной деятельности многотысячной армии киномехаников.

С большим вниманием слушала молодежь выступления умудренных опытом работников кинофикации области: киномеханика Лужского района Е. Логиновой, технорука Бокситогорской дирекции киносети Л. Беляковой, директора киносети Ломоносовского района Р. Краузе.

Е. Логинова рассказала, как 16 лет назад, окончив это же училище, молоденькой девчонкой пришла работать на кинопередвижку, с какими трудностями пришлось ей встретиться, как при помощи опытных товарищей постигала мастерство киномеханика. Ныне она отличник кинематографии СССР, всеми уважаемый человек. Она научилась управлять автомашиной, получила права шофера III класса. А сама помогла водителю освоить киноаппаратуру и получить права киномеханика. Это позволяет им в один день обслуживать два населенных пункта. Каждый житель обслуживаемых кинопередвижкой пунктов в 1967 г. посетил кино в среднем 42 раза.

Л. Белякова, работая после окончания училища киномехаником, заочно получила среднее кинотехническое образование и была выдвинута на должность технорука. Сейчас она учится на заочном отделении Ленинградского института киноинженеров.

В заключение начальник областного управления кинофикации заслуженный работник культуры РСФСР В. Александров под аплодисменты присутствующих вручил выпускникам свидетельства об окончании училища, изготовленные типографским способом поздравления управления кинофикации, сувениры, а также направления на работу в дирекции киносети области. В. Александров рассказал, как 40 лет назад по путевке комсомола он начал ра-

ботать киномехаником, на всю жизнь полюбил эту профессию и гордится ею. Он пожелал молодым больших успехов в их благородном труде, призвал быть страстными пропагандистами советского киноискусства.

На трибуне — выпускница Г. Лосева. От имени своих товарищей она взволнованно благодарит преподавателей училища, всех тех, кто помогал осваивать сложную кинотехнику, и заверяет, что молодые киномеханики сделают все, чтобы обеспечить высокое качество показа и довести до широких масс трудящихся во всей полноте идейное и художественное богатство лучших советских фильмов.

Вечер подходит к концу. Руководители дирекций киносети в торжественной обстановке принимают молодое пополнение киномехаников. Директор кинотеатра «Молодежный» Я. Коган приглашает участников торжества просмотреть новые фильмы «Еще раз про любовь» и «Ильмень-озеро».

Возбужденные, взволнованные торжественной атмосферой праздника, выпускники училища покидают зал. Впереди у них — большая и интересная работа. Их ждет дружная семья ленинградских кинофикаторов.

**Т. ДАНЧЕНКО**

# ЗА ОПЫТОМ — К СОСЕДЯМ

Недавно работники Сорокской районной киносети побывали у своих соседей в Рыбницкой дирекции, которая считается одной из лучших в Молдавии. Вот мы и решили посмотреть, как и в каких условиях работают рыбницкие киномеханики, как у них поставлено рекламирование фильмов.

Мы познакомились с бригадой киномеханика Е. Рогута, которая уже полтора года держит переходящее Красное знамя дирекции. В бригаде восемь киноустановок, и на каждой хорошо поставлено рекламирование фильмов. За ним следит киномеханик К. Фуника. Он настоящий художник: изготовляет рисованную рекламу на полотне, а также трафаретным способом. Эта реклама идет не только по бригаде, но и по району.

Е. Рогут рассказал нам и о работе с сельхозфильмами. При каждом колхозе организованы курсы повышения квалификации. Дирекция киносети высылает туда каталоги сельхозфильмов, имеющихся в прокате. Администрация делает заявку на нужные им картины, и киномеханики показывают их. Демонстрация сельхозфильмов сопровождается лекциями или беседами.

В селах Катериновка и Рашкова по инициативе бригадира П. Славинского проводятся киноконференции. Нам довелось побывать на одной из них. В Доме культуры Катериновки (киномеханик т. Цехмийстер) проходила киноконференция по фильму «Железный поток». Один из учителей местной школы рассказал о жизни и творчестве А. Серафимовича, а один из киноорганизаторов — о том, как создавался фильм. Потом состоялся просмотр картины и ее обсуждение. Киноконференции привлекают очень много зрителей.

Из беседы с П. Славинским мы узнали, что при каждой киноустановке его бригады имеются детские кинотеатры.

Сорокские киномеханики, в свою очередь, поделились опытом работы. На прощание рыбницкие киноработники пообещали побывать у нас в районе. Такая форма обмена опытом очень полезна.

**Ю. ПОНОМАРЕВ,**
**художник**
**Сорокской киносети**

**ВЫПОЛНЕНИЕ ПЛАНА ОКТЯБРЯ 1968 ГОДА КИНОСЕТЬЮ СОЮЗНЫХ РЕСПУБЛИК**

| Республики | Сеансы | | | Зрители | | | Валовой сбор | | |
|---|---|---|---|---|---|---|---|---|---|
| | город | село | всего | город | село | всего | город | село | всего |
| РСФСР | 108,3 | 104,1 | 105,3 | 101,5 | 95,8 | 99,3 | 100,2 | 94,5 | 98,9 |
| Украинская ССР | 109,8 | 108,3 | 108,7 | 97,9 | 90,3 | 94,8 | 97,1 | 87,1 | 94,8 |
| Белорусская ССР | 111,3 | 117,1 | 115,7 | 99,1 | 87,9 | 93,7 | 101,4 | 84,3 | 96,3 |
| Узбекская ССР | 113,5 | 101,7 | 105,2 | 96,1 | 106 | 101,6 | 111,4 | 97,3 | 106,2 |
| Казахская ССР | 106 | 106 | 106 | 109,4 | 106,7 | 108,5 | 112,4 | 105,4 | 110,8 |
| Грузинская ССР | 120,4 | 97,6 | 107 | 113,6 | 108,4 | 112,1 | 109,3 | 103,7 | 108,4 |
| Азербайджанская ССР | 120,8 | 104,5 | 110,5 | 94,3 | 108,2 | 99,3 | 100,8 | 96,7 | 100,6 |
| Литовская ССР | 107,2 | 102,2 | 103,5 | 102,9 | 105,1 | 103,6 | 103,3 | 101,5 | 103 |
| Молдавская ССР | 105,2 | 111,9 | 110,3 | 107,4 | 105,4 | 106,3 | 109,9 | 102,2 | 107,4 |
| Латвийская ССР | 104,9 | 122,4 | 114,3 | 105,2 | 102,2 | 104,7 | 103,6 | 97,5 | 103,1 |
| Киргизская ССР | 103,6 | 104,7 | 104,3 | 80,6 | 101,1 | 89,8 | 85 | 102,6 | 90,4 |
| Таджикская ССР | 116 | 93,8 | 101,9 | 99,7 | 108,7 | 103,3 | 105,6 | 109,3 | 106,7 |
| Армянская ССР | 97,5 | 106 | 102,3 | 76,9 | 84,5 | 79,2 | 79,1 | 90,4 | 80,7 |
| Туркменская ССР | 110,5 | 114,2 | 112,7 | 109,1 | 110,9 | 109,7 | 111,8 | 112,9 | 112 |
| Эстонская ССР | 118,9 | 114,9 | 116,7 | 96,3 | 102,6 | 97,4 | 92,8 | 97,9 | 93,3 |
| Итого | 109,1 | 105,7 | 106,7 | 100,7 | 95,9 | 98,8 | 100,4 | 93,8 | 98,9 |

# КИНОРЕКЛАМА.

## КАКОЙ ОНА ДОЛЖНА БЫТЬ?

*На этот вопрос можно ответить одним словом — хорошей. Но что такое хорошо и что такое плохо? Здесь-то и начинаются разногласия...*

В нескольких номерах нашего журнала за этот год в порядке обсуждения опубликованы статьи о действенности рекламных средств. Авторы их по-разному оценивают те или иные виды кинорекламы.

Попробуем же подвести итоги обсуждения, разобраться в проблеме, которая всегда волновала и сегодня волнует всех, работающих в области продвижения фильмов.

Прежде всего необходимо отметить, что под словом «реклама» мы подразумеваем главным образом пропаганду лучших фильмов, отвечающих идейным и художественным запросам советского человека. Не просто привлечение зрителей в кинотеатр, а, в первую очередь, разъяснение идейной ценности данного произведения, его художественных особенностей, выраженное в такой форме, которая может вызвать интерес у зрителей, помочь выбрать нужный им фильм.

### ЧЕМ МЫ РАСПОЛАГАЕМ!

В нашем распоряжении имеется не так уж мало средств пропаганды и рекламирования фильмов. Киноплакаты различных размеров, которых только фабрика «Рекламфильм» выпускает на каждую картину от 100 до 200 тыс., фотографии — от 20 до 30 тыс. Эти же виды рекламы в большом количестве издаются республиканскими и областными киноорганизациями и отдельными кинотеатрами. Стенды на площадях и улицах городов и на фасадах кинотеатров. Световые надписи на зданиях. Фотокомплекты и щитки, листовки, закладки, буклеты. Проспекты, каталоги, рекомендательные списки, пригласительные билеты и другие виды полиграфической и фоторекламы, издаваемой миллионами экземпляров. Объявления в газетах, магнитофонные ролики. Сообщения по радио и телевидению. Специальные информационно-рекламные периодические киноиздания. «Кинонедели» в областных городах и республиканских центрах, которые выходят в газетном и журнальном виде. Рекламные ролики к подавляющему числу выпускаемых в прокат фильмов.

Большую помощь местным организациям в пропаганде фильмов оказывают методические и справочные издания Информационно-рекламного бюро Управления кинофикации и кинопроката союзного Кинокомитета. Ежемесячный бюллетень «Новые фильмы», «Пресс-информации», рекламные проспекты и буклеты — эти материалы рассчитаны на работников контор кинопроката, управлений кинофикации и кинотеатров. Для зрителей регулярно выходит тиражом 300 тыс. экз. очень хорошо оформленный журнал «Спутник кинозрителя». Его авторы — квалифицированные киноведы и кинокритики — помогают зрителям разобраться в репертуаре кинотеатров данного месяца.

### ЧТО ЖЕ ЭФФЕКТИВНЕЙ!

Основной вопрос, поставленный в статье **В. Гритчина** (№ 4 журнала),— это действенность отдельных форм рекламы. Думается, что приведенные им примеры социологических исследований еще не позволяют делать каких-либо выводов. Результаты работы, проведенной лабораторией социологических исследований Института философии АН СССР, о которых сообщает В. Гритчин, свидетельствуют, что решающее влияние на выбор фильма оказывают: мнения знакомых, сообщения в печати, фамилии актеров и рекламный ролик, который занимает первое место у всех групп зрителей. Плакаты же, фотощитки и другие виды изобразительной рекламы отходят на девятое место из десяти.

**А Б. Голубев** (№ 5) отмечает, что, по данным исследований, проведенных в ряде областей, 32% зрителей в заводских коллективах и 18% в колхозах при выборе фильма руководствуются кинорекламой. Мнения знакомых и родственников здесь тоже занимают ведущее место (35%).

Отсюда следует вывод, что проведенные исследования проблемы эффективности различного рода рекламных средств еще очень недостаточны и не дают оснований для утверждения о необходимости перераспределения затрат, которое делает В. Гритчин.

Кстати, сама постановка вопроса о сумме затрат на рекламу на одного зрителя вряд ли правомерна, как справедливо указывает **А. Алешко** (№ 11). Нет смысла считать, сколько тратится средств на рекламу в расчете на одного зрителя. Это ничего не говорит о существе дела. Важно, какая сумма уходит на рекламирование одного

фильма, какого именно и какова действенность затрат.

Один серьезный вывод из приводимых данных опросов можно сделать смело: все виды рекламы имеют право на существование, у каждого из них есть свои поклонники. И нельзя не согласиться с **В. Полтавцевым** и **В. Баландиным** (№ 4), считающими, что сейчас первоочередная задача — повышение идейного и художественного уровня всех видов кинорекламы.

Прав и **Е. Щекудов** (№ 7), утверждая: «...при затрате тех же денежных средств рекламное дело можно улучшить, если отказаться от шаблонов и проявить больше изобретательности». Прав он и указывая, что главное внимание следует уделять пропаганде лучших фильмов. Следовательно, еще одна важная задача — установить, какой фильм должен стать центральным в рекламной работе. А уж затем кинопрокатчики и кинофикаторы должны выбрать наиболее целесообразные формы рекламы, исходя из имеющихся возможностей.

## А КАКОВЫ ВОЗМОЖНОСТИ?

Однозначно ответить на этот вопрос нельзя. В одних областях и республиках — одни полиграфические и бумажные ресурсы, в других — другие.

Но есть и общее для всех. Это, во-первых, продукция «Рекламфильма», которая рассылается во все концы страны, магнитофонные ролики. Во-вторых, радио, телевидение, местная печать. Надо только умело, с большей выдумкой использовать все средства рекламирования и пропаганды фильмов. Но с этой задачей, к сожалению, не всегда и не везде справляются.

Каковы же наиболее характерные недостатки рекламной работы?

Первое. Отсутствие дифференцированного подхода к рекламированию различных по своим качествам и жанровым особенностям фильмов. Часто по объявлению в газете, по фасадной рекламе нельзя даже определить, что представляет собой данный фильм по жанру — трагедию, киноповесть, комедию, а может быть, детектив? О чем же эта картина, и вовсе не понять.

Второе. Злоупотребление крупными планами актеров, никак не выражающими взаимоотношений действующих лиц, их характеров. Перегрузка плакатов и объявлений текстом при отсутствии, как мы говорили, так необходимых зрителям сведений о теме фильма и его жанре. О многословии, в частности, говорит такой пример. Световая реклама, статическая и движущаяся, обычно сообщает: «Смотрите новый художественный фильм в кинотеатрах города». Сколько здесь лишних слов! И ведь каждая буква стоит денег, да не малых. А зритель на ходу и не прочитает всего. Не лучше ли ярко, броско дать название картины, указать ее жанр, тему, может быть, и имена создателей фильма, если они популярны?

Немало есть примеров плохого использования централизованной рекламы. Зачастую в конторах кинопроката и их отделениях скапливается большое количество плакатов, фотощитков, фотокомплектов и особенно справок о фильмах, печатаемых специально для сельских киномехаников. Почему-то они не выдаются, а лежат мертвым грузом на складах. Часто ссылаются на то, что эти материалы поздно получены. Но, как правило, реклама поступает заблаговременно, однако о ней, видимо, забывают.

Вот уже несколько лет Информационно-рекламное бюро Управления кинофикации и кинопроката союзного Кинокомитета регулярно выпускает «Пресс-информации» и бюллетень «Новые фильмы», в которых даны подробные сведения о фильмах и их создателях, приводятся тексты для афиш, листовок, объявлений, сценарии магнитофонных роликов и т. д. Но когда знакомишься с местной рекламой, то видно, что эти материалы используются недостаточно.

Отсутствуют многие необходимые материалы для художников, изготовляющих рекламу для кинотеатров и города. Эти факты говорят о недостаточном внимании управлений кинофикации и районных дирекций киносети к работе художников.

По всем данным, значительную роль в пропаганде и рекламировании фильмов играют рекламные ролики, выпускаемые киностудиями. О неудовлетворительном качестве их говорилось не раз. В настоящее время Информационно-рекламное бюро приступило к созданию двух-пятиминутных роликов по специально написанным сценариям. В дальнейшем такими роликами будут обеспечены все представляющие большой интерес кинокартины.

Нужно сказать, что за последние годы рекламирование и пропаганда фильмов, особенно советских, значительно улучшились. О накопленном в этой области опыте наш журнал постоянно рассказывает. Но нам предстоит еще большая работа по улучшению кинорекламы, в первую очередь на селе.

Статья В. Гритчина и отклики на нее правильно обращают наше внимание на необходимость научного подхода к решению рекламной проблемы. Редакция благодарит **В. Полтавцева, В. Баландина, Б. Голубева, Е. Щекудова, А. Алешко, О. Откидача, В. Чередника, В. Латина, Э. Орехова** и других, принявших участие в обсуждении этого вопроса. К сожалению, в нем мало участвовало руководителей контор и отделений кинопроката — тех, от кого прежде всего зависит успех рекламного дела.

Итак, каким должен быть плакат, стенд, объявление? Этот и многие другие вопросы еще ждут ответа. Будем надеяться, что организации, занимающиеся социологическими исследованиями, все же дадут убедительные материалы, которые помогут нам работать лучше, а кинопрокатчики и кинофикаторы используют их.

# Актер в кино

30-е годы в советском киноискусстве — период расцвета «актерского» кинематографа, годы появления в кино ярких актерских индивидуальностей. В. Марецкая, Н. Черкасов, Б. Щукин, Б. Чирков, Н. Охлопков, Б. Андреев, Н. Крючков, О. Жаков, Е. Кузьмина, Т. Макарова, Л. Свердлин, Л. Орлова, М. Ладынина и многие другие, и каждый самобытен, ни внешне, ни внутренне, ни по своей актерской теме ни на кого не похож.

«Если в немых фильмах было еще в какой-то мере возможно добиться решения своих идейных задач по преимуществу изобразительными и монтажными средствами, то в звуковом кино стало необходимым опираться прежде всего на актера, как основного выразителя идейно-художественного замысла», — говорит С. Герасимов.

Однако экран со своей «натурностью», в отличие от театра, не очень любит, когда актеры обильно пользуются гримом, париками, изменяют внешность. На этом основании в 20-е годы многие режиссеры подбирали исполнителей по принципу внешнего соответствия (типажный метод).

В поэтическом кинематографе редко создавались индивидуализированные образы людей. Персонажи там, как правило, обобщенные только внешне. И не удивительно, что многие режиссеры, сторонники этого художественного течения, часто обходились без актеров, а а если и приглашали их, то использовали как кинонатурщиков.

С. Эйзенштейн и в «Стачке», и в «Броненосце «Потемкине», и особенно в следующих своих фильмах — «Октябрь», «Старое и новое» — обходился почти совсем без актеров. Даже в роли Ленина в «Октябре» снялся рабочий Никандров, который внешне был похож на Владимира Ильича. На общих планах получились впечатляющие кадры, но раскрыть образ вождя более глубоко Никандров не смог.

Один из пионеров советского кино режиссер Л. Кулешов, ставя во главу угла киноискусства монтаж, отводил актеру второстепенное место. Как и все остальное, снятое оператором на пленку, игра актера была для режиссера только сырым материалом, монтируя который он и создавал художественное произведение. От «натурщика» (актером он теперь и не назывался) требовалось элементарное и самое общее выражение нужных по ходу действия эмоций, поведения. Принципы, провозглашенные Кулешовым, еще в 20-е годы были подвергнуты критике и, можно сказать, опровергнуты — и теоретически и в художественной практике — целой серией творческих неудач самого Кулешова. Тем не менее принцип «актер-натурщик», так же как и типажный метод, не исчез из практики современного кинематографа. С «типажом» вместо профессиональных актеров часто работали, например, итальянские неореалисты.

От «типажа», естественно, не требуется ни перевоплощения, ни проникновения в суть образа. Для режиссера его поведение — такой же монтажный материал, как пейзажи, предметы и т. д.

Лучше, по-видимому, когда актер подбирается не по физическому или психологическому соответствию, не по характерности, а по своей гражданской теме, — иначе говоря, по комплексу мыслей о современности.

Актерский образ в киноискусстве, как и всякий художественный образ, должен отличаться цельностью. Киноактер не может демонстрировать в своем персонаже десятки разных качеств, не приводя их все к одному знаменателю, не выявляя главного, которое конкретизируется, дополняется остальными чертами.

В актерском образе две стороны. Одна — это общее, типическое, выражающее определенное социальное явление. Другая — связана с индивидуальным в человеке, с особенностями его характера, темперамента, его внутреннего мира.

Общее, типическое выражается не абстрактно, а как бы преломляясь через индивидуальное. И тогда мы воспринимаем персонаж как живого, встречавшегося нам человека.

К сожалению, часто бывает и так, что сценарист намечает в своем персонаже только типическое, общее, надеясь, что индивидуальное, личное так или иначе принесет в образ актер.

Талантливому актеру и в самом деле обычно удается оживить схематически написанную роль. Правда, не всегда индивидуализация эта бывает необходима.

В фильмах некоторых жанров, например в сатирической комедии, в эпизодических ролях (когда нужно сыграть, скажем, просто бюрократа, старика, просто спортсмена и т. п.) индивидуализация образа может оказаться лишней.

Вообще спор о том или ином методе актерской игры сам по себе схоластичен. Выбор «единственно правильного» метода определяют особенности фильма.

Творчество актера — по-видимому, самое древнее изо всех существующих искусств — оказывается едва ли не самым трудным для теоретического осмысливания. До сих пор здесь много неясного — незаконных канонов, неоправданных обобщений.

Узнав о своем герое все необходимое, тщательно проанализировав будущий образ, актер от анализа переходит к синтезу. Из многих разрозненных элементов ему надо создать единое целое. В этом и состоит творчество актера, в этом прежде всего проявляется его творческая сила. Родится главное — зерно образа. А детали, нюансы, оттенки отшлифовываются на репетициях.

Б. Бабочкин вспоминал как-то о своей работе с братьями Васильевыми над образом Чапаева. Никак они не могли договориться о трактовке сцены ареста Фурмановым Жихарева и последующего столкновения комиссара с Чапаевым. Актер хотел показать здесь Чапаева обиженным и в своей злобе наивным человеком. Васильевы настаивали на повторении красок «грозного» Чапаева, уже использованных в сцене с ветеранами. Сколько энергии потратил Бабочкин, доказывая, что фразы: «Кто хозяин дивизии?» или: «Я — Чапаев! Ты понимаешь, что я — Чапаев?», не обязательно кричать. Но в сценарии ремарка «голос Чапаева гремел» повторялась бесконечное количество раз, и на этом «громе» братья Васильевы настаивали.

Но актер все же убедил режиссеров в своей правоте, в художественной целесообразности своей трактовки. И в дальнейшем Бабочкин вносил немало изменений в свою роль в «Чапаеве»; многое было найдено в коллективной работе режиссеров и актера.

На съемках от актера требуется взволнованная, эмоциональная «подача» героя. А это возможно лишь в том случае, если творчество актера продолжается и на

съемках, если и здесь он находит какие-то новые краски. Иначе говоря, в актерском творчестве очень важна импровизация. Именно она венчает долгую работу над образом. В самый последний момент на съемочной площадке возникает новое приближение к образу, и у актера появляется чувство первооткрывателя, чувство, без которого нет настоящего творчества, чувство, которое делает творчество величайшей радостью. Помня об этом, некоторые режиссеры вообще не проводят репетиций, чтобы актеры «не теряли непосредственности».

Хорошо ли, когда кинодраматург создает какой-нибудь образ «на актера», т. е. заранее готовит роль для определенного, обычно известного актера? В зарубежном кино это довольно распространенное явление, особенно в так называемом коммерческом кинематографе. Но, пожалуй, большинство мастеров советского кино против того, чтобы роли писались «на актера». Это вносит в сценарий, да и в игру актера долю трафаретности.

Режиссер А. Зархи, создавший в содружестве с И. Хейфицем такие яркие кинополотна, как «Депутат Балтики», «Член правительства», решительно выступает против принципа так называемого «кинематографического соответствия», когда актеров подбирают на роли по внешней или «внутренней» похожести. От воплощения этого принципа не приходится ждать тех приятных неожиданностей, тех открытий, которые характерны для настоящего искусства. Наоборот, кинематография ориентируется при этом на «знакомое», уже освоенное, профессионально привычное. Между тем, как это на первый взгляд ни парадоксально, именно несовпадение физических и психологических данных актера с ролью, говорит Зархи, и рождает удачу, способствует наиболее полному художественному решению замысла.

И это понятно. Ведь здесь вступает в свои права творческое перевоплощение — главное в исполнительском искусстве. Именно в этом случае актеру приходится все открывать заново.

Практика показывает, что все крупнейшие победы «актерского» кинематографа одержаны там, где от исполнителя требовалось искусство перевоплощения. Это незабываемый образ Ленина, созданный Б. Щукиным, о творчестве которого мы поговорим отдельно. Это образы Полежаева в фильме А. Зархи и И. Хейфица «Депутат Балтики» и Ивана Грозного в одноименной картине С. Эйзенштейна, созданные Н. Черкасовым.

«Работая над образом профессора Полежаева, — вспоминал Черкасов, — я вместе с режиссерами изучал биографии великих людей, ученых, интересовался жизнью, характерными особенностями Толстого, Павлова и Тургенева, Гёте, Вольтера и Дарвина и, конечно же, прежде всего Тимирязева. Я стремился познакомиться со всеми материалами — дневниками, мемуарами, перепиской, сочинениями, которые могли бы дополнить мое общее представление о герое...

В сознании возникал собирательный образ, где были и отдельные черты Менделеева, Павлова, Станиславского, Римского-Корсакова, Немировича-Данченко... Хотелось взять у Кирова остроту его определений для того места фильма, где Полежаев на пленуме Петросовета так язвительно говорит об отсутствии ученых. Запомнился призывный жест Ленина.

Я так сжился с этим образом, что мог легко выполнить любое задание, показать, как профессор Полежаев выступает с речью, как он занимается гимнастикой, как ведет себя с учениками, как танцует мазурку в день именин».

Глубоко осмыслив характер эпохи, изучив жизнь героя фильма, поняв мотивы его действий, Н. Черкасов получил возможность разработать роль в деталях, найдя в ней характерное и типическое, тщательно индивидуализировав при этом образ.

На всю жизнь запоминается зрителям В. Марецкая в картине «Член правительства», где она создала типический образ советской женщины, которая в условиях социализма проходит путь от простой, забитой крестьянки до депутата Верховного Совета СССР.

В сценарии К. Виноградской Александра Соколова изображена как «женщина огромного роста, с волнистыми волосами и с усмешкой красоты на лице». Режиссеры А. Зархи и И. Хейфиц предполагали пригласить на эту роль актрису героико-трагедийного плана типа А. Тарасовой или Н. Ужвий. А пригласили... В. Марецкую, известную по исполнению в театре эксцентрических комедийных ролей. И вот она, не обладая физической силой, не блистая внешней красотой, благодаря своему таланту, знанию жизни, народной мудрости передала внутреннюю, душевную красоту и нравственную силу своей героини. Образ Соколовой, созданный В. Марецкой, стал живым, полнокровным. Он до сих пор остается одним из лучших женских образов в советском кино.

А вот еще: П. Кадочников — князь Владимир Старицкий в «Иване Грозном», олицетворение безволия, и он же — Мересьев в «Повести о настоящем человеке», сама концентрированная воля.

А из самых последних примеров — М. Ульянов и И. Лапиков в ролях братьев Трубниковых в фильме «Председатель». Два брата, одинаковые характеры, «фамильные» темпераменты, обоим свойственны «взрывные» реакции, нетерпеливость. Но как не похожи люди! В диаметральных направлениях, видно, шли они по жизни. Один словно тянулся все время к чему-то настоящему, к свету, упорно, стиснув зубы, перешагивая через свои слабости. И вышел из него человек, украшающий род человеческий. Другой где-то в самом начале потерял что-то очень важное, с тех пор так и пошло — вниз, под гору. Личность разрушалась, деградировала, и уж нельзя было остановить ее падение.

Перевоплощение — основной принцип исполнительского искусства.

«Натурность» экрана диктует актеру жизнеподобную, достоверную игру. Это справедливо для произведений многих жанров. Но не для всех. В кино возможны ведь и гротеск, и сказка, и фантастика. И условность — не препятствие для актерского перевоплощения.

Здесь нужны актеры, умеющие не только перевоплощаться. Здесь нужны актеры — художники, а р т и с т ы, по выражению одного критика, умеющие придать образу свое лицо, свой стиль, без чего, как известно, нет художника.

**И. РАЧУК**

●

## ПО СЛЕДАМ НАШИХ ВЫСТУПЛЕНИЙ

# В совхозе смотрят кино

●

В № 9 нашего журнала за этот год была опубликована заметка «Когда же будет кино?» о недостатках кинообслуживания в совхозе «Новый мир» Горьковской области.

Председатель совета по кино Горьковского облсовпрофа И. Шало сообщил нам, что претензии молодых рабочих совхоза справедливы. Установлена денежная дотация, и с сентября здесь налажено регулярное кинообслуживание населения.

# ТЕХНИЧЕСКАЯ ЭКСПЛУАТАЦИЯ СЕЛЬСКИХ КИНОУСТАНОВОК

Данная тема предназначена для изучения на очередном районном семинаре киномехаников. Желательно, чтобы перед семинаром силами технических работников районной киносети (технруком, мастером-ремонтером, общественными кинотехническими инспекторами) было проверено несколько сельских киноустановок этого района, с тем чтобы при изучении темы можно было опереться на конкретные примеры как хорошей, так и неудовлетворительной эксплуатации сельских киноустановок района. Тогда занятие будет интереснее и нагляднее, и в конечном итоге эффективнее.

Сельская киносеть страны, как известно, оснащена широкопленочной и узкопленочной кинопроекционной аппаратурой в довольно широком ассортименте. На широкой пленке работают кинопроекторы КН-11, КН-12, КН-13, КН-14, КН-15 и КН-16, имеется некоторое количество проекторов типа «Колос» и «Ксенон-1». На узкой пленке работают кинопроекторы типов ПП-16-3 и ПП-16-4 (комплекта «Украина»). Нечетные шифры проекторов типа КН работают на однопостных установках, четные — на двухпостных. Проекторы «Украина» устанавливаются по одному. Таким образом, сельская киносеть довольно разнообразна по своему техническому оснащению, и каждая киноустановка требует индивидуального подхода. Но есть общие для всех сельских киноустановок требования и условия, выполнение которых гарантирует хорошее качество кинопоказа.

Основные из них: содержание киноаппаратуры, киноаппаратной и экрана; культура в работе киномеханика; обращение с фильмокопией; наблюдение за экраном; выполнение требований правил пожарной безопасности, техники безопасности и охраны труда.

Уход за киноаппаратурой подразумевает содержание ее в чистоте, в нерабочее время — в чехлах, регулярные профилактические осмотры-ремонты, производимые мастером киноремонтного пункта раз в квартал непосредственно на киноустановке, ремонты: № 1 — через 500 *час* работы, № 2 — через 1000 *час* работы, № 3 — через 2000 *час* работы каждого аппарата типа КН и соответственно 600, 1200, 2400 *час* — для аппаратов ПП-16.

Помимо этого, перед началом работы аппаратура должна быть тщательно проверена киномехаником, а после рабочего дня очищена от пыли, грязи, лишнего масла и зачехлена. При осмотре кинопроектора проверяют, правильно ли выставлены зубчатые барабаны, при необходимости регулируют зазоры между роликами и зубчатыми барабанами, наматыватель, читающую оптику, обтюратор, осветительно-проекционную систему, фетровый ролик, сцепление вала электродвигателя с ведомым валом кинопроектора, смазывают кинопроектор и проверяют состояние лентопротяжного тракта пропуском кольца 100%-ной кинопленки.

При проверке звуковоспроизводящей аппаратуры следует обратить внимание на исправность ламп в усилителе, фотошланга, при необходимости отцентрировать звуковую катушку громкоговорителя, проверить его исправность, установить перемычки коррекции в усилителе для воспроизведения грамзаписи и в усилителе 90У-2 для работы на 16- или 35-*мм* фильмокопии.

Если киноустановка питается от передвижной электростанции, следует проверить магнето, при необходимости отрегулировать натяжение вентиляторного ремня двигателя, установить зажигание на двигателе, проверить исправность свечей, системы питания двигателя, отрегулировать зазоры между клапанами и толкателями двигателя, зачистить контакты прерывателя магнето и установить между ними нормальный зазор, проверить правильность установки газораспределения в двигателе (передвижную электростанцию проверяет моторист).

В сельской киноаппаратной обязательно должен быть журнал (см. № 10 «Киномеханика» за 1968 г.), в котором отражаются работа кинопроекторов в машино-часах, дефекты проекции и звуковоспроизведения, поломки аппаратуры и техническое состояние фильмокопии.

Этот журнал регулярно проверяется технруком районной дирекции киносети и реммастером, которые делают в нем необходимые отметки, дают указания киномеханику и контролируют их выполнение.

От культуры в работе киномеханика, санитарного состояния киноаппаратной зависит очень многое и, конечно, сбережение кинооборудования, фильмокопии, качество кинопоказа. Поэтому нельзя ждать ничего хорошего от киноаппаратной с пылеобразующими полами, потолками и стенами, к тому же захламленной и находящейся в антисанитарном состоянии. Тот, кто работает в такой, с позволения сказать, «киноаппаратной», не уважает себя, зрителей, свою профессию. Любую сельскую киноаппаратную можно привести в порядок силами самого киномеханика и с помощью общественности.

Сельская киноаппаратная обязательно должна отапливаться. Способов для этого много, и они общеизвестны. Поддержание нормальной температуры в киноаппаратной способствует сбережению аппаратуры, фильмокопий, здоровья киномеханика и повышению качества кинопоказа.

Желательно, чтобы стены и потолок сельской киноаппаратной были выкрашены масляной краской, в крайнем случае — клеевой, а пол зацементирован с железнением либо покрыт линолеумом или пластмассовыми материалами. В киноаппаратной не должно быть ничего лишнего, не относящегося к работе, и конечно, чисто. Пол следует регулярно протирать влажной тканью.

Одежда и руки киномеханика и его помощника должны быть чистыми, так как им приходится иметь дело с точной аппаратурой, оптикой и фильмокопией. Частицы пыли, грязи и масла, оседая на фильме и оптике, увеличиваются во много раз и проецируются на экран, снижая качество изображения. К тому же пыль, масло и грязь наносят повреждения оптике и фильму.

Фильмокопия требует особого обращения. Ее эмульсионный слой очень нежный и легко портится, а это снижает техническую годность фильма и качество проецируемого изображения и звуковоспроизведения. Перематывать фильмокопию можно только на исправной, не разболтанной и не перекошенной моталке со скоростью не свыше 100 *м/мин*. Превышение скорости вызывает электризацию пленки, способствующую притягиванию и оседанию на ней частиц пыли. Эта пыль при межвитковом трении во время перемотки рулона наносит повреждения поверхности фильма. К тому же быстрая и рывками (неравномерная) перемотка часто вызывает обрывы пленки. При перемотке можно касаться только базовых краев пленки, но никак не ее поверхностей. Пальцы могут нанести повреждения эмульсионному слою.

При перемотке производится техническая проверка фильмокопии, причем обращается особое внимание на качество склеек. Дефектные склейки переделываются.

Фильмокопии хранятся в заряженных увлажняющим составом фильмостатах.

Фильм наматывается в рулон не плотно, но и не рыхло: плотная намотка не даст возможности пройти парам увлажняющего состава в межвитковые пространства и тем самым увлажнить фильм, а рыхлая может привести к порче фильма при транспортировке или выпадению середины рулона.

Категорически запрещается уплотнять рулон, вытягивая конец пленки, выравнивать рулон ударами по его торцу, извлекать середину, спускать пленку на пол. Эти варварские способы, применяемые иногда нерадивыми киномеханиками, наносят непоправимые повреждения фильму.

Говорят, что экран — это зеркало киноустановки. Он должен быть аккуратно и хорошо натянут, обрамлен и быть идеально чистым. Это необходимо не только из эстетических соображений, но и в целях хорошего качества кинопоказа. Загрязненный и плохо натянутый экран снижает яркость и контрастность изображения. Следует бороться с так называемыми паразитными засветками экрана, снижающими контрастность и разбеливающими изображение. Паразитные засветки появляются из-за плохо зашторенных окон и дверей, слишком ярких светящихся обозначений запасных выходов и других источников света. При недостаточных световых потоках кинопроекторов это особенно недопустимо.

Полотняные экраны надо периодически покрывать бариевой пастой, а поливинилхлоридные (пластикатные) протирать влажной тканью. Экран должен быть чистым всегда.

Качество кинопоказа во многом зависит от того, насколько внимательно киномеханик наблюдает за экраном. Своевременно устранить нерезкость изображения вследствие смещения проекционной оптики, перейти с поста на пост, не показав ракордов, устранить неравномерность освещения экрана и т. д.— значит, не дать повода зрителям к недовольству. Киномеханик во время демонстрации фильма не должен отвлекаться от работы и основное внимание уделять наблюдению за качеством изображения на экране.

Немаловажное значение имеет и качество звуковоспроизведения. Нередко громкость звучания на сельских киноустановках не регулируется в зависимости от заполняемости зала и особенностей фонограммы, а это часто вызывает болевые ощущения в ушах при незаполненном зале или же недостаточную громкость при переполненном зале (вследствие большой поглощаемости звука одеждой зрителей). Здесь от киномеханика также требуются внимание и наблюдательность.

С 1967 г. не печатаются фильмокопии на огнеопасной нитроцеллюлозной пленке, но в фильмофонде такие копии пока еще есть. И потому правила пожарной безопасности должны соблюдаться полностью и строго.

В аппаратной сельской киноустановки не может находиться более двух программ фильмов, заключенных в частевые коробки и фильмовые ящики или фильмостаты.

Часто пожары и несчастные случаи происходят из-за неисправности электропроводки: обвислости, поврежденной изоляции, ненормированных предохранителей, так называемых «жучков», не защищенных токонесущих частей и деталей электрооборудования, незаземленных или плохо заземленных станин проекторов, корпусов усилительных устройств, отсутствия резиновых ковриков, защитных резиновых галош и т. д. Словом, к каждой мелочи необходимо внимание. От этого зависят жизнь и здоровье киномехаников и зрителей, сохранность зданий и оборудования.

**В. КОРОВКИН**

# Совершенствовать ксеноновые осветители

## НЕКОТОРЫЕ СООБРАЖЕНИЯ О РАБОТЕ КСЕНОНОВЫХ ЛАМП СВД ТИПА ДКсР-3000 В ОСВЕТИТЕЛЯХ ОК-5/3

В кинотеатре «Киев» на проекторах КПТ-3 в июне 1966 г. были установлены мощные (3-*квт*) ксеноновые осветители ОК-5/3. Двухлетняя практика эксплуатации этих осветителей показала бесспорные преимущества ксеноновых 3-*квт* ламп СВД по сравнению с угольными дугами.

Средняя освещенность широкого экрана площадью 5×12 *м* (60 *м*²) при режиме работы лампы 90 *а* и напряжении 28 *в* составляет 120 *лк*, что обеспечивает хорошее качество проекции.

При двухсменной работе кинотеатра режим работы каждой лампы — в среднем 7 *час* в сутки. Лампы работают поочередно по 20 *мин* каждая (600-*м* части), что обусловливает минимум их включений и выключений. Селеновые выпрямители 20-ВСС-1, питающие лампы, снабжены электрическими фильтрами ФСК-3000, сглаживающими пульсации тока.

За два года работы мы использовали 35 ксеноновых ламп ДКсР-3000 (т. е. 1,4 лампы в месяц). В месяц эти затраты составляют 228 руб. (цена лампы 157 руб.).

В условиях работы на углях КПИ-9 (положительный) и КП-8 (отрицательный) при средней стоимости 34 коп. (прежняя цена) за один уголь в сутки расходовался 21 уголь стоимостью 7 руб. 14 коп., что в месяц составляет 214 руб. 20 коп. Таким образом, при работе на ксеноновых лампах перерасход составил в месяц 14 руб. без учета экономии электроэнергии.

Экономические преимущества ксеноновых ламп СВД ДКсР-3000 в денежном выражении могли бы быть более высокими, если бы лампы изготовлялись Московским заводом электровакуумных приборов более качественно.

Между тем из 35 ламп в течение двух лет взорвались четыре, выпал тугоплавкий наконечник положительного электрода — в пяти, колба внутри преждевременно покрылась белосиним налетом — в трех. Из 35 ламп отработали: 400 *час* и более — 4, от 300 до 400 *час* — 3, от 200 до 300 *час* — 8, от 150 — до 200 *час* — 7, менее 150 *час* — 13.

Таким образом, в среднем каждая третья лампа оказалась низкокачественной, не отработавшей даже гарантированного срока службы.

Существенный недостаток в эксплуатации ксеноновых ламп ДКсР-3000 — необходимость в частой смене их, а смена лампы, на что порой затрачивается более часа, трудоемка и неудобна. Особенно это связано с оснащением ламп эластичными удлинителями, шлангами подачи воды, чисткой отстойника струйного реле и его фильтрующей сетки, созданием надлежащего напора воды, проходящего через лампу и контротражатель.

Следует заметить, что водяное охлаждение ламп — серьезное препятствие к широкому внедрению ламп ДКсР-3000 в кинотеатрах. Для нормальной и надежной работы необходимо, чтобы через лампу проходило в минуту 3—4 *л* воды, а это возможно при условии, если в водопроводной сети постоянно поддерживается давление порядка 3—4 *атм*, чего достичь не всегда возможно. Только из-за плохой подачи воды в таких больших кинотеатрах города, как «Комсомолец Украины», «Спутник», эти лампы не нашли должного применения.

Расход воды для работы ламп смело можно назвать колоссальным. Ведь практически через каждый проектор с учетом охлаждения фильмового канала и контротражателя расходуется 5 *л* воды в минуту, а через два проектора — 10 *л* (т. е. 60 ведер воды в час). Практически с 9 до 24 *час* в сутки вентиль подачи воды на лампе у нас открыт до отказа.

Для надежной подачи воды на лампу приходится ограничивать ее прохождение через фильмовый канал и контротражатель.

Последовательное соединение подачи воды через фильмовый канал и лампу себя не оправдывает, так как ввиду большого сопротивления расход воды падает и струйное реле отключается. Кроме того, при большом давлении воды шланги лопаются, сползают с трубок, вода просачивается на входных трубках водяного охлаждения фильмового канала. К тому же эти трубки тонкостенные, часто на изгибах дают трещины и отламываются в местах входа в распределительные колодки.

Необходимо быстрее решить вопрос о поставке в киносеть 3-*квт* ксеноновых ламп с сухим (воздушным) охлаждением. Это намного облегчило бы работу с ними в аппаратных.

Совершенствование устройств мощных ксеноновых источников света и обслуживания их — задача сегодняшнего дня.

**И. ГРОМОВ,**
**технорук**

**Киев**

От редакции. Тов. И. Громов пишет об опыте эксплуатации осветителей ОК-5/3 с ксеноновыми лампами типа ДКсР-3000, выпускавшимися Московским заводом электровакуумных приборов (МЗЭВП) до 1967 г. со штуцерами. Качество этих ламп действительно было низким, и сам завод указывал их средний срок службы 150 *час.*

С 1968 г. МЗЭВП перешел на выпуск бесштуцерных ксеноновых ламп типа ДКсР-3000, которые очень удобны в эксплуатации. Для их смены необходимо отвинтить всего две специальные накидные гайки с накаткой: одну — крепящую верхний вывод (цоколь) лампы, вторую — нижний. Гайки отвинчиваются и завинчиваются без применения каких-либо инструментов. При этом лампа одновременно механически крепится и соединяется с цепью электропитания и системой водяного охлаждения электродов.

Так как новые лампы делаются с малым допуском на высоту светового центра, а верхний эластичный удлинитель оставляется на месте в осветителе при смене лампы, то после установки новой лампы она достаточно точно размещается в фокусе и практически почти не требуется дополнительной регулировки осветительной системы.

Для обеспечения протекания через ксеноновую лампу ДКсР-3000 старой конструкции необходимого количества охлаждающей воды (4—5 *л* в минуту) в осветителе ОК-5/3 требуется давление воды на входе не более 2 *атм.* Если в кинотеатре для получения необходимого расхода охлаждающей воды через ксеноновую лампу (4 *л* в минуту) требуется давление 3—4 *атм,* как указывает И. Громов, то это свидетельствует о каких-то неполадках в системе водяного охлаждения: засорении системы, перегибе шлангов, смещении уплотнительных резиновых колец и т. п., т. е. в подобных случаях необходимо найти причины большого гидравлического сопротивления системы и устранить их. С новыми, бесштуцерными ксеноновыми лампами гидравлическое сопротивление системы меньше, чем с лампами старой конструкции, поэтому в правильно смонтированной и отрегулированной установке при том же нормальном расходе охлаждающей воды достаточно еще более низкого давления: 1,7—1,8 *атм.*

Начальные электрические и световые характеристики бесштуцерных и старых ламп одинаковы, так что световой поток кинопроектора при переходе на новые лампы не меняется. Для установки новых ксеноновых ламп в осветителях ОК-5/3 необходима замена эластичных удлинителей и переходных штуцеров. Эти новые детали должен был разослать на киноустановки киевский завод «Кинап».

Чтобы обеспечить надежное водяное охлаждение ксеноновых ламп, а также значительно уменьшить или почти полностью исключить расход воды из водопровода, разработаны специальные охлаждающие циркуляционные установки, однако их массовый выпуск задерживается одесским заводом «Кинап». Многие кинотеатры своими силами оборудуют циркуляционные установки, используя достаточную для работы 3-*квт* ксеноновых ламп теплоемкость бака с водой емкостью 200—500 *л.* Для хорошей работы такой установки желательно, чтобы материал бака и труб был достаточно устойчив к коррозии: пластмасса, оцинкованное железо и т. п. Насос должен развивать напор порядка 2 *атм* при расходе не менее 0,8 $м^3$/*час* и иметь в качестве привода надежный асинхронный двигатель; насосы с коллекторными двигателями капризны в работе, требуют тщательного ухода, поэтому не рекомендуются.

Сейчас МЗЭВП разработал и начал производство ксеноновых ламп мощностью 3 *квт* типа ДКсШ-3000-1 без водяного охлаждения, только с воздушным (см. «Киномеханик» № 2 за 1967 г., а также книгу Г. Голостенова и Т. Дербишер «Источники света кинопроекторов», 1968 г., серия «Библиотека киномеханика»). Лампы ДКсШ-3000-1 отличаются от ДКсР-3000 цоколевкой, бóльшими размерами и требуют более интенсивного охлаждения воздухом, поэтому их применение в осветителях ОК-5/3 требует некоторой переделки последних.

Необходимо также иметь в виду, что яркость ламп ДКсШ-3000-1 несколько меньше, чем ламп ДКсР-3000, поэтому с осветителем ОК-5/3 они дадут световой поток кинопроектора КПТ соответственно ниже (примерно на 25%), следовательно, их можно применять с этими осветителями в кинотеатрах с соответственно меньшей площадью экрана (не более 50 $м^2$).

Опыт эксплуатации экспериментальных осветителей НИКФИ с лампами ДКсШ-3000-1 в пяти московских кинотеатрах показал высокие эксплуатационные качества этих ламп. В частности, срок их службы превышает 400 *час.* Промышленный выпуск осветителей для кинопроекторов с этими лампами намечен киевским заводом «Кинап» на 1969 г.

## Резервирование надежности

Практика работы в кинотеатре «Энергия» показала, что в кинопроекторах «Меоптон-IVC» весьма часто выходят из строя тумблеры — выключатели дистанционного управления селеновыми выпрямителями.

Вместе с тем в кинопроекторах имеется второй тумблер дистанционного управления, который в большинстве случаев на киноустановках не подключен к линии.

Опыт показал, что целесообразно рабочий тумблер-выключатель соединить параллельно со вторым неподключенным тумблером для дистанционного управления селеновыми выпрямителями.

**Ю. ПЕТРОВ,**
**технорук**
**Волгоград**

# ЭКСПЛУАТАЦИЯ, МЕТОДЫ КОНТРОЛЯ И ЮСТИРОВКИ КСЕНОНОВЫХ ЛАМП ДКсР-3000

В аппаратной московского кинотеатра «Орион» более трех лет в проекторах КПТ-3 эксплуатируются мощные газоразрядные ксеноновые лампы типа ДКсР-3000. Опыт работы показал необходимость оперативного контроля за установкой ламп и за их состоянием в процессе эксплуатации. Ошибка в установке лампы по вертикали на 5 *мм* влечет за собой снижение светового потока на 20%, а смещение контротражателя на 5 *мм* — падение светового потока на 35% при резком снижении равномерности освещенности с 0,7 до 0,4.

С целью точной и быстрой установки ламп в аппаратной кинотеатра «Орион» применяется весьма простое приспособление.

Для его изготовления необходимо выточить на токарном станке оправу-цилиндр, подобную оправе объектива. Может быть также использована оправа от непригодного объектива. С одной стороны в оправу *1* (рис. 1) ввинчивают конус *2* с отверстием *4* ∅ 0,7 *мм*, а с другой — вставляют выточенный по диаметру из 3 ÷ 4-*мм* органического стекла круг *3* с нанесенным на нем по центру перекрестьем. После нанесения на круг линий перекрестья глубиной 0,5 *мм* его матируют наждачной бумагой.

Пользуются приспособлением следующим образом. С кинопроектора снимают объектив и взамен него вставляют конусной частью в сторону кадрового окна указанное приспособление. В фонаре проектора устанавливают ксеноновую лампу и без контротражателя, при закрытых крышках фонаря, зажигают. На матовом стекле появляется четкое изображение электродов лампы, разряда и основного отражателя. Так как установка лампы велась приблизительно, то на стекле могут возникнуть изображения, показанные на рис. 2. В первом случае (*А*) лампа установлена ниже, во втором (*Б*) — выше оптической оси кинопроектора. Нужно помнить, что изображение на матовом стекле перевернутое, так как отверстие в конусе работает как линза.

Выключив лампу, ее перемещают на небольшое расстояние (1 ÷ 2 *мм*), вновь закрепляют и включают. Это делают до тех пор, пока на матовом стекле появится изображение, соответствующее рис. 2 (*В*). При правильном положении лампы междуэлектродное расстояние делится на две равные части горизонтальной линией. Разряд установленной таким образом лампы будет находиться строго на оптической оси кинопроектора.

После этого приступают к юстировке основного отражателя. Он должен быть установлен таким образом, чтобы работала

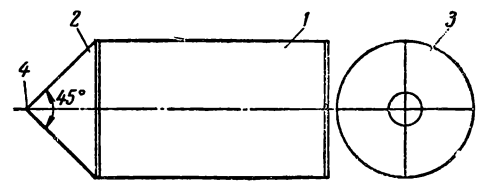


**Рис. 1:**
*1* — оправа (цилиндр); *2* — конус с отверстием; *3* — матовое стекло с нанесенным перекрестьем; *4* — отверстие

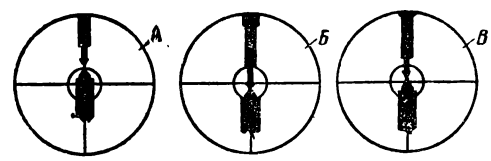


**Рис. 2:**
*А—Б* — неправильная установка лампы; *В* — правильная установка лампы

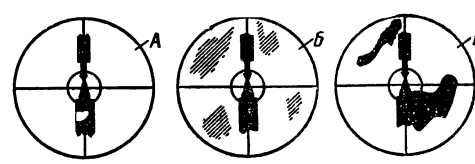


**Рис. 3:**
*А* — отъюстированный отражатель; *Б* — неотъюстированный отражатель; *В* — отражатель с дефектами отражающего слоя

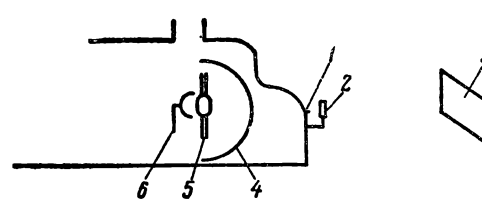


**Рис. 4:**
*1* — отверстие в задней крышке кинопроектора; *2* — линза в оправе; *3* — экранчик; *4* — основной отражатель; *5* — ксеноновая лампа; *6* — контротражатель

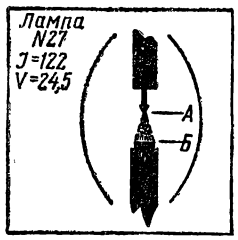


Рис. 5

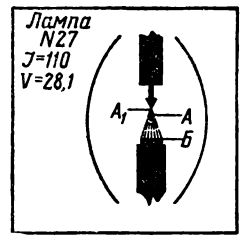


Рис. 6

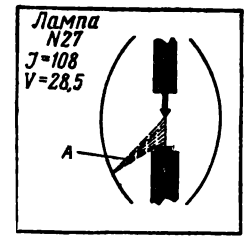


Рис. 7:
*А* — сбитый участок пламени

вся отражающая поверхность. Об этом легко судить по степени освещенности матового стекла. Если отражатель работает не полностью или отдельные его участки имеют дефекты отражающего слоя, на матовом стекле изображение будет освещено неравномерно. На рис. 3 (*А*) показано изображение отъюстированного отражателя, не имеющего дефектов; на рис. 3 (*Б*) — изображение отражателя, не имеющего дефектов, но неотъюстированного, на рис. 3 (*В*) — изображение отражателя, имеющего дефекты отражающего слоя (световые провалы на отдельных участках).

В процессе эксплуатации лампы также необходим ежедневный контроль за состоянием колбы, электродов и отражающей поверхностью контротражателя. Для этой цели применяется другое приспособление, (рис. 4), дающее возможность с достаточной точностью контролировать эти параметры. Приспособление имеет линзу оптической силой $+1{,}5 \div 2$ диоптрии (можно взять линзы от обычных очков) и экранчик *3* размером $100 \times 100$ *мм* из миллиметровой бумаги.

В задней крышке проектора, на горизонтали (плоскость оптической оси) сверлят отверстие *1* $\varnothing$ $1{,}5 \div 2{,}5$ *мм* таким образом, чтобы падающий в него свет от лампы не преграждали детали осветителя. Оправу линзы *2* крепят на поворотной оси наружной части крышки, а отверстие в крышке закрывают специально подогнанной по диаметру отверстия заглушкой.

Пользуются приспособлением следующим образом. Зажигают ксеноновую лампу, вынимают заглушку из отверстия в крышке. На пути лучей, выходящих из отверстия, устанавливают линзу. Экранчик из миллиметровой бумаги располагают на расстоянии 1,5—2 *м* от линзы. Точное расстояние находят опытным путем, так как резкость изображения зависит от диаметра отверстия и оптической силы линзы. Экранчик крепят на легкой треноге или задней стене аппаратной. Необходимо точно отметить место треноги, чтобы точно устанавливать ее при повторных проверках.

По изображению на экранчике можно судить об отражающих свойствах контротражателя. Если изображения электродов лампы, разряда и очертания колбы получились четкими (латунные детали лампы имеют естественную красно-желтую окраску), то такой контротражатель вполне пригоден для эксплуатации (рис. 5).

Если изображение смытое, хорошо отфокусированным его получить не удается, цвет латунных деталей лампы неразличим, то контротражатель подлежит замене.

При первоначальной установке лампы на экранчике делают карандашом отметки по обрезу катода и анода. На этом же экранчике пишут номер проверяемой лампы и ее электрическую характеристику. Каждая лампа должна иметь свой экранчик. В процессе эксплуатации возможны разрушение материалов электродов и соответствующее увеличение междуэлектродного расстояния. Это обнаруживают путем сравнения с первоначальными отметками (рис. 6).

О степени взрывоопасности лампы судят по потемнению колбы и стабильности пламени — разряда. Для проверки лампы по этому параметру экранчик делают из куска чистой белой бумаги, на котором в случае потемнения колбы плохо или совсем не просматриваются контуры потемневшей лампы (контуры видны в виде светлых линий). Нестабильное пламя — подвижное, часто сбивающееся с анодной площадки.

Сбитый язычок пламени, достигая стекла, вызывает местный перегрев колбы, что ведет к неминуемому взрыву. Поэтому лампу, у которой пламя удерживается менее чем на 50% поверхности анодной площадки (50% сечения анодной площадки на экранчике), немедленно снимают с эксплуатации (рис. 7).

Описанное приспособление помогло в течение полутора лет предотвращать случаи взрыва ксеноновых ламп из-за нестабильности пламени, вызывающей местный перегрев колбы.

**А. ВЕСТМАН,**
**технорук**
**кинотеатра «Орион»**

# ЗВУКОКОНТРОЛЬНЫЙ СТОЛ 16-ЗСК

*Один из видов контроля за фильмокопиями, находящимися в эксплуатации,— контроль за техническим состоянием фонограммы, ее целостностью и синхронностью с изображением.*

*Некачественная фонограмма или нарушенная синхронность ее с изображением вызывают неприятное впечатление при просмотре фильма, а такие дефекты, как отсутствие отдельных участков фонограммы, вызывающие провал (выпадение слов или фраз, приводящих к искажению смысла диалогов), вообще недопустимы.*

*Путем определенных монтажных операций можно устранить указанные недостатки.*

*В конторах кинопроката для обнаружения дефектов фонограммы и контроля после устранения дефектов применяются звукоконтрольные столы. В данной статье описан новый стол 16-ЗКС, серийное производство которого начато одесским заводом «Кинап» по конструкторской разработке Одесского конструкторского бюро кинооборудования (ОКБК).*

## ТЕХНИЧЕСКАЯ ХАРАКТЕРИСТИКА

Стол 16-ЗКС предназначен для контроля за 16-*мм* звуковыми фильмокопиями, имеющими фотографическую или магнитную фонограмму.

Стол позволяет выполнять следующие операции:

а) просмотр изображения кадра на экране с синхронным прослушиванием фотографической или магнитной фонограммы;

б) прослушивание фотографической фонограммы и просмотр ее на экране;

в) визуальный контроль за состоянием поверхностей фильмокопии в проходящем и отраженном свете;

г) перемотка фильма в обоих направлениях;

д) отдельные монтажные операции (вырезки и склейки).

Звукоконтрольный стол оборудован:

1) кинопроекционной системой, обеспечивающей проекцию кадра на просветный экран;

2) звукочитающим блоком и звуковоспроизводящим устройством, рассчитанным на воспроизведение фотографической и магнитной фонограмм совмещенной фильмокопии;

3) перематывающим устройством с индивидуальными электроприводами, обеспечивающим перемотку фильма, намотанного на стандартные бобины емкостью 600 *м* (Б16-600) и 120 *м* ( Б16-120);

4) верхним и нижним светильниками для контроля за состоянием поверхности фильмокопии в отраженном и проходящем свете.

Контроль за фильмокопией производится при скорости движения фильмокопии $24\ ^{+1}_{-0,5}$ *кадр/сек.*

Среднее значение скорости перемотки фильмокопии в обоих направлениях без зарядки ее в просмотровый и звукочитающий блоки составляет 50—60 *м/мин.*

Изображение кадров фильма посредством кинопроекционной системы проецируется на просветный экран размером 200×300 *мм.* Увеличение изображения — 25×.

Одновременно с изображением кадра может быть спроецирована фотографическая фонограмма с целью обнаружения механических дефектов кинопленки на участках расположения фонограммы.

Для удобства поиска дефектных участков фильмокопии предусмотрены возможность проецирования на экран межкадрового промежутка со стартовыми знаками, а также ручное проворачивание лентопротяжного механизма, перемещающее фильмокопию за один оборот ручки на 12 кадров в любую сторону.

Благодаря высокой освещенности экрана (120 *лк*) и затеняющему козырьку перед ним работать на столе можно в помещениях, освещенность которых достигает 50 *лк.*

Звукочитающее устройство рассчитано на воспроизведение фотографической и магнитной фонограмм, совмещенных с изображением.

Расположение оптической и магнитной звукочитающих систем при правильной зарядке фильма обеспечивает синхронное звуковоспроизведение как фотографической, так и магнитной фонограмм.

Читается фонограмма на вращающемся гладком барабане механического стабилизатора скорости, обеспечивающего высокую равномерность движения фонограммы.

Прослушивается фонограмма через громкоговоритель или головной телефон.

Звуковоспроизводящее устройство, состоящее из усилителя 90-У2, предварительного усилителя 7У-17 и громкоговорителя 4А18/А, обеспечивает воспроизведение фонограммы от 100 до 4500 *гц.*

В перематывающем устройстве и сматыватель и наматыватель имеют самосто-

**НА ЗАВОДАХ, В КБ И ЛАБОРАТОРИЯХ**

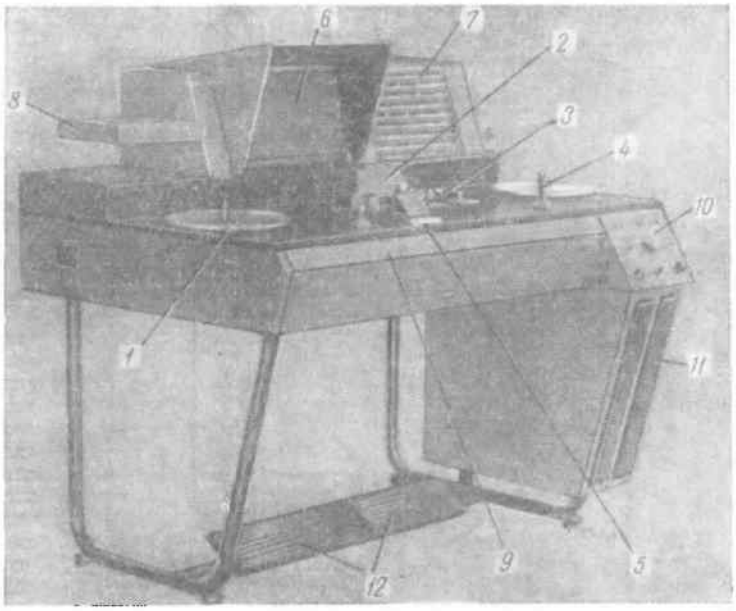


**Рис. 1. Общий вид звукоконтрольного стола 16-ЗКС**

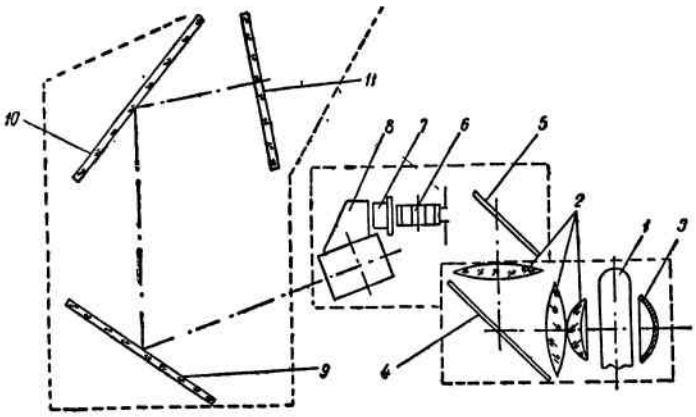


**Рис. 2. Оптическая схема кинопроекционного устройства**

ятельные электроприводы, благодаря чему, в зависимости от направления движения фильмокопии, сматыватель может работать в качестве наматывателя, а наматыватель — в качестве сматывателя.

Звукоконтрольный стол 16-ЗКС рассчитан на питание от сети переменного однофазного тока частотой 50 *гц* напряжением 220 и 127 *в*. С завода стол выпускается включенным на питание напряжением 220 *в*. При питании от сети напряжением 127 *в* перед включением в сеть необходимо сделать переключение на трансформаторе.

Общая мощность, потребляемая звукоконтрольным столом,— около 600 *ва*. Габариты стола: 1300×850×1165 *мм* без бобин. Вес — 180 *кг*.

Звукоконтрольный стол имеет современную форму, а его компоновка обеспечивает необходимые удобства в работе.

## КОНСТРУКЦИЯ СТОЛА

Общий вид звукоконтрольного стола 16-ЗКС показан на рис. 1. Над поверхностью стола удобно размещены элементы фильмопротяжного тракта и устройства, связанные с работой по контролю и монтажу фильма.

Все механизмы привода и электрооборудование находятся внутри стола.

На рабочей плоскости стола имеются: сматыватель *1*, просмотровый блок *2*, звукочитающий блок *3*, наматыватель *4*, матовое стекло нижнего светильника *5*.

Над столом установлены: просветный экран *6*, громкоговоритель *7*, полка *8* для роликов с фильмом и документации.

На передней стенке корпуса стола укреплена линейка *9* длиною 1 *м* с делениями в кадрах и дециметрах. Средняя часть линейки — откидная, для доступа к выдвижному ящику-сборнику обрезков кинопленки.

Панель *10* с органами электрического управления смонтирована на наклонной плоскости справа.

Для хранения на рабочем месте фильмокопий, подлежащих контролю, и кинопленки для защитных ракордов стол оборудован

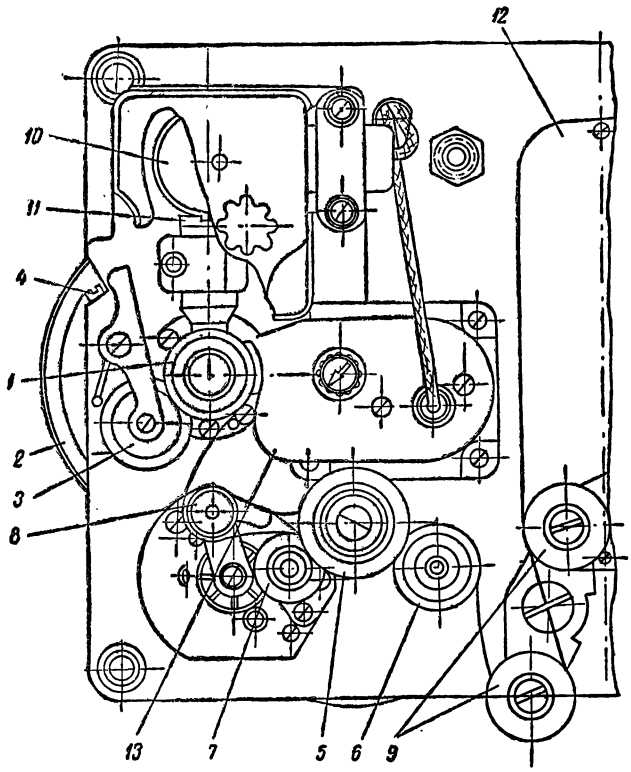


Рис. 3. Звукочитающий блок

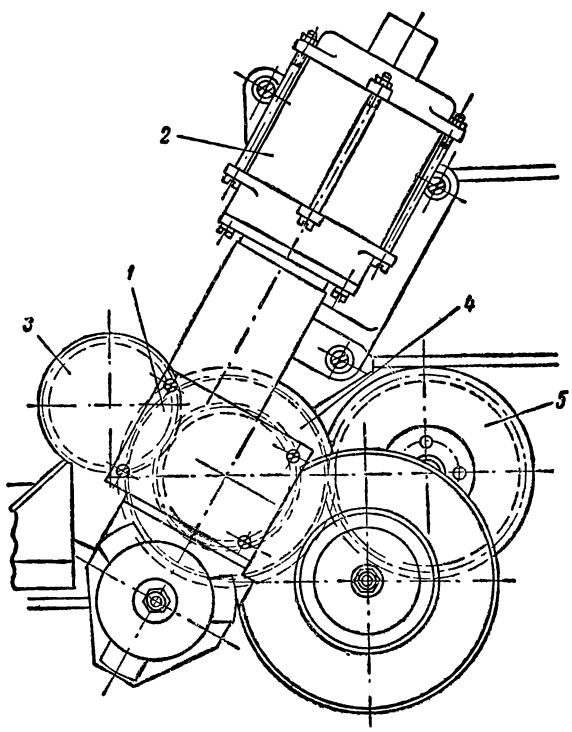


Рис. 4. Механизм привода

двумя выдвижными кассетами *11*. Общая вместимость кассет — четыре бобины емкостью 600 *м* каждая.

В нижней части стола имеются ножные педали *12* для пуска и реверса механизмов привода.

Внутри корпуса стола размещены: механизм привода к просмотровому и звукочитающему блокам; механизмы привода к сматывателю и наматывателю; осветитель проекционной системы и система зеркал, направляющая световой пучок на экран; лампа нижнего светильника; вентилятор для охлаждения проекционной лампы; усилитель; блок электропитания и элементы электрической монтажной схемы.

Для доступа к проекционной лампе и лампе нижнего светильника передняя часть крышки стола сделана легкосъемной.

Чтобы добраться до усилителя, надо снять со стола корпус с громкоговорителем, предварительно отвинтив один винт, имеющий головку с накаткой.

Аналогичным способом осуществляется доступ к блоку электропитания, который размещен под полкой — слева от экрана.

## КИНОПРОЕКЦИОННОЕ УСТРОЙСТВО

Оптическая схема кинопроекционного устройства показана на рис. 2.

Она состоит из осветителя, просмотрового блока, системы зеркал и экрана.

Источником света в осветителе служит кинопроекционная лампа К17-170 (17 *в* 170 *вт*). Свет от лампы *1* направляется в зрачок объектива трехлинзовым конденсором *2*, рефлектором *3* и двумя зеркалами-теплофильтрами *4* и *5*.

Лампа *1* установлена в патроне с фиксирующим гнездом. Патрон смонтирован на держателе, имеющем четыре степени свободы для необходимой юстировки лампы относительно конденсора.

Наличие зеркал-теплофильтров позволяет осуществлять безопасную проекцию неподвижного кадра.

Просмотровый блок состоит из оптического компенсатора — 12 - гранной призмы *6*, проекционного объектива *7*, блока призм *8*, фильмового канала с прижимной кареткой, транспортирующего 36-зубцового барабана, механизма установки кадра и ручки для ручного проворачивания механизмов просмотрового и звукочитающего блоков.

Фильмовый канал просмотрового блока легкосъемный, после износа он заменяется.

Прижимная каретка откидная, удобна для зарядки фильма и нанесения на пленке технологических отметок карандашом.

Для удобства чистки фильмового канала и прижимных полозков последние сделаны легкосъемными.

Просмотровый блок закрыт металлическим кожухом, плотно прилегающим к основанию, это защищает оптические детали от пыли и грязи. В верхней части кожуха выведена ручка для установки кадра в рамку.

Механизм установки кадра в рамку обеспечивает вертикальное перемещение изображения на экране на 12 *мм*.

На одной оси с ручкой для установки кадра в рамку имеется ручка для проворачивания механизма просмотрового и звукочитающего блоков.

Проекционный луч, идущий от просмотрового блока, направляется двумя зеркалами *9* и *10* на просветный экран *11*.

Как было сказано ранее, на экран проецируются кадр и звуковая дорожка с фотографической фонограммой. Часть экрана, занимаемая изображением фонограммы, закрывается поворотной кашеткой. Верхняя граница экрана также ограничена подвижной кашеткой. При подъеме кашетки на экране просматривается межкадровый промежуток с контрольными отметками.

## ЗВУКОЧИТАЮЩИЙ БЛОК

Звукочитающий блок (рис. 3) состоит из ленто-

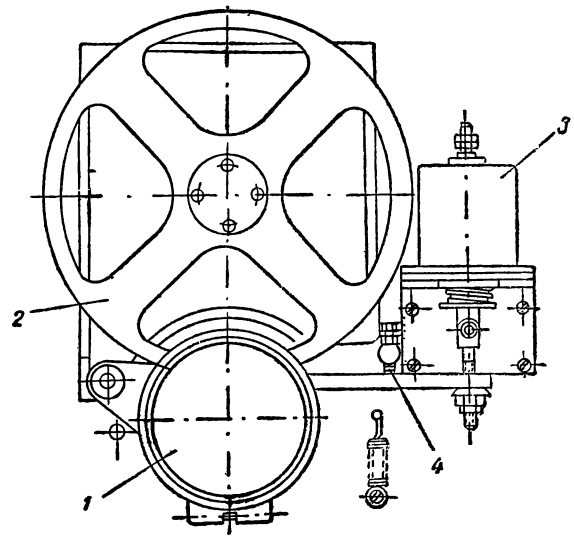


**Рис. 5. Механизм привода перематывателей**

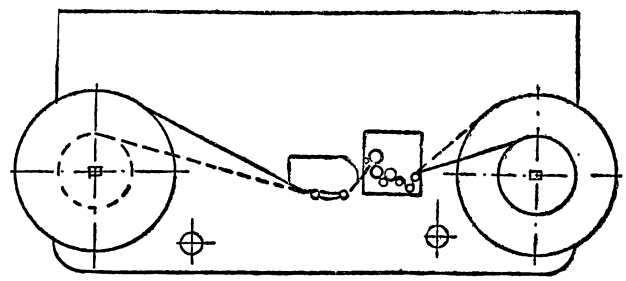

**Рис. 6. Схема зарядки фильма при контроле фильмокопии**

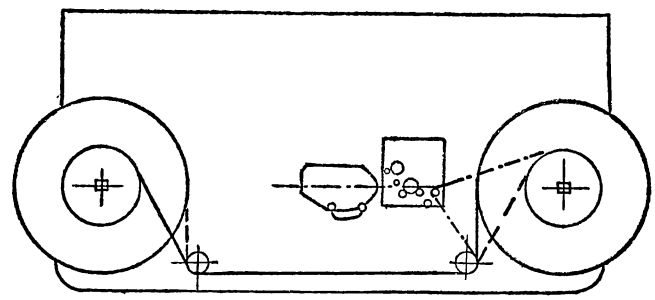

**Рис. 7. Схема зарядки фильма при перемотке**

протяжного механизма с системой стабилизации скорости движения кинопленки, оптической читающей системы для чтения фотографической фонограммы и магнитной читающей системы для чтения магнитной фонограммы.

Фонограмма читается на гладком барабане *1*, на валу которого имеется маховик *2*.

Кинопленка прижимается к гладкому барабану роликом *3*.

Держатель ролика *3* вместе с последним дает возможность поперечно перемещать фонограмму относительно читающего штриха. После регулировки державка стопорится винтом *4*.

Фильм протягивается зубчатым барабаном *5*, на котором удерживается двумя направляющими роликами *6* и *7*. Между зубчатым и гладким барабанами фильм огибает ролик *8*, сидящий на рычаге демпфирующего устройства.

Для сглаживания толчков со стороны наматывателя предусмотрены два ролика *9* на качающейся подпружиненной державке.

Система для чтения фотографической фонограммы состоит из читающей лампы *10* типа К-29 (4 *в* 3 *вт*), цилиндрического микрообъектива *11*, светопровода, направляющего модулированный световой пучок на фотоумножитель ФЭУ-2, расположенный в специальной камере, закрытой крышкой *12*.

Для чтения магнитной фонограммы в звукочитающем блоке применена магнитная система *13*, по конструкции аналогичная применяемой в кинопроекторе ПП-16-4.

## МЕХАНИЗМ ПРИВОДА

Механизм привода (рис. 4) — общий для просмотрового и звукочитающего блоков и представляет собой червячный редуктор *1*, конструктивно объединенный с электродвигателем *2*.

Зубчатая передача между просмотровым и звукочитающим блоками, состоящая из шестерен *3*, *4*, *5*, смонтирована на самих блоках.

В качестве электропривода в механизме применен асинхронный электродвигатель типа АВЕ-042-2, рассчитанный на работу от сети однофазного переменного тока частотой 50 *гц* при напряжении 220 *в*. Число оборотов электродвигателя — 1140 в минуту. Мощность на валу — 30 *вт*.

Механизмы привода сматывателя и наматывателя идентичны. Конструкция механизма дана на рис. 5.

Механизм состоит из электродвигателя *1*, шкива *2*, сидящего на валу наматывателя (сматывателя), и электромагнита *3*.

В механизме применен электродвигатель типа АДП-362, асинхронный, однофазный, с полым немагнитным ротором.

Электродвигатель рассчитан на питание от сети переменного тока напряжением 110 *в*. Номинальная мощность на валу — 19 *вт*, число оборотов в минуту — 1950.

При намотке фильмокопии на бобину Б16-120 или Б16-600 электродвигатель включается на различные режимы работы, обеспечивая необходимую характеристику намотки.

## ЭКСПЛУАТАЦИЯ ЗВУКОКОНТРОЛЬНОГО СТОЛА

Звукоконтрольный стол рассчитан на работу только при прямом ходе фильма (слева направо). Обратный ход используется лишь для возврата фильма небольшими участками.

Бобина с фильмом надевается на ось диска сматывателя.

Зарядка фильма производится по схеме, данной на рис. 6. При зарядке фильма между просмотровым и звукочитающим блоками должна быть образована петля, обеспечивающая интервал между центром кадрового окна просмотрового блока и читающим штрихом в звукочитающем блоке, равный: 26 кадрам — при чтении фотографической фонограммы и 28 кадрам — при чтении магнитной фонограммы. Линия петли нанесена на звукочитающем блоке.

При необходимости визуального контроля фонограммы на экране следует повернуть влево рукоятку, находящуюся справа под экраном.

Если требуется просмотреть контрольные отметки на межкадровых промежутках фильма, необходимо поднять верхнюю кашетку рамки экрана поворотом рукоятки вправо, расположенной над экраном.

В зависимости от типа бобины (Б16-120 или Б16-600), на которую наматывается фильмокопия, наматыватель имеет различные режимы работы. Поэтому перед включением тумблера «Тракт» необходимо на панели управления тумблер «Тракт с бобиной» поставить в положение, соответствующее типу бобины, установленной на наматывающем диске.

Включается фильмовый тракт либо выключателем «Тракт» на панели управления, либо ножной педалью. Для изменения направления движения фильма следует выключатель «Тракт» перевести в другое положение или нажать другую педаль с выдержкой в 3 *сек*, необходимой для срабатывания тормозной системы.

Включается проекционная лампа на панели электроуправления выключателем «Свет». Одновременно включается и вентилятор для охлаждения лампы.

Звуковоспроизводящее устройство включается переводом пакетного выключателя на панели электроуправления в положение «Усилитель». При прослушивании фонограммы через головной телефон громкоговоритель отключается выключателем, установленным в корпусе громкоговорителя. Выключается звукочитающая лампа выключателем на звуковом блоке.

Для перемотки фильм заряжается по схеме, показанной на рис. 7. Перемотка может осуществляться в обоих направлениях. Для перемотки необходимо включить переключатель «Перемотка» в соответствии с направлением, указанным стрелкой на панели электроуправления.

**В. РАЗУМОВ,**
**В. ГОРШКОВ,**
**А. СМОТРИЦКИЙ**

# Почему проекционный анаморфот— линзовый

В широкоэкранной 35-*мм* фильмокопии с анаморфированным изображением все снятые на отдельных кадрах предметы сжаты по горизонтали (обычно вдвое), в то время как их вертикальные размеры не искажены. Поэтому, чтобы восстановить на экране правильные пропорции демонстрируемых объектов, кроме проекционного объектива, необходима еще анаморфотная проекционная насадка, которая дезанаморфирует (т. е. растягивает вдвое по ширине) киноизображение на экране.

Такая насадка может быть линзовой, зеркальной или призменной. Линзовый анаморфот, изобретенный еще в конце прошлого столетия, как показывает само название, состоит из линз. Эти линзы не могут быть сферическими, как в проекционном объективе, ибо сферическая линза имеет оптическую ось и, следовательно, обладает одинаковым действием во всех сечениях, проведенных через нее.

Требуемому условию удовлетворяют цилиндрические линзы, которые не имеют оси круговой симметрии и в вертикальном сечении действуют как плоскопараллельные стеклянные пластинки (не изменяют направления входящих в нее лучей), а в горизонтальном — ничем не отличаются от сферических (т. е. собирают или рассеивают падающие на них лучи света).

На рис. 1 представлены вертикальные и горизонтальные сечения применяемой у нас линзовой проекционной анаморфотной насадки, состоящей из положительного *1* и отрицательного *2* компонентов, каждый из которых представляет собой систему из двух склеенных цилиндрических линз.

Обычный (аксиально-симметричный) проекционный объектив в любом сечении увеличивает изображение проецируемого кадра в одинаковое число раз, соответственно размерам экрана (рис. 2, *а*). Линзовый анаморфот по вертикали не изменяет направления лучей, выходящих из проекционного объектива (рис. 2, *б*), в горизонтальном же направлении, благодаря действию линз с цилиндрической поверхностью, лучи выходят из анаморфотной насадки под углами вдвое большими, что и обеспечивает соответствующее увеличение ширины экрана и правильное соотношение размеров демонстрируемых предметов (рис. 2, *в*).

Проекционные линзовые анаморфотные насадки изготовляются многочисленными фирмами мира; для примера на рис. 3 и 4 показаны насадки ЛОМО (СССР) и САТЭК (Франция). Линзовые анаморфотные насадки при качественном выполнении имеют большие достоинства. Укажем главнейшие из них:

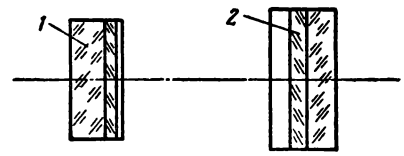


*Вертикальное сечение*

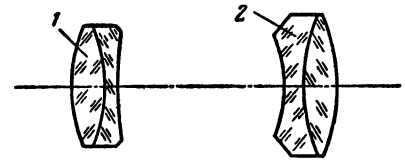


*Горизонтальное сечение*

**Рис. 1**

1) они обеспечивают высокое качество широкоэкранного киноизображения, что проявляется в хорошей резкости изображения, отсутствии хроматической аберрации, которая дает себя знать в виде цветной каймы вокруг предметов, демонстрируемых на экране, наконец, достаточном постоянстве коэффициента анаморфирования по всей площади экрана;

2) съемка широкоэкранных фильмов производится также с помощью линзовых анаморфотных объективов, что приводит к некоторому (в последних конструкциях анаморфотов незначительному) искажению изображений кинокадров (кроме необходимого сжатия их по ширине). При проекции анаморфированной фильмокопии рисующие киноизображение на широком экране лучи проходят через анаморфот в обратном, чем при съемке, направлении, поэтому искажения изображения частично компенсируются;

3) относительное отверстие проекционного объектива с установленной анаморфотной линзовой насадкой практически остается неизменным — равным тому, которое имел проекционный объектив при демонстрации фильмов на обычный экран;

4) линзовые анаморфотные насадки изготовляются цилиндрической формы, обычной для проекционных объективов, поэтому их установка, крепление, регулировка и обслуживание легко осваиваются киномехаником;

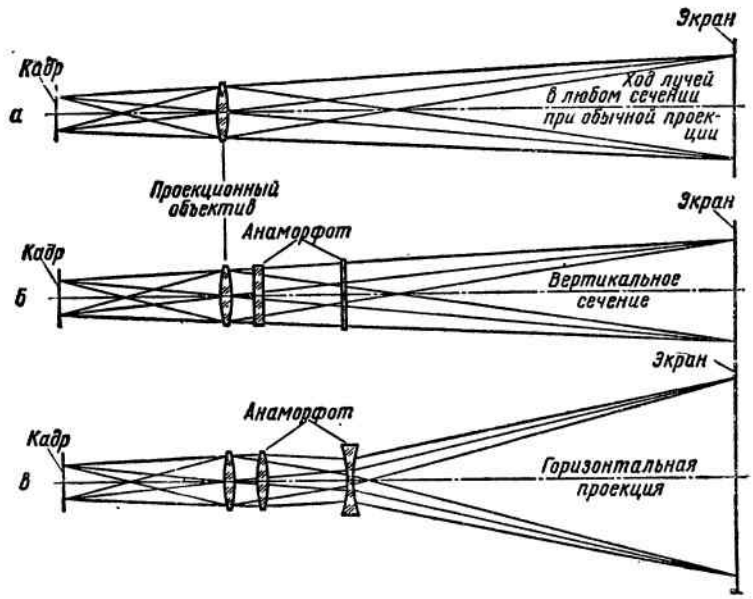


Рис. 2

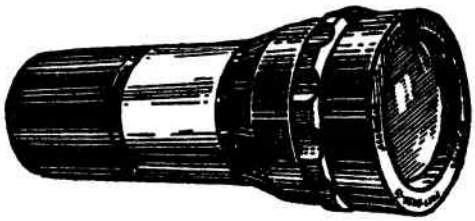

Рис. 3

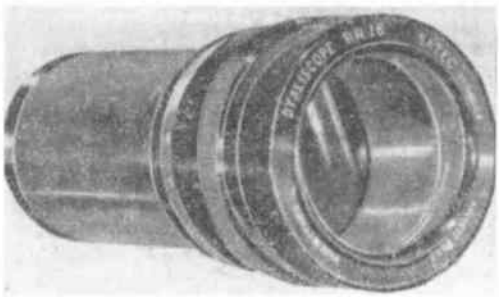

Рис. 4

5) направление лучей, выходящих из анаморфотной насадки, совпадает с тем, которое имело место при обычной проекции. Поэтому проекционные окна в кинопаратной остаются на прежних местах, но при этом, естественно, ширина их должна быть выбрана большей, соответствующей почти двойному увеличению ширины экрана.

К недостаткам линзовых проекционных анаморфотов надо отнести:

1) увеличение потерь светового потока из-за прохождения лучей, выходящих из проекционного объектива через линзы насадки (дополнительные световые потери составляют в среднем около 7% и не превосходят обычно 10%);

2) анаморфотная линзовая насадка к проекционному объективу увеличивает западание освещенности экрана у краев примерно на 5% по сравнению с той, которая имела место при обычной проекции (без насадки).

Зеркальная анаморфотная насадка, предложенная впервые проф. Боуверсом в 1953 г., состоит из двух зеркал (рис. 5). Лучи, выходящие из проекционного объектива, отражаются от вогнутого зеркала и, попадая на выпуклое зеркало, обеспечивают расширение демонстрируемого анаморфированного изображения широкоэкранной копии в два раза в горизонтальном направлении по ширине экрана (рис. 6). Общий вид таких зеркальных анаморфотных насадок производства голландской фирмы «Де Оуде» под названием «Дельрама» и французской «Синепанорамик» («Модель М») приведены на рис. 7 и 8. Как видим, характерная особенность зеркальных насадок (см. рис. 5 и 6) та, что при демонстрации широкоэкранных фильмов ход лучей, рисующих киноизображе-

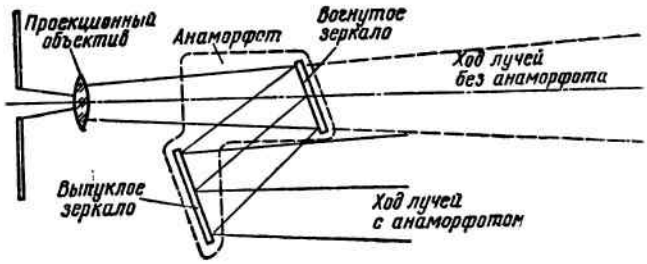


Рис. 5

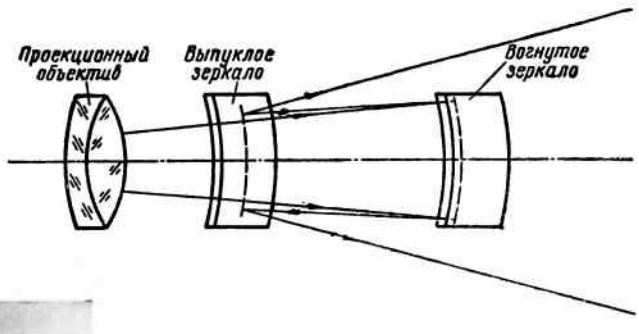


Рис. 6

Рис. 7

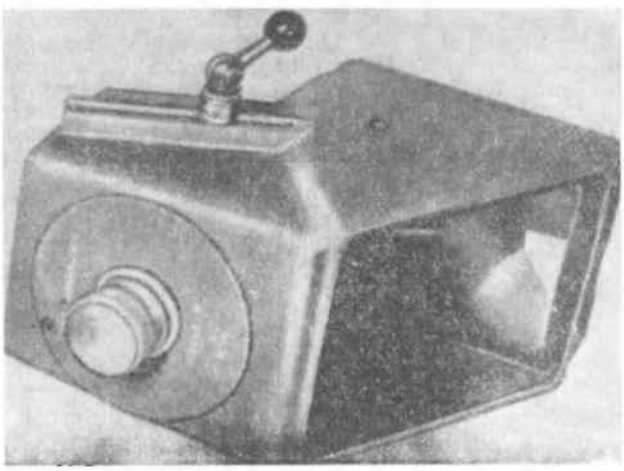

Рис. 8

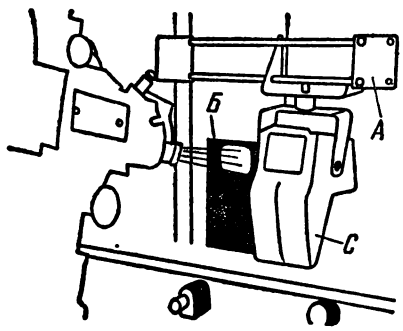


Рис. 9

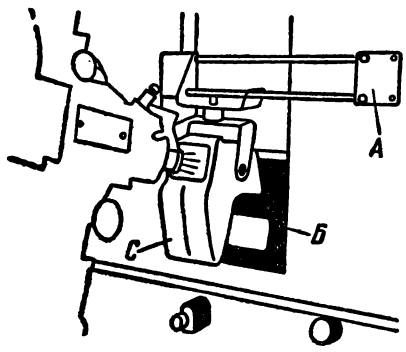


Рис. 10

ние, изменяется: они идут ниже, чем при обычной проекции, без анаморфота.

Зеркальная анаморфотная насадка может перемещаться вдоль направляющих стойки *А*, устанавливаемой на передней стене киноаппаратной, а проекционное окно имеет специальную форму, удлиненную в вертикальном направлении и снабженную особой перемещающейся заслонкой *Б* (рис. 9).

При обычной проекции заслонка *Б* и зеркальная анаморфотная насадка *С* располагаются так, как показано на рис. 9. Размеры проекционного окна обеспечивают свободное прохождение через него лучей, рисующих изображение на обычном экране с соотношением сторон 1,37 : 1, а анаморфотная насадка *С* отведена в крайнее правое положение стойки *А*.

В случае широкоэкранной проекции анаморфотная насадка *С* сдвигается влево — так, чтобы лучи, выходящие из проекционного объектива, входили в нее. При этом заслонка *Б* перемещается и открывает нижнюю часть проекционного окна, через которую киноизображение и проецируется на широкий экран (рис. 10).

Так как работа зеркальной анаморфотной насадки основана на отражении (а не на прохождении через линзы, как в линзовом анаморфоте) лучей света, то использование ее не связано с явлением хроматической аберрации. Поэтому качество демонстрируемого широкоэкранного изображения, высокое по резкости, не имеет цветной каймы у краев предметов, показываемых на экране. Следует лишь отметить, что в этом случае отсутствует та компенсация возникающих при съемке искажений анаморфированного изображения кинокадров, которая бывает при использовании линзовых проекционных анаморфотов.

Другое достоинство зеркальной анаморфотной насадки — возможность путем соответствующей установки насадки уменьшить искривление горизонтальных линий в киноизображении, возникающих при «косой» проекции на изогнутые по дуге широкие экраны.

Однако зеркальные анаморфотные насадки обладают и значительным количеством недостатков, главнейшие из которых следующие:

1) зеркальная анаморфотная насадка имеет большие габариты, вес и необычную форму;

2) для использования ее необходима установка на передней стене киноаппаратной специальной стойки с направляющими (это исключает возможность применения такой насадки в случаях, когда отсутствует аппаратная, например в условиях работы кинопередвижек);

3) проекционное окно киноаппаратной должно иметь специальную форму;

4) при использовании зеркальных анаморфотных насадок отсутствует их жесткая связь с проекционным объективом (как в линзовых анаморфотах), что может явиться причиной неточной юстировки оптики и нерезкости киноизображения;

5) зеркальные поверхности насадки образованы путем высококачественного алюминирования и предохраняются от внешних воздействий с помощью тонкого лакового слоя. Кроме того, в нерабочем состоянии насадка защищена крышками от попадания внутрь нее пыли. Все же в условиях эксплуатации световые потери достигают в зеркальных анаморфотах до

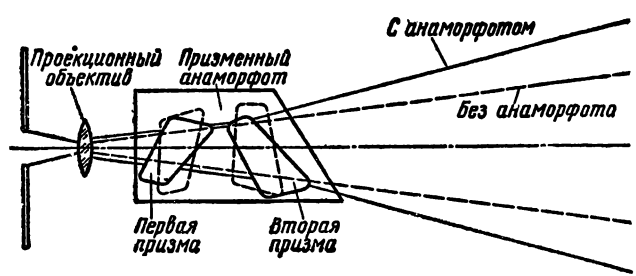


Рис. 11

30%, что значительно уменьшает полезный световой поток проектора при демонстрации широкоэкранных фильмов. Это на 25% больше, чем у линзовых анаморфотов. В то же время дополнительное снижение освещенности у краев экрана, вызванное использованием зеркальных анаморфотных насадок, такое же, как и у линзовых анаморфотов, и составляет около 5%;

6) относительное отверстие системы «проекционный объектив — зеркальная анаморфотная насадка» несколько уменьшается по сравнению с тем, которое имеет объектив без анаморфота.

В начале 50-х гг., когда широкоэкранный кинематограф стал быстро распространяться, братья Жозеф и Ирвинг Тушинские (США) предложили так называемый призменный проекционный анаморфот, также представляющий собой оптическую насадку к обычному аксиально-симметрическому проекционному объективу.

Эта анаморфотная насадка состоит из двух призм, которые могут поворачиваться относительно друг друга (рис. 11). В положении первой и второй призм, которое показано пунктиром на рис. 11, они образуют как бы плоскопараллельную стеклянную пластинку, состоящую из двух частей, поэтому не изменяют направления лучей, выходящих из проекционного объектива. Иными словами, коэффициент анаморфирования насадки в этом случае равен 1.

Поворачивая призмы, можно изменять ширину выходящего из насадки пучка света в горизонтальной плоскости. Таким образом, у призменной анаморфотной насадки коэффициент анаморфирования легко изменяется от 1 до 3.

Призменные анаморфотные насадки Ультра-Панатар и Супер-Панатар изготовляются фирмой «Панавижн» в Лос-Анжелесе (США) и имеют цилиндрическую форму (Ультра-Панатар) или же форму параллелепипеда (Супер-Панатар).

Единственное преимущество таких анаморфотов — возможность изменения коэффициента анаморфирования. Кроме того, эти насадки могут быть навсегда скреплены с проекционным объективом, так как при обычной проекции надо только сдвинуть призмы в положение, отвечающее пунктиру на рис. 11, что легко осуществить поворотом кольца, располагаемого сверху анаморфотной насадки. Однако изменять коэффициент анаморфирования в обычных условиях показа широкоэкранных фильмов не приходится, если эти картины снимаются по определенной системе кинематографа. Так, в СССР и в большинстве зарубежных стран производятся 35-*мм* фильмы с вертикальным анаморфированным кадром, которые демонстрируют с помощью оптики, имеющей коэффициент анаморфирования 2.

По идее, предложенной братьями Тушинскими, свойство призменной анаморфотной насадки работать с разными коэффициентами анаморфирования должно было использоваться при проекции специальных фильмов, отдельные кадры которых снимаются с соответствующими коэффициентами анаморфирования. Практически такая система съемки и проекции широкоэкранных фильмов из-за ее сложности применения не получила.

Анаморфотные призменные насадки имеют ряд крупных недостатков:

1) обеспечивают при проекции широкоэкранных фильмов сравнительно невысокую резкость из-за значительного астигматизма;

2) обладают недостаточной коррекцией хроматической аберрации, что ведет к появлению цветной каймы в киноизображении на широком экране;

3) дают различное качество киноизображения, в зависимости от величины проекционного расстояния, что приводит к необходимости ввода в оптическую схему призменных анаморфотов дополнительных линз;

4) световые потери у призменных проекционных анаморфотов достигают 16%; это примерно в два раза меньше, чем у зеркальных анаморфотных насадок, но вдвое больше, чем у линзовых;

5) демонстрация широкоэкранных фильмов с помощью призменных анаморфотных насадок увеличивает падение освещенности к краям экрана на 11% — в два раза больше, чем при использовании линзовых и зеркальных анаморфотов;

6) призменные анаморфотные насадки обладают значительным весом, а некоторые типы их, например Супер-Панатар, имеют и непривычную для киномехаников форму исполнения.

Из сказанного выше следует, что наиболее удобна с точки зрения требований кинодемонстрации линзовая проекционная анаморфотная насадка. Поэтому именно она была выбрана для киносети при разработке системы широкоэкранного кинематографа в нашей стране. Она целесообразна и потому, что линзовый анаморфот крепится непосредственно к проекционному объективу, следовательно, наиболее просто решается задача показа широкоэкранных фильмов с помощью передвижных кинопроекторов, число которых в СССР значительное.

**ПРОФ. Е. ГОЛДОВСКИЙ**

# Осветитель японского 16-мм кинопроектора

(по данным испытания НИКФИ)

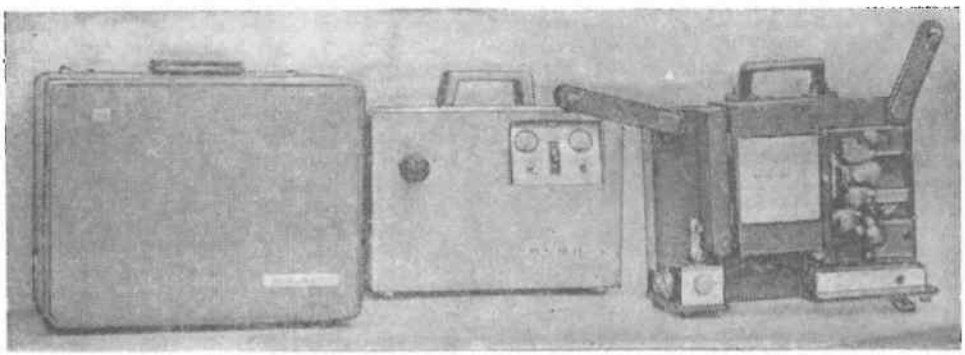

Рис. 1. Комплект кинопроектора ХР-16

Фирмой «ELMO» в Японии выпущен новый передвижной 16-*мм* кинопроектор ХР-16 с ксеноновой лампой (рис. 1).

Он состоит из трех блоков:

1) собственно кинопроектора с полупроводниковым усилителем звука;

2) выпрямителя;

3) блока громкоговорителей.

Кинопроектор питается от однофазной сети переменного тока напряжением 220—240 *в* с частотой 50 или 60 *гц*.

Частота проекции: при частоте сети 50 *гц* — 25 *кадр/сек;* при частоте сети 60 *гц* — 24 *кадр/сек.*

Выходная мощность громкоговорителей — 15 *вт.*

Объектив «Prominar» $F = 50$ *мм* 1 : 1,5 фирмы «ELMO».

Особенность этого кинопроектора — отсутствие обтюратора и питание ксеноновой лампы пульсирующим током. Как известно, в Советском Союзе безобтюраторная кинопроекция впервые осуществлена в 1957 г., когда был создан стационарный 16-*мм* кинопроектор с лампой мощностью 800 *вт* и световым потоком около 1500 *лм.* Однако этот проектор не получил распространения вследствие малого срока службы выпускавшихся в то время ксеноновых ламп переменного тока.

В кинопроекторе ХР-16 применяется лампа XD-500, по конструкции представляющая собой лампу постоянного тока. Можно ожидать, что при питании пульсирующим током срок службы этих ламп сократится по сравнению с работой на по-

Таблица 1

**Мощности, потребляемые от сети, и световые характеристики некоторых 16-*мм* кинопроекторов**

| Тип кинопроектора | ХР-16 | „Украина" | „Черномо-рец-0,5" |
|---|---|---|---|
| Мощность, потребляемая от сети (*вт*) | 2100 | 600 | 1200 |
| Максимальный световой поток (*лм*) | 970 | 450 | 900 |
| Равномерность освещенности экрана | 0,7 | 0,65 | 0,65 |

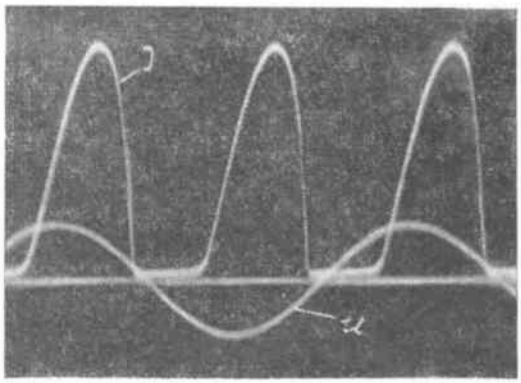

Рис. 2. Форма тока, питающего лампу в проекторе ХР-16

стоянном токе, однако данные о сроке службы ламп в кинопроекторе ХР-16 отсутствуют.

В табл. 1 даны светотехнические характеристики кинопроектора ХР-16. Для сравнения в той же таблице приведены данные отечественных 16-*мм* кинопроекторов «Украина» и «Черноморец-0,5». Из таблицы следует, что кинопроектор ХР-16 имеет световой поток, практически равный световому потоку кинопроектора «Черноморец-0,5», но при значительно большей мощности, потребляемой от сети. Номинальная мощность самих ксеноновых ламп в обоих проекторах одинаковая.

В сравнении с кинопроектором «Украина» кинопроектор ХР-16 имеет почти вдвое больший световой поток и лучшую цветопередачу, что и следовало ожидать, так как яркость ксеноновой лампы значительно превышает яркость ламп накаливания.

Различие в потребляемой мощности кинопроекторов ХР-16 и «Черноморец-0,5» объясняется тем, что в выпрямителе кинопроектора ХР-16 для уменьшения его веса в качестве балласта применено активное сопротивление, на котором теряется значительная часть мощности.

Как указывалось выше, ксеноновая лампа в кинопроекторе ХР-16 питается пульсирующим током. Форма тока, питающего лампу, представлена на осциллограмме рис. 2. На ней же для сравнения приведена синусоида переменного напряжения сети с частотой 50 *гц*. Из осциллограммы видно, что частота пульсаций составляет 100 *гц;* между отдельными пиками, длительность которых около 6,25 *мсек*, имеются паузы длительностью 3,75 *мсек*. Фильм продергивается во время одной из пауз. Вре-

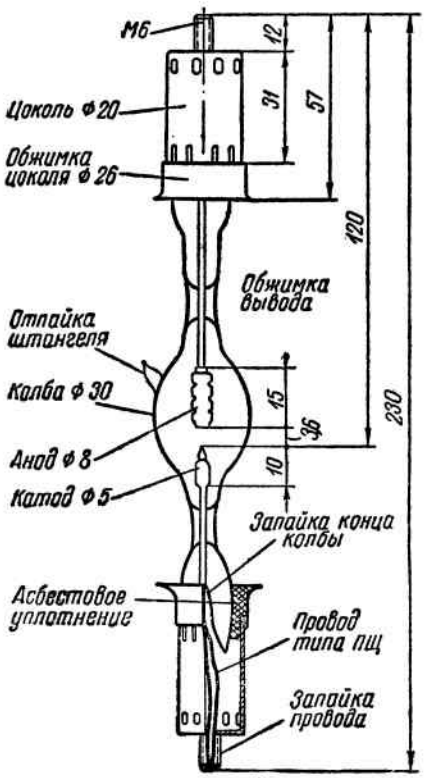


Рис. 3. Японская ксеноновая лампа XD-500

Рис. 4. Блок осветителя кинопроектора ХР-16

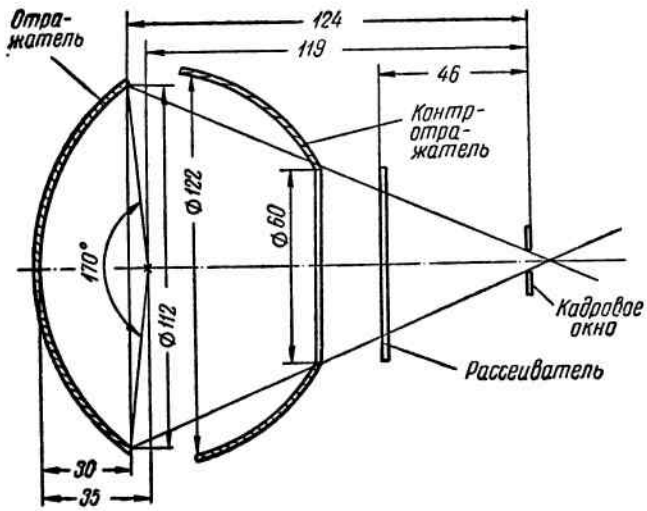


**Рис. 5. Оптическая схема осветителя кинопроектора XP-16**

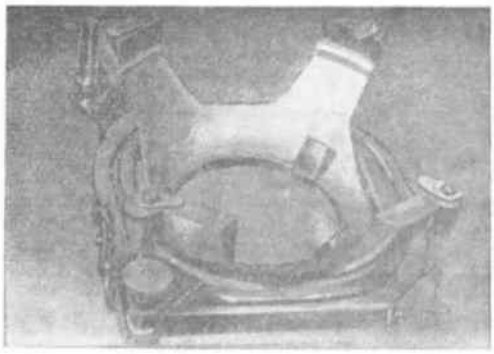

**Рис. 6. Оправа отражателя кинопроектора XP-16**

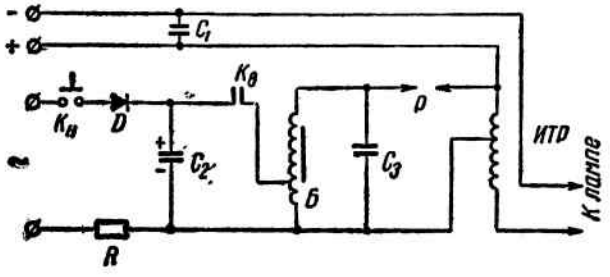


**Рис. 7. Схема зажигающего устройства кинопроектора XP-16:**

$K_н$ — кнопка включения; $D$ — диод; $C_1$ — 0,05 × 300 *в*; $C_2$ — 2000 × 200 *в*; $C_3$ — 1000 × 10 *кв*; $R$ — зарядное сопротивление; $K_в$ — контакты вибратора; *Б* — бобина (высоковольтный трансформатор); *Р* — нерегулируемый разрядник; *ИТР* — импульсный трансформатор без сердечника

мя продергивания фильма — 5,5 *мсек*. При синхронности и синфазности продергивания фильма и паузы между пиками тяга изображения зрительно не ощущается.

Следует отметить, что подгонка синхронности и синфазности паузы между пиками (темный промежуток) ко времени продергивания фильма происходит за счет поворота статора основного синхронного двигателя, а ее длительность может в незначительных пределах изменяться за счет специального блока, расположенного в выпрямителе. Для получения пульсаций использован тиристорный выпрямитель с двухполупериодным выпрямлением и небольшой подпиткой лампы постоянным током.

Габариты и конструкция японской ксеноновой лампы постоянного тока мощностью 500 *вт* типа XD-500 представлены на рис. 3. а ее светотехнические характеристики — в табл. 2.

От отечественных ксеноновых ламп постоянного тока соответствующей мощности лампа XD-500 отличается несколько бо́льшими габаритами, более развитыми формами электродов, бо́льшим межэлектродным промежутком и герметизацией токовыводов, осуществленной через переходные стекла.

Лампа в кинопроекторе может работать в двух режимах: нормальном и повышенном, рекомендуемом тогда, когда освещенность на экране недостаточна. В табл. 3 приведены электрические и световые характеристики для обоих режимов.

Из табл. 3 видно, что даже при повышенном режиме проектора мощность лампы несколько ниже номинальной. По всей видимости, это вызвано желанием удлинить срок службы лампы.

Осветитель кинопроектора XP-16 представляет собой сменный блок (рис. 4), состоящий из лампы, отражателя, контротражателя и рассеивателя. Наличие сменного блока позволяет легко и быстро заменять неис-

Таблица 2

**Светотехнические характеристики японской ксеноновой лампы постоянного тока мощностью 500 *вт* типа XD-500 при питании ее постоянным током без пульсаций**

| Ток лампы, *а* | Напряжение, *в* | Мощность, *вт* | Межэлектродное расстояние, *мм* | Яркость в центре разряда, *Мнт* | Световой поток, *клм* | Световая отдача, *лм/вт* |
|---|---|---|---|---|---|---|
| 15,3 | 17,5 | 270* | 3,92 | 50 | 5,25 | 19,5 |
| 21,8 | 19,0 | 415** | 3,92 | 90 | 9,6 | 23,0 |
| 26,6 | 19,5 | 500 | 3,92 | 105 | 12,3 | 24,6 |

* Мощность, соответствующая нормальному режиму кинопроектора.
** Мощность, соответствующая повышенному режиму кинопроектора.

Таблица 3

**Электрические и светотехнические характеристики лампы XD-500, работающей в кинопроекторе ХР-16**

| Режим кинопроектора | Ток лампы, *а* | Напряжение на лампе, *в* | Мощность лампы, *вт* | Световой поток проектора, *лм* | Равномерность освещенности экрана |
|---|---|---|---|---|---|
| Нормальный | 17,5 | 19 | 275 | 600 | 0,7 |
| Повышенный | 23,3 | 19,2 | 416 | 970 | 0,7 |

правную лампу вместе с осветительной оптикой.

Отражатель и контротражатель — стеклянные, с лицевым алюминированием. Рассеиватель состоит из трех волнообразных стеклянных полосок, расположенных по вертикали.

Габариты осветителя: 130×130×250 *мм*. Вес — 2,1 *кг*. Коэффициент отражения отражателя и контротражателя — 0,87. Коэффициент пропускания рассеивателя — 0,88.

Светооптическая схема осветителя дана на рис. 5.

Из приведенных данных видно, что блок осветителя имеет сравнительно небольшие габариты и вес. Сохранность отражателя и контротражателя, работающих в тяжелом температурном режиме, обеспечивается за счет лицевого алюминирования, что почти вдвое снижает их нагрев по сравнению с аналогичными оптическими элементами с посеребренным тыльным отражающим слоем.

Следует отметить, что при блочной системе наряду с ее достоинствами очистка от пыли элементов оптики без их предварительной разъюстировки исключается, а юстировка блока осветителя затруднена и должна производиться квалифицированным персоналом.

Блок осветителя кинопроектора испытывался также и без рассеивателя. При этом световой поток кинопроектора увеличивался на 15—20%, а равномерность освещенности экрана (0,64) оставалась в рамках, требуемых отечественными нормами, т. е. возможно использование данной оптической системы без рассеивателя.

В блоке осветителя кинопроектора ХР-16 применена система юстировки отражателя и контротражателя, представленная на рис. 6. Отражатель и контротражатель могут поворачиваться вокруг горизонтальной и вертикальной осей, проходящих через их вершины, а также перемещаться вдоль оптической оси. Ксеноновая лампа закреплена неподвижно, без эластичных удлинителей, и может при установке грубо перемещаться вверх-вниз. Отметка правильной установки ксеноновой лампы отсутствует. Скорость движения воздуха, обдувающего лампу на выходе блока осветителя,— 1,5 *м/сек*.

Зажигающее устройство, схема которого приведена на рис. 7, состоит из вибратора, разряжающего конденсатор низкого напряжения на первичную обмотку трансформатора высокого напряжения, высоковольтного конденсатора с разрядником и импульсного автотрансформатора. Общий вес зажигающего устройства — около 1,5 *кг*.

Следует отметить, что в связи с импульсным режимом питания лампы при несинфазности питающего тока и зажигающих импульсов она может не зажечься. Для устранения этого в схему выпрямителя введен специальный блок реле времени, который на первые 12—14 *сек* после нажатия кнопки зажигания открывает тиристоры, отсекающие часть фазы выпрямленного

напряжения, и позволяет получить на входе лампы обычное двухполупериодное выпрямленное несглаженное напряжение. Через 12—14 *сек* после зажигания лампы реле времени автоматически включает тиристоры и лампа начинает работать в нормальном для данного кинопроектора пульсирующем режиме.

Из всего сказанного можно сделать следующие выводы.

1. Кинопроектор ХР-16 может обслуживать зрительные залы вместимостью до 125 человек при бело-матовом экране и 175 человек — при алюминированном, т. е. эквивалентен отечественному «Черноморцу-0,5».

2. Применение лампы, работающей в пульсирующем режиме, позволяет полезно использовать большую часть ее светового потока.

3. Блочная система осветителя позволяет значительно уменьшить его габариты и вес, упрощает эксплуатацию, но усложняет юстировку и чистку элементов оптики.

4. Применение рассеивателя не обязательно.

5. Использование в схеме зажигающего устройства вибратора вносит некоторый элемент ненадежности.

**В. ОРЛОВ**

●

КОРОТКО

●

## «Молодежь и армия»

**Так** назывался Международный фестиваль военных фильмов, созданных на киностудиях стран Варшавского договора. Он проходил в венгерском городе Веспрем.

Не будет преувеличением сказать, что советские киноленты заняли на нем ведущее место. Все картины, представленные Советским Союзом, удостоены особого приза Центрального Комитета Венгерского коммунистического союза молодежи. Лучшими признаны фильмы «Народа верные сыны» и «В небе только девушки».

ЧИТАТЕЛИ ПРЕДЛАГАЮТ

# Автоматический ответчик

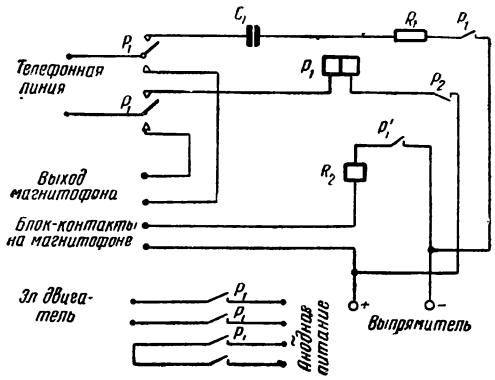


Автоответчик разработан на базе типового магнитофона «Астра-2». Так как предложенная схема и конструкция ответчика показали положительные результаты, целесообразно рекомендовать использовать разработку в киносети. Устройство автоответчика содержит: два реле типа РПН, конденсатор, сопротивление и селеновый выпрямитель

Схема работает следующим образом.

Сигнал, поступающий с телефонной линии, проходит через конденсатор $C_1$ и заставляет сработать первую секцию обмотки реле $P_1$ (20 *ком*). Контакты реле $P_1$ замыкают цепь второй обмотки этого же реле последовательно с нормально замкнутым контактом $P_2$. При срабатывании реле $P_1$ контакты переключают телефонную линию на внешний громкоговоритель магнитофона, одновременно включая электродвигатель и анодное питание магнитофона. Пленка с магнитной записью имеет треугольный вырез и скользящий контакт. Контакт, попадая на этот вырез, замыкает цепь катушки реле $P_2$. При срабатывании катушки $P_2$ его нормально замкнутые контакты ($P_2$) размыкаются и разрывают (+) питания катушки реле $P_1$. При этом отключается двигатель и анодное питание, а контакты телефонной линии возвращаются в исходное положение. Так как конденсатор не пропускает переменного тока, то в линию пойдет сигнал «Занято». Схема готова к новому включению.

**Ю. КОРЖОВ,**
**В. ШИБИНСКИЙ,**
**О. МОРГАЧ**

**г. Шелехов**
**Иркутской обл.**

# Мертвый сезон

Небольшой уютный городок одной из зарубежных стран. Слякотная осень унесла шумные толпы туристов. Для местных жителей наступила унылая бесдоходная пора.

На этот-то мертвый сезон и пришлись драматические события, разыгравшиеся остро и напряженно. Зарвавшийся фашист, оголтелый нацист доктор Хасс, в свое время избежавший возмездия, под вымышленной фамилией продолжает научную деятельность по изобретению газа «Эр-эйч», парализующего психику человека. Хасса вдохновляет успех многочисленных опытов, поставленных в «славное былое» время на военнопленных. Люди, подвергшиеся психо-химической обработке, как по мановению колдовской палочки, превращались в тихих животных, не способных ни думать, ни страдать, только работать — работать, как волы, как машины, как роботы. Грезы рисовали Хассу совершенное общество из высокоорганизованных индивидуумов арийской расы, самодержавно управляющих народами мира, порабощенными при помощи его всесильного газа. Работа уже близка к завершению.

Но, стоп! В игру вступает советская разведка. Константин Тимофеевич Ладейников, правда, пока только нащупал возможное место пребывания преступника — фармакологический центр. Он ставит ловушки одну за другой, предоставляя противнику прореагировать на них, както обнаружить себя. Но Хасс осторожен и хитер. Силы явно не равны. Ладейникову не хватает человека, который знал бы Хасса в лицо.

Поиски советского Комитета государственной безопасности приводят в Московский театр юного зрителя, к одному из актеров — Ивану Павловичу Савушкину. Да, он мог бы опознать Хасса, так как видел его в лагере смерти, из которого бежал. Он в совершенстве владеет немецким языком и обладает неплохой реакцией — одним из обязательных качеств разведчика, к тому же хороший физиономист. Пожалуй, лучшей кандидатуры не найти! Но так вдруг сменить устойчивое спокойствие мирного бытия на полное риска и напряжения пребывание на чужбине, вернуться, хотя бы ненадолго, в страшное прошлое не каждый решится.

Комитет безопасности пробует последнее средство. Савушкину, якобы для опознания преступника среди людей в белых халатах, показывают кадры хроники. И мучительное зрелище советских военнопленных в качестве подопытных заслоняет страх. Савушкин едет на связь с Ладейниковым.

Постепенно обретает он мужество и бесстрашие. Но действует, конечно, не очень осторожно, явно переигрывая в рискованных ситуациях. Неопытность едва не стоила Савушкину жизни. Если бы не Ладейников...

Константин Тимофеевич берет главный удар на себя, потому что своим человеческим долгом считает защиту этого обаятельного в своей самоотверженности, но бесконечно далекого от разведки соотечественника. Ладейников идет на саморазоблачение во имя спасения Савушкина. Теперь, когда задание выполнено — Хасс обезврежен, — разведчик согласен и на двадцать пять лет тюрьмы и даже на смерть.

Новая работа «Ленфильма» интересна не только великолепным дуэтом признанных актеров: Ладейникова — Д. Банионис («Никто не хотел умирать», «Маленький принц») и Савушкина — Р. Быкова («Шинель», «Женитьба Бальзаминова», «Здравствуй, это я!», «Я шагаю по Москве», «Звонят, откройте дверь», «Айболит-66», «Вызываю огонь на себя», «Служили два товарища»). Обращает на себя внимание талантливый дебют молодого ленинградского режиссера Саввы Кулиша. Его работу отличает тонкое чувство меры и, если можно так выразиться, строгое изящество — будь то компоновка отдельных мизансцен, развитие сюжета в целом, эмоциональный или изобразительный строй.

Вместе с авторами сценария В. Владимировым и А. Шлепяновым, оператором А. Чечулиным и художником Е. Гуковым он стремился придать событиям на экране впечатление документальности. Удачно использованные кадры хроники (не как иллюстрация, а как элемент повествования) смотрятся как единое целое с игровым действием.

Достоверность придает и смелое введение в картину реального лица. В качестве своеобразного эпиграфа к разыгрываемым событиям на экран выходит человек из легенды — выдающийся разведчик Рудольф Иванович Абель. Он коротко обрисовывает общечеловеческое значение поднятой в фильме темы, работы своих коллег в мирные дни, и лично подтверждает подлинность событий, о которых повествует картина.

Вот эта-то злободневность темы и выводит фильм из разряда обычных детективов. Скорее его можно причислить к героико-романтическим лентам. И хотя здесь есть и сцены смертельной драки и бешеные автомобильные гонки, главное внимание зрителя сосредоточено на образах, характерах советских разведчиков. Мы проникаемся чувством высокого уважения к бойцам невидимого фронта, мы вспоминаем первых чекистов и проводим от них прямую связующую нить к сегодняшним разведчикам.

**РАССКАЖИ ЗРИТЕЛЯМ**

# Братья Карамазовы

Много лет известнейший советский кинорежиссер И. Пырьев считался мастером смеха: он прославился как создатель жизнерадостных веселых кинокомедий, ставших заметной страницей в истории нашего кино. А потом режиссер опроверг сложившееся представление о нем: на экраны вышел «Идиот», вслед за ним — «Белые ночи», оба фильма—по Ф. Достоевскому. Затем началась многолетняя работа над экранизацией одного из самых значительных творений писателя — романа «Братья Карамазовы». Этот труд И. Пырьеву завершить не удалось, он умер в самый разгар съемок. Фильм закончили под руководством режиссеров С. Юткевича, Л. Арнштама и А. Столпера исполнители главных ролей актеры М. Ульянов и К. Лавров, с которыми И. Пырьев делился своими замыслами, отрепетировал узловые сцены недоснятых кадров. Фильм получился трехсерийным. Оператор его С. Вронский.

Итак, на экран перенесено еще одно произведение нашей классической литературы, причем крайне сложное композиционно, противоречивое идейно, поражающее калейдоскопом лиц и событий, подчас трагических, сразу не поддающихся логическому анализу и объяснению. Мир романов Достоевского — это мир больших страстей, напряженных нравственных поединков, бескомпромиссных споров, мир причудливый, населенный необычными, на первый взгляд, людьми. Но все эти люди и роковые ситуации, в которые они попадают,— реальны по своей сути. Они рождены социальными и общественными коллизиями русской жизни второй половины XIX века, но раскрыты писателем с точки зрения его понимания добра и зла, его этических норм и критериев.

М. Горький назвал Ф. Достоевского «нашей больной совестью», имея в виду его гневный протест против издевательств над человеческой личностью, его страстные поиски справедливости. Но одновременно Горький призывал быть непримиримыми к «карамазовщине», подразумевая под этим теорию вседозволенности, смакование страданий, призывы к слиянию с богом.

И при создании сценария, при отборе самого существенного И. Пырьев руководствовался именно таким пониманием творчества Достоевского. В фильм вошли все наиболее значительные сюжетные и философские линии романа и отброшено все то, что проистекало из реакционных взглядов писателя.

«Содержание романа мы намерены выразить через внутреннюю жизнь его основных персонажей»,— этот принцип был провозглашен И. Пырьевым в самом начале работы над «Братьями Карамазовыми». Поэтому в фильме так много крупных планов, мы часто остаемся как бы наедине с тем или иным героем, следим за логикой развития его мысли, за сменой чувств. Это требовало особенно точной и вдохновенной актерской игры. И. Пырьев пригласил участвовать в съемках представителей разных актерских школ и сумел объединить их в слаженный ансамбль, играющий в одной манере, на общем едином дыхании.

Основной сюжетный стержень фильма — полная драматизма история любви Дмитрия Карамазова к Грушеньке. М. Ульянов играет Митю как человека одержимого и в то же время глубоко чувствующего. Его поступки и порывы не всегда объяснимы, потому что он хочет жить по законам сердца, а не холодного расчетливого ума, как это делает его брат Иван (арт. К. Лавров).

Митя — жертва судебной ошибки. Он обвиняется в убийстве отца, и цепь многочисленных обстоятельств складывается так, что свою непричастность к преступлению он доказать не может. Сцены суда, а также кутежа в Мокром, куда Митя, словно обезумевший, приезжает ночью, с перепачканными кровью руками, полными карманами неизвестно откуда взявшихся денег, чтобы настигнуть Грушеньку, не дать ей уехать,— самые сильные в фильме.

Не менее впечатляющи сцены суда, знаменитого диалога Ивана с чертом, бесед Ивана с лакеем Смердяковым (арт. В. Никулин), истинным убийцей Федора Павловича (арт. М. Прудкин).

Что же писатель противопоставляет этим людям, погрязшим в пороках, умственно заблуждающимся? Лишь младшего Карамазова — Алешу (арт. А. Мягков), духовного питомца святого старца Зосимы (арт. А. Павленко).

Но разве это тот герой, что может противостоять злу? За его высокими помыслами, чистотой души — инертность, смирение, отрешение от борьбы. Так мы переоцениваем идеал Достоевского с позиций нашего времени.

Фильм «Братья Карамазовы» был сложен не только актерски, но и постановочно. Сцены в павильонах готовились с необыкновенной тщательностью, выверялась каждая деталь обстановки, не упускалась ни одна существенная бытовая подробность. Ряд эпизодов снимался в Ростове-Ярославском, Суздале, на Истре.

В съемках участвовали, кроме уже названных, многие известные актеры: Л. Пырьева (Грушенька), С. Коркошко (невеста Мити Катерина Ивановна), Р. Волшанинова (цыганка), В. Колпаков (лакей Григорий).

Казалось бы, давно ушел в прошлое страшный мир Карамазовых и Смердяковых. Но по-прежнему злободневны вопросы нравственной ответственности человека за свои поступки, гневным предостережением против духовной опустошенности, отупляющей пассивности звучит голос великого писателя.

# ОШИБКА ОНОРЕ ДЕ БАЛЬЗАКА

Творческий коллектив киевской киностудии имени А. П. Довженко под руководством режиссера Т. Левчука поставил картину о последних годах жизни великого французского писателя Оноре де Бальзака. Чем объясняется выбор этой темы? Ответ ясен всем, кто знаком с биографией писателя. Дело в том, что Бальзак не раз приезжал на Украину, в имение Эвелины Ганской — женщины, которую он любил много лет и на которой женился за несколько месяцев до смерти.

Писатель Н. Рыбак, автор известной книги и сценария фильма «Ошибка Оноре де Бальзака»,— один из крупных знатоков творчества всемирно знаменитого автора «Человеческой комедии». Нарисованный им образ Бальзака полон значительности и глубины. Это человек, много переживший в прошлом, искавший, ошибавшийся, но умевший пересмотреть пройденное и начать все заново.

Оператор В. Войтенко помог сценаристу, режиссеру, актерам достоверно воссоздать колорит и особенности эпохи середины XIX века. Большая часть картины снималась в Верховне, где сохранился дом Эвелины Ганской (там сейчас музей). Эпизоды, связанные с Парижем, снимались в Киеве и Львове.

Трудная задача стояла перед исполнителем главной роли. И с ней прекрасно справился артист Государственного академического Малого театра В. Хохряков, известный кинозрителям по фильмам «Во имя жизни», «Молодая гвардия», «Судьба барабанщика» и другим. В его трактовке Бальзак, несмотря на грубоватую внешность,— человек с тонкой душой, горячо любящий и полный в свои пятьдесят лет пылких юношеских надежд.

Партнершей В. Хохрякова была актриса Р. Нифонтова. Ее хорошо знают зрители по фильмам «Вольница», «Палата», кинотрилогии «Хождение по мукам» и др.

Счастливый, преисполненный радужных мечтаний, Бальзак покидает Париж и отправляется в Верховню, поместье Ганской на Житомирщине, чтобы узаконить, наконец, свои отношения с любимой женщиной. Они связаны друг с другом много лет, теперь Эвелина овдовела и все препятствия к их бракосочетанию устранены. Но Эвелина не торопится. Для нее, крупной помещицы, известный, но не очень богатый писатель — до какой-то степени не пара. И изменить ради него такой удобный, устоявшийся образ жизни и уехать в Париж ей не хочется. Великолепный дом, обширные поля и леса, масса слуг... Что взамен может предложить избалованной капризной Эвелине он, дни и ночи которого заполнены трудом, трудом изнурительным, хотя и дающим нечто бесценное — радость творчества. И здесь, в гостях у Ганской, он не прекращает писать. Рождаются новые страницы романа, заканчивается пьеса «Мачеха». А в свободные часы — дальние прогулки, поездки в Киев, на ярмарки. И постоянно живой интерес к быту и обычаям незнакомого прежде народа. Бальзак узнал на Украине не только помещиков, но и тех, руками которых создавалось их благополучие,— крепостных крестьян, влачащих самое жалкое существование.

...На этот раз Бальзак вернулся в Париж один, без Эвелины. А вскоре он опять отправился в Верховню...

Наконец, Ганская решилась. В марте 1850 года она обвенчалась с Бальзаком в ближайшем уездном городке Бердичеве. Священник произнес все полагающиеся в таких случаях слова, а писатель с усмешкой сказал: «Теперь Бердичев будет вовек знаменит тем, что здесь венчался Бальзак». Но шутит он не так весело, как прежде. Дают о себе знать прожитые тяжелые годы, да и здоровье уже подорвано. В Париж он приезжает смертельно больным.

Увлеченной нарядами и новыми знакомствами Эвелине нет дела до умирающего мужа. У постели больного — лишь старый преданный друг и собрат по перу Виктор Гюго.

А в минуты забытья комната наполняется сонмом людей, каждый из которых спешит к нему, но, увы! приблизившись, тотчас исчезает, как бы растворяясь в воздухе, а потом снова возникает. Да, это они, его давние знакомцы, порожденные могучим гением писателя, самые дорогие и близкие — Гобсек, Растиньяк, Бьяншон, Евгения Гранде... Они останутся с ним до самого конца и, как он, станут бессмертными.

Посмотревшие новый фильм украинских кинематографистов уйдут с сеанса внутренне обогащенными, узнавшими что-то очень важное о человеке, имя которого оттиснуто на корешках толстых томов на библиотечных полках. И нет сомнения, что фильм «Ошибка Оноре де Бальзака» у многих пробудит желание прочесть эти книги еще раз.

В день похорон Бальзака на кладбище Пер-Лашез Виктор Гюго сказал в надгробном слове: «Все его книги образуют одну книгу, живую, блистательную, глубокую, где живет и движется страшная, жуткая и вместе с тем реальная наша современность».

Зрителям безусловно будет интересно перед просмотром фильма «Ошибка Оноре де Бальзака» послушать беседу преподавателя литературы или работника библиотеки о великом французском писателе, произведения которого высоко оценивали Маркс и Энгельс и часто цитировали.

# Указатель статей и материалов, опубликованных в журнале «Киномеханик» в 1968 г.

(римскими цифрами обозначены номера журналов, арабскими — страницы)


В год юбилея. Л. Катина. *IV—4.*
Всесоюзный кинофестиваль. *VII—2.*
Герои на экране и в зале. Ю. Долгопятов. *II—4.*
За письмами — люди. *IV—18.*
Кинопрокат и вопросы идеологии. *IX—15.*
Кинотеатр начинается с рекламы. *III—17.*
«Ленфильму» — 50 лет. И. Киселев. *IV—2.*
Неодолимая сила. Е. Востоков. *II—2.*
Новые условия — новые задачи. *III—18.*
Новые условия премирования. Ю. Никольский. *VI—2.*
Нужны грамотные специалисты. *VIII—2.*
«Октябрь» — Октябрю. *I—5.*
Поздравляем. *VII—32.*
Спустя два года. *IX—14.*
Художник — идейный боец. *VIII—4.*
Экран 1968 года. В. Скрипицын. *I—2.*

**50 ЛЕТ ВЛКСМ**

Будни и праздники «Урана». И. Пивоварова. *IX—5.*
В их успехах и наш труд. И. Пивоварова. *X—2.*
Вместе думать и спорить. С. Петрова. *X—6.*
Высокая цель. А. Кузнецов. *IX—10.*
Готовимся к юбилею. И. Потехин. *IX—10.*
Душевный человек. А. Савченко. *IX—11.*
Дыхание молодости. И. Немировский. *IX—2.*
Комсомольская юность моя. И. Сисмин. *IX—13.*
Комсомольский вожак. Н. Балашева, Г. Ходэс. *X—11.*
Комсомольцы — беспокойные сердца. А. Погнаев. *X—18.*
К 50-летию ВЛКСМ. *VII—4.*
Лет до ста расти! Л. Лужинская. *IX—8.*
Надо только захотеть. Г. Гаврикова. *X—12.*
Один из первых. Н. Бухалов. *X—16.*
Посвящается ВЛКСМ. В. Калда. *X—10.*
Счастья тебе, Мария. И. Иванов. *X—15.*

**К 100-ЛЕТИЮ СО ДНЯ РОЖДЕНИЯ В. И. ЛЕНИНА**

Великому юбилею — достойную встречу. *XII—2.*
К 100-летию со дня рождения Ленина. *IX—4.*
Волжане — к 100-летию Ильича. *XII—4.*
Культурный центр юного города. Фото и текст Л. Каленистова. *XII—6.*
Накануне великого юбилея. *XI—2.*
Обязательства выполним. М. Петровский. *XI—5.*
Продолжение Ленинианы. *XI—7.*
Фильмы о Ленине в центре внимания. В. Баюнов. *XI—4.*

**С ЗАСЕДАНИЯ КОМИТЕТА ПО КИНЕМАТОГРАФИИ ПРИ СОВЕТЕ МИНИСТРОВ СССР**

Средство воспитания. *XII—6.*

**С ЗАСЕДАНИЯ КОМИТЕТА ПО КИНЕМАТОГРАФИИ ПРИ СОВЕТЕ МИНИСТРОВ РСФСР**

Киносети — новые кадры. *XII—7.*
Подготовка к юбилею. *X—4-я стр. вкладки.*
Успехи обнадеживают. *IV—9.*

**ЭКОНОМИКА И ОРГАНИЗАЦИЯ**

Вопрос поставлен правильно. В. Полтавцев, В. Баландин. *IV—7.*
Выполнение плана ноября 1967 г. киносетью союзных республик. *I—7.*
Выполнение плана декабря 1967 г. киносетью союзных республик. *II—17.*
Выполнение плана января 1968 г. киносетью союзных республик. *III—16.*
Выполнение плана февраля 1968 г. киносетью союзных республик. *IV—9.*
Выполнение плана марта 1968 г. киносетью союзных республик. *V—44.*


## ПОПРАВКИ К № 10 ЖУРНАЛА

На стр. 28 первую строку левого столбца таблицы следует читать: «При мощности 1000 *вт*»; на стр. 30 две последние строки предпоследнего абзаца правой колонки следует читать: «...но до IV квартала 1967 г. не ввело этот кинотеатр в эксплуатацию».

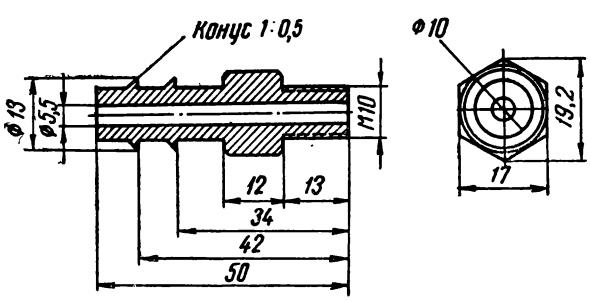


Приведенный здесь рисунок относится к статье И. Громова, вместо ошибочно опубликованного на стр. 45.

Выполнение плана апреля 1968 г. киносетью союзных республик. *VI—4.*
Выполнение плана мая 1968 г. киносетью союзных республик. *VII—4.*
Выполнение плана июня 1968 г. киносетью союзных республик. *VIII—17.*
Выполнение плана июля 1968 г. киносетью союзных республик. *IX—17.*
Выполнение плана августа 1968 г. киносетью союзных республик. *X—23.*
Выполнение плана сентября 1968 г. киносетью союзных республик. *XI—19.*
Выполнение плана октября 1968 г. киносетью союзных республик. *XII—15.*
Давайте разберемся. М. Зайцева, Н. Шиткина. *IX—18; X—21; XI—15.*
Задуманное — да свершится. *V—2.*
За счет кредитов банка. Г. Ковалев. *VIII—16.*
Как рассчитать эксплуатационные расходы. Т. Сырников, М. Протасова, Е. Курицына. *V—6; VI—7.*
Кино и зритель. *VII—11.*
Кинореклама и социология. В. Гритчин. *IV—4.*
Кинореклама. Какой она должна быть? *XII—16.*
Коллективы-призеры. *I—7.*
Контроль и ревизия в киносети. Г. Ковалев. *VI—5.*
Лучше поздно, чем никогда. А. Федосеев. *VII—9.*
Нештатный распространитель кинобилетов. Г. Ковалев. *III—15.*
Новое в учете валового сбора. Г. Ковалев. *I—6.*
Пять принципов репертуарного планирования. В. Андон. *VII—5.*
Разговор не окончен. Е. Щекудов. *VII—8.*
«Рекламфильм» готов ответить. А. Алешко. *XI—16.*
Семинар редакторов «Кинонедель». *V—5.*
Сквозь строй вопросительных знаков. В. Голубев. *V—4.*
Фонд директора. Г. Ковалев. *II—16.*

### ИЗ ОПЫТА РАБОТЫ

«Балтика». И. Пивоварова. *II—9.*
Боевые традиции — молодежи. Л. Катина. *II—11.*
Вас ждут в Загорске. Н. Кудрявцева. *VIII—12.*
Вас ждут земляки. Л. Вахрушев. *III—7.*
Верный курс. В. Трифачева. *III—8.*
Выставки в «Москве». П. Богданов. *VI—18.*
Высшая награда. А. Савченко. *I—9.*
Горячий отклик. *II—10.*
Дело его жизни. Вл. Гундарев. *XI—13.*
Для удобства зрителей. Т. Данченко. *VI—17.*
Если прозвучит сигнал тревоги. В. Давыдов. *II—7.*
Если сравнить с прошлым. *I—14.*
Есть 200 киномехаников. А. Матвеев. *VIII—7.*
Замечательный подарок. Т. Акуньянов. *III—9.*
За опытом — к соседям. Ю. Пономарев. *XII—15.*
Знамя в крепких руках. Г. Жук. *XII—8.*
Кинотехникуму 40 лет. Н. Рабинкий. *VIII—8.*
Лучшие в нашем районе. А. Мещалкин. *III—6.*
М. Горький и кино. Г. Рубинштейн. *II—14.*
Навеки стали мы друзьями. Г. Гаврикова. *IV—12.*
Наглядная агитация. А. Лилов. *I—17.*
На повестке дня — строительство. А. Р. *VI—11.*
На проспекте имени 50-летия Октября. А. Лилов. *XII—7.*
На трибуне — москвичи. *V—11.*
На трудовой вахте. В. Буков. *I—10.*
Наша выставка. И. Семенихин. *V—17.*
Наша Серафима Михайловна. М. Петровский. *III—2.*
Наш долг. М. Шифрин. *II—5.*
Наши ветераны. В. Коновалов. *III—11.*
Недалеко от Москвы. Н. Кудрявцева. *IV—17.*
Неоценимая помощь. Р. Конина. *III—12.*
Не только план! Л. Лужинская. *VI—12.*
Новая школа в Черкассах. Б. Войтович. *VIII—7.*
Одна биография. С. Лалош. *III—6.*
Оживает экран. В. Кащенков. *VII—17.*
Оправдаем высокое звание. В. Калинка. *VII—16.*
От матроса до министра. С. Петрова. *VII—14.*
Первый блин — не комом. А. Друг. *I—15.*
Победители. М. Шакирзянов. *III—10.*
Поговорим о кадрах. Г. Данченко. *VIII—5.*
Полвека — у кинопроектора. Группа сотрудников НИКФИ. *I—11.*
По линии наименьшего сопротивления. В. Гончаров. *V—14.*
По призванию. Д. Васильев. *III—11.*
Пора решать. Н. Балашева, Г. Ходэс. *XI—11.*
Посвящается В. И. Ленину. И. Моргунов. *VII—17.*
Посвящение в киномеханики. Т. Данченко. *XII—14.*
Почетный диплом обязывает. В. Давыдов, Г. Владимиров. *VI—9.*
Приходите в «Родину». М. Гомончук. *I—12.*
Просим откликнуться. Захарова. *VIII—10.*
Разговор о творчестве. Б. Войтович. *I—16.*
Растет смена. Г. Гаврикова. *VIII—11.*
Ребята пишут сочинения. И. Ладыгин. *II—12.*
Резервы — в действие. А. Битюков. *XI—8.*
Рыбаки смотрят фильмы. Г. Ходэс. *V—9.*
Свет в окне. Н. Дунаевская. *V—16.*
«Спутник». А. Танзыбаев. *XII—11.*
«Секреты» кинофикаторов Молдавии. Г. Алексеев, В. Давыдов. *I—8.*
Семинар — дело нужное. И. Семенихин. *I—16.*
С киноаппаратом и скрипкой. Ю. Никитин. *VII—12.*
Слава правофланговым! *I—18.*
Славные биографии. *VII—18.*
С успехом, товарищи! *II—8.*
Усилия не напрасны. В. Камягин. *III—5.*
Фестиваль шагает по Украине. Е. Тарасов. *V—12.*
Фильмы о Ленине — на родине Ильича. И. Лытяков. *IV—10.*
Четверть века — любимому делу. С. Пелешак. *III—4.*
Широкоформатные кинотеатры в Черкасской области. Б. Пасечник. *IV—46.*

### ПО СЛЕДАМ НАШИХ ВЫСТУПЛЕНИЙ

В совхозе смотрят кино. *XII—19.*
Под особый контроль. *V—37.*

### ПО СИГНАЛУ В РЕДАКЦИЮ

Когда же будет кино? *IX—42.*
Помогите наладить работу! *XII—10.*

### КОРОТКО

Всесоюзный кинофестиваль. *V—17.*
Второй республиканский. А. Книжник. *VIII—15.*
Директора кинотеатров — помощники киномехаников. В. Мухортов. *VIII—15.*
Зажгутся новые экраны. М. Пискунов. *VIII—15.*
Кинобилеты — в автобусе. *III—21.*
Киностудии — четверть века. *VI—19.*
Киносмотр пяти республик. *VI—19.*
К 100-летию А. М. Горького. *III—21.*
«Молодежь и армия». *XII—40.*
Народный кинофестиваль. Б. Бершаковский. *III—43.*
Памятный семинар. Ю. Арупов. *VII—45.*

Празднуем юбилей киностудии. *VI—19.*
Приглашаем на Сахалин. В. Самсонова, М. Филипповская. *IX—42.*
Россошане повышают квалификацию. И. Моргунов. *VIII—15.*

### 50 ЛЕТ СОВЕТСКОГО КИНО

Актер в кино. И. Рачук. *XII—18.*
Александр Довженко. И. Рачук. *V—18.*
«Броненосец «Потемкин». И. Рачук. *III—19.*
Всеволод Пудовкин. И. Рачук. *IV—20.*
«Встречный» и «Депутат Балтики». И. Рачук. *VII—20.*
Зовущие на подвиг. И. Рачук. *II—18.*
Кинокомедия тридцатых годов. И. Рачук. *IX—22.*
На экране — молодежь 30-х годов. И. Рачук. *X—24.*
Первые шаги. И. Рачук. *I—20.*
Трилогия о Максиме. И. Рачук. *VIII—18.*
Фильмы о революционном народе. И. Рачук. *XI—20.*
«Чапаев» Г. и С. Васильевых. И. Рачук. *VI—20.*

### КИНОТЕХНИКА И ЭКСПЛУАТАЦИЯ

Автокинотеатры. А. Шиндер, М. Гительмахер. *IX—29.*
Автоматическое отключение темнителя. Г. Черняк. *XI—29.*
Внимание — противопожарным узлам. *IV—30.*
Журнал киноаппаратной. В. Коровкин. *X—32.*
Залог долговечности оборудования. И. Семенихин. *III—29.*
Зольник для фонарей кинопроекторов КПТ. Н. Зюбина, В. Кудрявцева, В. Соколов. *I—31.*
Изменить форму крышки. М. Басенко. *I—37.*
Использовать преимущество ксеноновых ламп. Г. Хахилева. *I—32.*
Какой должна быть реставрационная машина? В. Пестов, А. Завражнов. *III—27.*
Как удлинить время работы киноплощадок. И. Угрюмов. *VIII—20.*
Как устранить образование нагара. Л. Симановская. *V—27.*
Качество аппаратуры — в центр внимания. В. Журавлев, В. Муньякин. *II—27.*
Киноремонтным мастерским — помощь и внимание. В. Барышевский. *VIII—28.*
Кинотеатр обращается к заводу. И. Громов, В. Архипский. *VI—26.*
Кинотехника в 1968 году. В. Романов. *I—23.*
Конференция преподавателей. *I—25.*
Машина для смыва эмульсии с кинопленки. К. Тарасов. *VII—33.*
Межрайонные технические советы. И. Семенихин. *VIII—26.*
Монтаж аппаратуры КН. Б. Цегельник. *X—28.*
Нагревание фильма в фильмовом канале 35- и 35/70-*мм* фильмов. И. Фонарь. *II—22.*
Не допускать простоев оборудования. В. Журавлев, В. Муньякин. *X—30.*
Недостатки «Ксенона-1». Б. Белоцерковский. *I—37.*
Не мириться с плохим качеством киноуглей! Т. Дербишер, А. Балакшин. *I—34.*
Необходим специальный стул для киномеханика. А. Завражнов, Б. Пищаловский. *II—32.*
Нерешенные задачи. В. Коровкин. *V—25.*
Новые контакты для проекторов КП-30 и КП-15. Е. Гончаров. *IX—28.*
Нужны ли киноремонтные мастерские? З. Богданов. *VIII—31.*
Нужны ли киноремонтные мастерские? В. Изикильев. *IV—27.*
Об автоматизации наводки на резкость. Л. Тарасенко. *XI—22.*
Оснащение кинопрокатных организаций. А. Муляр. *III—26.*
Передвижной автокинотеатр. *III—40.*
Переключатель — в другое место. Б. Цегельник. *VIII—25.*
Подготовка к эксплуатации универсальных проекторов. В. Майский. *II—29; III—22.*
Пора переходить на большие рулоны. Н. Бернштейн, Х. Добромыслина, С. Райцин. *V—21.*
Приводной механизм кинопроекторов КП-15 и КП-30. Л. Симановская. *I—26.*
Проверка электрического режима ксеноновых ламп. Г. Голостенов. *X—26.*
Работа с дуговой лампой универсального кинопроектора КП-15. В. Пискунов. *VII—28.*
Регулирование осветительной оптической системы. Л. Нестеренко. *IX—24.*
Снова о КАТ-16. *I—37.*
Совершенствовать ксеноновые осветители. И. Громов. *XII—22.*
Сохранить киноремонтные мастерские. В. Терещенко. *VIII—30.*
Такие конференции полезны. *X—38.*
Тернистый путь новой кинотехники. В. Коровкин. *XI—27.*
Техническая эксплуатация сельских киноустановок. В. Кэровкин. *XII—20.*
Увеличение срока службы автомобильных двигателей. Р. Шполянская. *I—36.*
Универсальные мотающие устройства кинопроекторов для 35- и 70-*мм* фильмов. В. Петров, И. Фонарь. *VI—22; VII—22.*
Установка проекторов «Ксенон-1». М. Новиков. *IV—29.*
УФЦ из Чехословакии. А. Сидоров. *V—28.*
Чего нельзя забывать. И. Марченко, В. Скоробогатько. *VI—28.*
Эксплуатация, методы контроля и юстировки ксеноновых ламп ДКсР-3000. А. Вестман. *XII—24.*
Электроперематыватель. Б. Белоцерковский. *III—31.*
Юстировка осветительных систем кинопроекторов КН-15 (КН-16) и «Маяк». В. Петров. *IV—22.*

### НА ЗАВОДАХ, В КБ И ЛАБОРАТОРИЯХ

Выпрямительное устройство 47-ВУК-25. Н. Михайлова. *V—35.*
Звукоконтрольный стол 16-ЗСК. В. Разумов, В. Горшков, А. Смотрицкий. *XII—26.*
Кинопроектор «Маяк». В. Быховский, М. Гринберг. *X—34.*
Комплект звуковоспроизводящей аппаратуры «Звук 1-25У». В. Сцельников, В. Гуров. *VIII—32.*
Компостер КР-2. А. Носов. *IX—33.*
«Ксенон-5». *VI—31.*
Машина УМОП-2 для отделения эмульсии от кинопленки. С. Райцин. *II—33.*
Модернизация кинопроекторов типа КН. М. Аптекарь, К. Айвазян. *V—29.*
Новые широкополосные головки. И. Болотников, Н. Гордиенко. *IV—31.*
Новый проектор с ксеноновой лампой. А. Каральник, М. Френк. *III—32.*
Об автоколебаниях тока дуги высокой частоты. Т. Дербишер. *XI—30.*
Передвижной автокинотеатр КПТ-36. *III—40.*
Перематыватель 70П-5. А. Кукулянская, И. Сафрис. *IX—33.*
Пластмассовые детали фильмового канала кинопроектора. Л. Басс, Б. Терло, С. Шмуглин. *VII—35.*
Проекты кинотеатров для I зоны. А. Родкин. *VI—30.*
Типовые проекты для киносети. А. Родкин. *IX—32.*
Фильмоочистительная машина МФ-2. А. Нюхалов. *V—32.*

### ПОВЫШЕНИЕ КВАЛИФИКАЦИИ

Виды кинопроекции фильмов на 70-*мм* пленке. Проф. Е. Голдовский. *II—38.*
Возможные погрешности при измерении освещенности экрана. Г. Голостенов, Т. Дербишер. *V—38.*
В помощь мастерам по ремонту киноаппаратуры. Л. Симановская. *IX—36.*
В помощь рационализаторам и изобретателям. Г. О. *I—41.*
Значение технической конференции. И. Семенихин. *XI—41.*
Качество кинопроекции. Н. Лысенко. *XI—37.*

Контрольный фильм. В. Коровкин. *VI—39.*
Лаборатория узкопленочного кино. М. Пряхин, Ю. Щербак. *V—41.*
Почему проекционный анаморфот — линзовый. Проф. Е. Голдовский. *XII—31.*
Проверьте заземление! Я. Усятинский. *VII—39.*
Резкость изображения. А. Идаров, М. Лисогор. *XI—32.*
Семинар в Красноярске. *X—41.*
Спектральные характеристики кинопроекционных объективов. Т. Дербишер, Л. Беляева. *X—39.*
Техника безопасности и охрана труда на фильмобазах. В. Коровкин. *I—38.*
Техника — в помощь учебе. Ю. Ружицкий. *IV—37.*
Феррорезонансные стабилизаторы напряжения. В. Ильин, И. Осколков. *IV—34.*

### ЧИТАТЕЛИ ПРЕДЛАГАЮТ

Автомат для кинопоказа. *XI—36.*
Автоматическая блокировка. В. Шайсон. *IV—44.*
Автоматический ответчик. Ю. Коржов, В. Шибанский, О. Моргач. *XII—40.*
Автоматическое включение дежурного освещения. А. Завражнов. *XI—43.*
Автоматическое включение освещения выходов из зрительного зала. Д. Сидоренко. *XI—42.*
Автоматическое включение темнителя света. В. Маньковский. *III—45.*
Автоматическое включение усилителя. П. Кузьмич. *XI—42.*
Анаморфотные насадки «Меопта» — на КПТ-1 и КПТ-2. Л. Кияница. *I—45.*
БУ-600 на КПТ-1. И. Громов. *II—45.*
Включение охлаждения и отключение освещения. С. Качан. *II—45.*
Вместо мастерских — цеха. П. Божок. *VIII—41.*
25ВН-1 для зарядки аккумуляторов. П. Шадрин. *XI—45.*
Дистанционное управление кинопроектором с осветителем ОКЛ-3АМ. Г. Щелчков. *X—42.*
Донецк изготовляет стулья для киномехаников. Я. Гингольд, А. Снежко. *VI—44.*
Доска для вкладышей. Ф. Сильванский. *V—45.*
Думать об экономии. А. Завражнов, Б. Пищаловский. *XI—36.*
Еще стул для киномеханика. Е. Бурков. *VIII—40.*
Зеркало вместо оптики. Б. Черноусов. *VII—44.*
Изменить крепление кронштейна. А. Зайцев. *VI—45.*
Как избавиться от засветки. И. Корнилов. *V—45.*
Каркас для головок проектора. Е. Малых. *VIII—40.*
Кассета КМ-1 на кинопроекторе ПП-16-4. С. Шкляренко. *X—43.*
Кольцо на штуцере. Ю. Октябрьский. *IV—44.*
Контролировать склейки. В. Турулин. *VII—38.*
Крепление бака АБ-1. Ю. Подкур. *II—43.*
Крепление роликов. Т. Гаджикурбанов. *XI—45.*
Недостатки «Колоса». А. Бронников. *XI—36.*
Недостатки осветителя и лампы ДКсР-3000 устранимы. Г. Сальников. *IV—45.*
Несколько предложений. В. Самойлов. *IX—43.*
Моталки без струбцин. И. Казимирский. *IV—43.*
Не вырезайте кадров из фильмокопий. В. Давиденко. *X—44.*
Оборудование — фильмобазам. А. Завражнов. *X—45.*
О переходах с поста на пост. Л. Ибрагимов. *XI—43.*
Осветитель и электродвигатель включаются одновременно. А. Бродовский. *III—44.*
Переговорное устройство для кинотеатров. М. Смертин. *IX—44.*
Переход с поста на пост в кинопроекторах УМ-70/35. В. Морозов. *VII—43.*
Помогите ленинградским школам! М. Марков. *VIII—41.*
Предложение заводам. В. Васильев. *VIII—41.*
Приспособление для анаморфотных насадок. И. Громов. *VIII—38.*
Резервирование надежности. Ю. Петров. *XII—23.*
Ремонт на месте. В. Салофильев. *IV—43.*
Реставрация полукруглых полозков. В. Львов. *IV—43.*
Световой клапан. А. Куприянов. *IX—44.*
Сигнал о переходе с поста на пост. Б. Белоцерковский. *V—45.*
Снова о зарядке фильма. М. Юшков. *IX—44.*
Сушка эмульсионного серебросодержащего шлама. Е. Евсеев. *IX—45.*
Схема включения световой рекламы. В. Ермаков, Ю. Воронцов. *XI—44.*
Такой стул удобен. М. Джулинский. *VII—27.*
Увеличить сроки между ремонтами. В. Пигунов. *VI—44.*
Усовершенствование положительного уледержателя. Е. Щекудов. *II—44.*
Установка колодки барабана. Б. Белоцерковский. *IX—43.*
Устройство для мигающей рекламы. А. Кинаш. *I—45.*
Чтобы лампочка не перегорала. В. Максимов. *IV—44.*
Чтобы свет не мешал. С. Николюк. *IV—43.*
Шторка заслонки. А. Богданов. *VIII—39.*
Штуцера вместо трубок. И. Громов. *X—45.*
Экономить рефлекторы. Ю. Пахнуков. *II—43.*
Электрический паяльник на два напряжения. Ю. Ружицкий. *V—45.*

### ОТВЕЧАЕМ ЧИТАТЕЛЯМ

В чем преимущества проецирования фильмов с кашетированными кадрами? *VI—45.*
Какая проекционная оптика нужна для демонстрации фильмов с кашетированными кадрами? *VII—45.*
Каков порядок премирования работников контор и отделений кинопроката? *VIII—42.*
Как оплачивается труд администраторов, обслуживающих основные кинотеатры и стационарные киноустановки, являющиеся филиалами этих кинотеатров? *VIII—45.*
Как подсчитывается пособие по временной нетрудоспособности при переходе на пятидневную рабочую неделю? *III—14.*
Как правильно подсчитать 12 рабочих дней в период временного замещения? *III—14.*
Меняется ли продолжительность рабочего дня для подростков при переводе на пятидневную рабочую неделю? *III—14.*
Может ли изменяться продолжительность очередного и дополнительного отпусков в связи с переходом на пятидневку? *III—14.*
На какой кинопленке печатаются фильмы с кашетированными кадрами? *VIII—45.*
Почему в одних кинопроекторах, например типа КПТ и КН, фильм в фильмовом канале обращен эмульсионной стороной к источнику света, а в других — типа ПП-16 — в сторону объектива? *VI—42.*
Почему в технической литературе по кинопроекционной аппаратуре указываются разные величины натяжений фильма при сматывании и наматывании? *VI—43.*
Почему, когда мы видим на экране движущиеся колеса автомобиля, телеги, велосипеда, нам иногда кажется, что они вращаются в противоположном направлении? *VIII—44.*
Сокращается ли продолжительность рабочей смены на 1 *час* в предпраздничные дни? *III—14.*
Что такое учетный период при пятидневной рабочей неделе? *III—14.*
Является ли поворотное зеркало в кинопроекторе КН-13 зеркалом-теплофильтром? *XI—42.*

### ЗА РУБЕЖОМ

Кинопроекция в Англии. Е. Нельский. *V—43.*
Осветитель японского 16-*мм* кинопроектора. В. Орлов. *XII—36.*
Технический контроль в киносети Польши. И. Гордийчук. *III—41.*

## РАССКАЖИ ЗРИТЕЛЯМ


«Анна Каренина». *I—47.*
«Бабье царство». *II—47.*
«Без права быть собой». *VIII—46.*
«Братья Карамазовы». *XII—42.*
«Весна на Одере». *IV—47.*
«В огне брода нет». *IV—47.*
«Войди в мой дом». *VIII—47.*
«Доживем до понедельника». *IX—48.*
«Доктор Вера». *II—48.*
«Дом и хозяин». *XI—47.*
«Дорога в тысячу верст». *VII—48.*
«Еще раз про любовь». *VIII—47.*
«За нами Москва». *XI—48.*
«Золотой теленок». *XI—46.*
«Иван Макарович». *XI—46.*
«И никто другой». *VII—47.*
«Исход». *I—47.*
«Когда дождь и ветер стучат в окно». *VI—47.*
«Конец агента». *VIII—48.*
«Мертвый сезон». *XII—41.*
«Моабитская тетрадь». *IX—46.*
«Материнское поле». *II—47.*
«Мне было 19». *X—48.*
«Николай Бауман». *III—46.*
«Осенние свадьбы». *VI—47.*
«Особое мнение». *VI—48.*
«Ошибка Оноре де Бальзака». *XII—43.*
«Ошибка резидента». *X—47.*
«Первый курьер». *III—48.*
«По Руси». *VII—47.*
«Седьмой спутник». *V—46.*
«Сергей Лазо». *III—47.*
«Служили два товарища». *IX—47.*
«Служу Советскому Союзу». *V—48.*
«Софья Перовская». *II—46.*
«Татьянин день». *III—47.*
«Твой современник». *I—46.*
«Тихая Одесса». *V—47.*
«Три дня Виктора Чернышева». *VI—46.*
«Три тополя на Плющихе». *V—47.*
«Удар! Еще удар!». *VII—46.*
«Хроника пикирующего бомбардировщика». *IV—48.*
«Шестое июля». *X—46.*
«Щит и меч». *IX—47.*
«Я вас любил...» *I—48.*


## НА ВКЛАДКАХ

**(в этом и последующих разделах римскими цифрами обозначены номера журналов, арабскими — страницы вкладок)**


Январский экран. *XII—2.*
Февральский экран. *I—2.*
Мартовский экран. *II—2.*
Апрельский экран. *III—2.*
Майский экран. *IV—2.*
Июньский экран. *V—2.*
Июльский экран. *VI—2.*
Августовский экран. *VII—2.*
Сентябрьский экран. *VIII—2.*
Октябрьский экран. *IX—2.*
Ноябрьский экран. *X—2.*
Декабрьский экран. *XI—2.*


## КИНОКАЛЕНДАРИ


Январь. *X—1.*
Февраль. *XI—1.*
Март. *XII—1.*
Апрель. *I—1.*
Май. *II—1.*
Июнь. *III—1.*
Июль. *IV—1.*
Август. *V—1.*
Сентябрь. *VI—1.*
Октябрь. *VII—1.*
Ноябрь. *VIII—1.*
Декабрь. *IX—1.*


## ХРОНИКА


Америка глазами Антониони. *III—4.*
Большой разговор. Н. Прибытков. *VI—4.*
Будем так держать. В. Никитин. *IV—4.*
В добрый путь! *X—4.*
В защиту Вьетнама. *II—4.*
В интересах трудящихся. *V—4.*
В клубе по субботам... *VII—4.*
Внимание! Новый кинофестиваль. *IX—4.*
Возрождение традиции. *IX—4.*
Всегда впереди. А. Шилин. *I—4.*
Второй слет в Иркутске. В. Мухортов. *VI—4.*
Вышли в передовые. Д. Пикулев. *VI—4.*
В юбилейные дни. *V—4.*
Горьковчане встречаются с кинематографистами. *IX—4.*
X Международный. *I—4.*
Еще одна победа. *VI—4.*
«Журналист» — в Мексике. *I—4.*
«Золотой дракон» — в СССР. *VIII—4.*
Итоги Карловарского фестиваля. *VIII—4.*
Итоги подведены. *XII—4.*
Киноклуб «Орленок». И. Власов. *VI—4.*
Киносмотр во Фрунзе. *VII—4.*
Кинотеатру вручен вымпел. А. Казанский. *I—4.*
Ко всем киномеханикам. *III—4.*
Комсомолу посвящается. *VIII—4.*
Конкурс кассиров. Р. Конина. *I—4.*
Неделя азиатского фильма. *III—4.*
Лауреат Ленинской премии. *VII—4.*
Лучше использовать кино. Л. Лимончено. *IV—4.*
Моей милиции... *I—4.*
«Мосфильм» — тулякам. В. Анашин. *II—4.*
Награда комсомола. *VI—4.*
Награды — кинолюбителям. *XII—4.*
На киноарене— Азия и Африка. *XII—4.*
На экранах трех столиц. *II—4.*
Опережая календарь. И. Куницын. *I—4.*
Отдадим экран молодости. *V—4.*
«Песню дружбы запевает молодежь». *XI—4.*
План — к 1 ноября. А. Исрапилов. *VI—4.*
Показывают мультипликаторы. *II—4.*
Праздничный экран Украины. *II—4.*
Признание Франции. *IV—4.*
«Прометей» — армянскому фильму. *VII—4*
Путешествие по СССР. *VII—4.*
Сан-Себастьянский киноконкурс. *IX—4.*
Символ дружбы. *XI—4.*
«Солдатам Родины посвящается». *III—4.*
София аплодирует. *XI—4.*
Спасибо вам, товарищи! А. Жигалов *IV—4.*
«Спутник кинозрителя» — победитель *VII—4.*
100 минут на экране. *III—4.*
Телеграмма нас порадовала. *I—4.*
Удивительное изобретение. *II—4.*
Украинский юбилей. *IX—4.*
Фестиваль в Камбодже. *III—4.*
Фестиваль во Львове. *IV—4.*
«Чапаев» под разрывами снарядов. *XI—4.*
Этой осенью в Ташкенте. *VIII—4.*
Юбилею ВЧК посвящается. *II—4.*
Юные зрители довольны. П. Карась *IV—4.*



Редколлегия: **Фадеев М. А.** (гл. редактор), **Анашкин А. А., Белов Ф. Ф., Волосков Н. Я., Голдовский Е. М., Голубев Б. П., Журавлев В. В., Коровкин В. Д., Коршаков К. И., Ларионов Л. Г., Лисогор М. М., Осколков И. Н., Пивоварова И. Л.** (отв. секретарь), **Полтавцев В. А., Соболев А. Н., Улицкий Л. С., Ушаков А. К., Фокин Н. Д.**



Рукописи не возвращаются

Москва, К-45, Трубная ул., д. 12
Телефон 228-78-84

Художественный редактор
Н. Матвеева

А04319 Сдано в производство 1/XI — 1968 г. Подписано к печати 2/XII — 1968 г.
Объем 3,25 п. л. Тираж 89 730 экз. Формат 70×108 1/16 Заказ 464 Цена 30 коп.

Московская типография № 13 Главполиграфпрома Комитета по печати при Совете Министров СССР. Москва, ул. Баумана, Денисовский пер., д. 30.

Кадр из фильма «Голос Земли»

## и интересно и полезно

О первых годах установления Советской власти в Азербайджане рассказывает новая документальная лента киностудии «Азербайджанфильм» — **«Живое сердце Ильича».**

В 1918 г. азербайджанские большевики, не имея достаточно сил, чтобы противостоять хорошо вооруженным меньшевикам, дашнакам, муссаватистам, обратились за помощью к В. И. Ленину. И в 1920 г., когда внешние враги подступили к Баку, XI Красная Армия избавила этот богатый нефтяной край от иноземного ига.

После установления Советской власти молодая республика получала, по указанию вождя, немалую материальную и техническую помощь. И сегодня в каждом успехе Азербайджана слышится биение сердца Ильича.

Над картиной работали П. Азизбекова, В. Синицын, Р. Шахмалиев (авторы сценария) и З. Кязимова (режиссер).

На киностудии «Центрнаучфильм» закончено производство полнометражного фильма **«Голос Земли».** В нем рассказывается о развитии связи, о ее социальном значении, о наиболее выдающихся открытиях в этой области, об ученых и изобретателях самых различных стран мира.

Главная мысль фильма — связь в руках народа призвана нести гуманную миссию, объединяя силы добра и разума против сил войны и разрушения.

Авторы сценария — В. Спицын, Н. Чуриков, режиссер-постановщик Н. Чуриков.

На Свердловской киностудии создан научно-популярный фильм **«Что там, под нами!»** (авторы сценария — В. Горохов, Л. Гуревич, режиссер Р. Куркин).

Он рассказывает о строении глубинных недр Земли, о том, какое значение имеет изучение роли землетрясений. В интервью с членом-корреспондентом Академии наук СССР В. В. Белоусовым раскрыта сложность задачи международного проекта Верхней мантии.

Зрителям интересно будет познакомиться и с экспериментом по моделированию процесса образования планеты, искусственными землетрясениями, глубинным сейсмическим зондированием суши и моря.

**«Звезды над Нижнекамском»** — короткометражный фильм Д. Дальского (Казанская киностудия).

Строится, хорошеет Нижнекамск. Здесь возводятся новые очереди уже дающего продукцию крупнейшего в Европе нефтехимического комбината. Здесь вырастут многие другие предприятия химической индустрии.

Фильм, приуроченный к 50-летию комсомола, рассказывает о молодых строителях самого молодого в Татарии города, об их трудностях, планах, надеждах.

Кони 12 2-3

Редакция и редколлегия журнала «Киномеханик» желают всем читателям, всем киноработникам больших успехов в кинообслуживании населения нашей страны. Наступающий год — канун года великого юбилея — 100-летия со дня рождения В. И. Ленина. Пусть он пройдет для вас под знаменем этой замечательной даты, пусть будет наполнен творческими поисками и трудовыми победами!

# С новым годом, дорогие друзья!

Цена 30 коп.

70431