Кинопроектор - источник света 7
Вариоскопический 30
Звук 1/25 стр 34

КИНОМЕХАНИК • 1967 • 1

Увеличение грани КГ 42
Магн головки ПП-16-4 43
(мелочи подключения)

ЯНВАРЬ

КАДР ИЗ ФИЛЬМА „ТУННЕЛЬ"

1967 • 1

ИНОМЕХАНИК

ЕЖЕМЕСЯЧНЫЙ МАССОВО-ТЕХНИЧЕСКИЙ ЖУРНАЛ КОМИТЕТА ПО КИНЕМАТОГРАФИИ ПРИ СОВЕТЕ МИНИСТРОВ СССР

СОДЕРЖАНИЕ

К 50-ЛЕТИЮ СОВЕТСКОЙ ВЛАСТИ	2	**Е. Курдин, Ю. Александров.** Юбилею Октября — достойную встречу
	5	**Л. Ларионов.** Больше внимания технике киносети
	8	**В. Комар, В. Чернов.** Планы НИКФИ
	10	**В. Коровкин.** Наши задачи
	12	**Е. Голдовский.** Национализация кинопромышленности в России
КИНОЛЕТОПИСЬ	10	Январь
		* * *
	15	День рождения дружбы
ИЗ ОПЫТА РАБОТЫ	17	**А. Трошин.** Дом на Арбате
	20	**Н. Тарадай.** Пропагандисты киноискусства
	22	**М. Насинник.** Главные рычаги
	23	**А. Исаев.** Почти полвека в кино
	24	**В. Давыдов.** Конкурс на лучшую рекламу
	25	**С. Рахматулин.** «Орленок»
	25	**К. Курочкин.** Готовим кадры сами
ЭКОНОМИКА И ОРГАНИЗАЦИЯ	26	**С. Пономарев.** Кинопрокат и хозрасчет
ОТВЕЧАЕМ ЧИТАТЕЛЯМ	27	
КАК СМОТРЕТЬ ФИЛЬМЫ	28	**Ел. Бауман.** Искусство быть зрителем
КИНОТЕХНИКА И ЭКСПЛУАТАЦИЯ	30	**В. Комар, А. Болтянский, Н. Бернштейн.** Вариоскопический кинематограф
	33	Устранение засветки фотоэлемента
	33	Об электрорадиаторе
НА ЗАВОДАХ, В КБ И ЛАБОРАТОРИЯХ	34	**В. Сцельников.** Комплект звуковоспроизводящей аппаратуры «Звук 1-25»
ЧИТАТЕЛИ ПРЕДЛАГАЮТ	42	**Д. Баскутис.** Еще о контрольном усилителе 25-КУ-1
	42	**В. Рыбаков.** Оклейка зеркала
	42	**Л. Шевчук.** Недостатки узла фотоумножителя кинопроекторов КН-14
	43	**В. Туманов.** О шланге магнитной головки к 7У-17
	44	**В. Лахтин.** Тумблер для магнитной фонограммы
	44	**Ф. Сильванский.** Удобная зарядка фильма
КОРОТКО	45	
РАССКАЖИ ЗРИТЕЛЯМ	46	«Туннель» * «Старшая сестра» * «На диком бреге» * «Их знали только в лицо»
НАШЕ ПРИЛОЖЕНИЕ		Кинокалендарь * Февральский экран» * По сигналу в редакцию * Хроника

На 1-й стр. обложки: рекламный плакат к фильму «Верность матери»

К 50-ЛЕТИЮ СОВЕТСКОЙ ВЛАСТИ

50-летие Советского государства! С гордостью оглядываем мы полувековой путь, пройденный тремя поколениями советских людей. И в этом помогает нам самое массовое из всех искусств — искусство кино, запечатлевшее все этапы борьбы и побед.

Юбилейный год станет годом смотра советского киноискусства. Главную роль в подготовке и проведении его должны сыграть органы киносети и кинопроката, дающие кинопроизведениям путевки в жизнь.

В течение этого года намечается провести шесть тематических показов фильмов. В феврале пройдет первый из них — **«Победители»** — о великих подвигах советского народа в годы гражданской и Великой Отечественной войн. В апреле под девизом **«Живее всех живых»** предполагается провести показ, посвященный создателю и вождю Советского государства и Коммунистической партии В. И. Ленину. В июне — августе нам предстоит показать киноленты о советском народе-созидателе, строящем коммунистическое общество (**«Славлю человека нового мира»**) и о выдающихся деятелях культуры и искусства (**«Мастера советской культуры»**). И, наконец, в сентябре — ноябре, накануне юбилея, будет организована демонстрация картин, посвященных событиям периода подготовки и свершения Великой Октябрьской социалистической революции (**«О днях, которые потрясли мир»**), и под девизом **«Их жизнь — подвиг»** — фильмов о крупных деятелях партии и Советского государства.

Тематические показы должны проводиться очень широко и в городах и на селе, готовиться к ним надо тщательно, вдумчиво, серьезно.

Для повышения роли кино в воспитании детей и юношества в мае планируется **Всесоюзная неделя детского фильма,** в октябре — **Неделя молодежного фильма.** План проведения этих «недель» разрабатывается союзным управлением кинофикации и кинопроката вместе с ЦК ВЛКСМ и Комиссией детской кинематографии Союза кинематографистов СССР.

В 1967 г. будут проведены **народные кинофестивали** — смотры национального киноискусства. В братские республики выедут большие делегации кинематографистов, пройдут творческие отчеты киностудий и выдающихся мастеров национального киноискусства.

Значительное место в системе юбилейных мероприятий займут **кинопраздники.** В октябре — ноябре намечается провести главный из них (под условным названием **«Красная гвоздика»**). Думаем, что начаться он должен в Минске, где на I съезде были заложены основы РСДРП. Затем, по следам революционных событий, кинопраздник пройдет через Одессу, Иваново, Москву и завершится в Ленинграде — городе Октябрьского вооруженного восстания. В программу будут включены лучшие фильмы историко-революционной тематики.

А детский кинопраздник **«Орлята»** уже идет: он приурочен к школьным зимним каникулам. В его программе — выступления детской художественной самодеятельности, просмотр фрагментов из лучших картин для ребят выпуска прошлых лет, а также новых произведений.

Значительно лучше, чем обычно, будут использованы в юбилейных показах короткометражные фильмы. Для этого заранее формируются **тематические программы больших и удлиненных сеансов.** Они посвящаются, например, подготовке Октябрьского вооруженного восстания, победе социалистической революции, подвигу советского народа в годы первых пятилеток и т. п. Тематика больших и удлиненных кинопрограмм согласуется с тематикой юбилейных лекций и бесед, разработанной обществом «Знание». Одна часть этих программ предназначается для демонстрации в кинотеатрах за плату, другая — для бесплатного показа на площадях, в парках, на собраниях и торжественных заседаниях на предприятиях, в клубах и в учебных заведениях.

Естественно, что для подготовки всех этих мероприятий в масштабе страны необходимы специальные методические разработки и указания. В сборнике «Новые фильмы» будут помещены подробные рекомендации по проведению тематических показов. Информационно-рекламное бюро издает также пресс-информации о картинах на военно-патриотическую тему («Победители»), по неделям детского и молодежного кино. Предполагается опубликовать сценарии радио- и телевизионных передач о тематических кинопоказах, а также сценариев кинопраздников «Красная гвоздика» и «Орлята». Изучается возможность фиксации этих передач на пленке, чтобы областные и республиканские конторы кинопроката их использовали. Списки фильмов к тематическим показам и кинопраздникам будут изданы ИРБ.

ЮБИЛЕЮ ОКТЯБРЯ—

«Без права быть собой»

ДОСТОЙНУЮ ВСТРЕЧУ

В юбилейном году Управление кинофикации и кинопроката совместно с Бюро пропаганды советского киноискусства Союза кинематографистов СССР выпустят **шесть больших тематических выставок под общим девизом «50 славных лет».** Они предназначаются для размещения в фойе больших кинотеатров и клубов. Каждая из выставок будет посвящена одному из шести тематических показов, упомянутых в начале статьи, и выпуск их будет приурочен к датам проведения показов. Для сельских кинотеатров, клубов и изб-читален фабрика «Рекламфильм» изготовит шесть таких же выставок, выполненных в виде фотощитков увеличенного формата. Намечается также выпустить пять выставок-фотощитков, посвященных киноискусству братских республик, для народных фестивалей.

Фабрика «Рекламфильм» издаст сводные четырех- и шестилистные многокрасочные плакаты по картинам, отражающим наиболее важные периоды истории Советского государства. Они предназначаются для выставок и расклейки на улицах городов и сел. Будут выпущены также красочные листовки, либретто, закладки и другие виды малых форм рекламы лучших наших кинопроизведений.

Совместно с киностудией «Мосфильм» управление кинофикации и кинопроката наметило создание **короткометражных кинолент, рекламирующих основные тематические кинопоказы** юбилейного года. С этой же целью предполагается выпустить и десять магнитофильмов.

Ведутся работы по восстановлению лучших кинопроизведений прошлых лет. В 1967 г. намечено вновь выпустить на экраны картины **«Октябрь»** С. Эйзенштейна, **«Мать»** В. Пудовкина, **«Выборгская сторона», «Великий перелом», «Падение династии Романовых», «Берлин».** Проводится повторная печать лент **«Человек с ружьем», «Яков Свердлов», «Встреча на Эльбе», «Она защищает Родину», «Радуга»** и др. Намечается также произвести допечатку копий двенадцати до сих пор актуальных фильмов, среди которых **«Котовский», «Мы из Кронштадта».**

Таков краткий перечень мероприятий по использованию произведений киноискусства в праздновании 50-летия Великой Октябрьской социалистической революции. Но главная наша задача — подготовка к выпуску новых значительных советских картин, а такие, несомненно, будут в юбилейном году.

Киностудия «Мосфильм», очевидно, подарит нам ряд интересных произведений. Это экранизация романа А. Серафимовича **«Железный поток»,** которую осуществляет режиссер Е. Дзиган, создавший в свое время замечательную картину «Мы из Кронштадта». Совсем недавно с большим успехом прошел по экранам мира фильм «Живые и мертвые». Сейчас режиссер А. Столпер работает над его продолжением. В двухсерийной ленте **«Солдатами не рождаются»** зрители вновь встретятся с полюбившимися героями одноименного романа К. Симонова. Мы предполагаем, что интерес зрителей вызовет и новая двухсерийная картина Ю. Райзмана **«Время тревог и надежд».** Центральные персонажи ее — сын и внук Василия Губанова, героя известного фильма «Коммунист». Действие нового произведения Ю. Райзмана разворачивается в наши дни. Герой его — Василий Васильевич Губанов — руководитель большого индустриаль-

ного предприятия на Урале. Это человек принципиальный, честный, настоящий коммунист. Его роль исполняет ленинградский театральный режиссер И. Владимиров.

О революционных традициях питерского пролетариата, о знаменитой «Обуховской обороне» — столкновении рабочих Обуховского завода в Петербурге с полицией и войсками в 1901 г. — расскажет широкоэкранная лента **«Обуховцы»**. В этой картине мы снова встретимся с Б. Чирковым, а также с О Борисовым, выступающими в главных ролях. Старейший режиссер А. Иванов создает по мотивам поэмы О. Бергольц «Первороссийск» цветной широкоформатный фильм **«Первороссияне»** — о земледельческой коммуне на Алтае, созданной в 1918 г. петроградскими рабочими с одобрения В. И. Ленина. Артисты Л. Данилина и В. Заманский — исполнители центральных ролей.

Широкое полотно современной жизни у нас и за рубежом, размышления о нашей эпохе, о простых людях мира — в двухсерийной картине известного режиссера С. Герасимова **«Журналист»** (киностудия имени М. Горького). Центральные роли исполняют артисты Ю. Васильев, Г. Польских, И. Лапиков, М. Штраух, Т. Макарова и сам С. Герасимов. На этой же студии полным ходом идет работа над двухсерийным историко-революционным фильмом **«Пароль не нужен»** — о борьбе за становление Советской власти на Дальнем Востоке в 1921—1922 гг. В нем воссоздаются образы замечательных большевиков В. Блюхера и П. Постышева. Сценарий этой картины написан Ю. Семеновым, постановщик ее — молодой режиссер Б. Григорьев. В роли Блюхера снимается С. Мамилов, Постышева — М. Федоров. В картине играют также актеры Б. Чирков, В. Лановой, Э Бредун, М. Глузский, И. Дмитриев, В. Емельянов.

Белорусские кинематографисты идут навстречу 50-летию Октября с двумя новыми картинами на историко-революционную тему. **«Радио всем... всем...»** — одна из них. В названии отражен телеграфный адрес исторического обращения В. И. Ленина к армии о немедленном заключении перемирия с немцами во имя спасения завоеваний Октября. В центре будущего фильма, который ставит старейший кинорежиссер В. Корш-Саблин, — судьба революционного гренадерского полка, сыгравшего решающую роль в победе Советской власти в Белоруссии. В картине снимается много популярных актеров кино и театра: Ю. Пузырев, В. Белокуров, В. Золотухин, П. Глебов, В. Балашов.

Постановщик любимого ребятами (да и взрослыми) фильма «Девочка ищет отца» В. Голуб ставит новую ленту, которая называется **«Куда ведут дороги»**. Это история девочки Нюры — дочери путиловского рабочего, убитого кулаками.

Хороший подарок для ребят и юношества готовит и «Мосфильм». Знаменитая повесть П. Бляхина «Красные дьяволята» была экранизирована еще в 1923 г. Картина имела огромный успех. Прошло более сорока лет, а повесть Бляхина все еще волнует читателей. И вот режиссер Э. Кеосаян ставит новую киноленту о красных дьяволятах. Она выйдет под названием **«Неуловимые мстители»**.

Приключенческие ленты, воскрешающие подвиги героев-чекистов в годы Великой Отечественной войны, создаются на нескольких киностудиях На «Мосфильме» режиссер В. Басов ставит многосерийную картину **«Без права быть собой»** (по роману В. Кожевникова «Щит и меч»), В. Чеботарев — **«Дикий мед»** с участием популярных артистов А. Ларионовой, В. Самойлова, В. Сафонова, В. Емельянова, В. Зубкова и других. На киностудии имени А. П. Довженко закончена работа над фильмами **«Их знали только в лицо»** (режиссер А. Тимонишин) и **«Два года над пропастью»** (режиссер Т. Левчук).

Имя легендарного разведчика Н. Кузнецова широко известно советским людям. Подвиги его описаны в книге Д. Медведева **«Сильные духом»**. На Свердловской киностудии режиссер В. Георгиев ставит одноименную двухсерийную картину. Роль Кузнецова исполняет артист Рижского драматического театра Г. Цилинский, сыгравший главную роль в «Ноктюрне».

В юбилейном году на экраны выйдет ряд фильмов студий других союзных республик, в которых повествуется о разных периодах жизни братских республик в единой семье народов. Интересна грузинская картина режиссера С. Долидзе **«Встреча с прошлым»** (с С. Закариадзе в одной из главных ролей), рассказывающая о становлении Советской власти и о классовой борьбе в Грузии в 20-х и начале 30-х гг.

Прославленному герою гражданской войны Сергею Лазо посвящает свое произведение **«Вступление в легенду»** киностудия «Молдова-фильм».

«Волоколамское шоссе» — экранизация одноименного романа А. Бека о бессмертном подвиге воинов Панфиловской дивизии, защищавших Москву в 1941 г. Ставит картину режиссер М. Бегалин на киностудии «Казахфильм».

Напряженно трудятся киностудии и других республик. Нет сомнения, что советский экран в юбилейном году принесет нашим зрителям радость встречи с большим искусством.

Е. КУРДИН, зам. начальника управления кинофикации и кинопроката Комитета по кинематографии при Совете Министров СССР,
Ю. АЛЕКСАНДРОВ, директор ИРБ

Больше внимания

Так уже повелось, что, готовясь к праздничным датам, советские люди не только подводят итоги своего труда, отмечая те большие свершения, которые произошли в нашей жизни, резко и справедливо критикуя имеющиеся недостатки, но и ставят перед собою еще более важные и трудные задачи.

Итоги большого труда армии работников кинофикации в области развития киносети очень наглядно и со всей полнотой были подведены в материалах Всесоюзной переписи киноустановок 1964 г. Часть их уже была опубликована, и нет необходимости повторяться. Однако основные цифры (с поправкой на 1 января 1966 г.) стоит назвать. На сегодняшний день в стране насчитывается свыше 145 тыс. киноустановок, в том числе 22 тыс.— в городе и 123 тыс.— на селе.

Ежедневно эти киноустановки обслуживают 12 млн. зрителей. Т. е. в нашей стране в среднем фильмы смотрят ежегодно свыше 4 млрд. человек. Число посещений на одного человека в СССР составляет 18,6, что выше посещаемости кинематографа во многих странах мира.

На экраны страны ежегодно выпускается около 230 полнометражных художественных кинокартин, большое количество научно-популярных киноленг. На печать фильмокопий для киносети ежегодно расходуется более 0,5 млрд. погонных метров кинопленки. Эти цифры наглядно показывают те огромные масштабы кинообслуживания в нашей стране и то огромное материально-техническое хозяйство, которыми располагает наша кинофикация. В этом хозяйстве есть и гигантские кинотеатры на 1800—2500 мест, и типовые кинотеатры на 800—600 мест, и сельские клубы на 100—200 зрителей, и отдельные установки, обслуживающие до 50 зрителей на сеансе.

И вот в этих укрупненных показателях в целом успешного развития киносети счетные машины переписи «вскрыли» довольно крупные недостатки. Нельзя считать допустимым, что на 60% киноустановок аппаратура по своим параметрам не соответствует размерам зрительного зала, что только в РСФСР имеется 20 тыс. однопостных 35-*мм* киноустановок, что только 9% сельских киноустановок могут показывать широкоэкранные фильмы, что узкопленочная сеть развивается недостаточно быстро и т. д. Значит, кинопоказ на этих киноустановках еще не соответствует современным требованиям и техническим возможностям.

В директивах XXIII съезда КПСС по пятилетнему плану развития народного хозяйства СССР на 1966—1970 гг. наряду с задачей дальнейшего количественного роста киносети особо отмечена необходимость повышения культуры обслуживания населения, максимального сближения уровней культурной жизни городского и сельского населения.

1967 г.— не только юбилейный год. Это второй год пятилетки, в котором нам, работникам кинематографии, предстоит выполнить большие и сложные задания, вытекающие из директив XXIII съезда КПСС.

Одним из главных направлений в решении этих заданий, продиктованных фактическим состоянием киносети, является техническое перевооружение действующих киноустановок независимо от их территориального размещения и ведомственной принадлежности. И если вспомнить приведенные выше цифры, то станет ясным тот гигантский масштаб работы, который необходимо выполнить, и не только органам кинофикации и работникам кинотеатров на местах. Речь идет также о создании новой, современной и экономичной аппаратуры для всех видов кинопоказа и различных по вместимости и назначению киноустановок, об организации ее массового производства на оптико-механических заводах, обеспечении ее соответствующими источниками света, о мобилизации средств на выполнение этих работ и, наконец, об ее общей организации в масштабах нашей страны.

Совершенно очевидно, что успех этой работы может быть обеспечен только при наличии и обязательном соблюдении единого технического направления, четкой увязки планов переоснащения с планами производства аппаратуры и капитальных вложений.

С этой целью Комитетом по кинематографии при Совете Министров СССР разработаны единые «Нормативы по техническому оснащению и переоснащению городских и сельских киноустановок на 1967—1970 гг.». Эти «Нормативы» были предварительно рассмотрены комитетами по кинематографии союзных республик, уточнены по их замечаниям и в настоящее время утверждены Комитетом по кинематографии при Совете Министров СССР. Они и являются документом, обязательным для соблюдения при оснащении новых или переоснащении действующих киноустановок.

Прежде всего «Нормативы» предусматривают единую, находящуюся на уровне мировых стандартов яркость киноэкранов для городских и сельских киноустано-

технике киносети

вок — 110 асб. Выполнение этого требования связано в большинстве случаев с заменой аппаратуры и установкой светосильных экранов, но является основой резкого улучшения качества кинопоказа и поэтому обязательно.

Предусматривается также максимальное развитие показа широкоэкранных фильмов — практически на всех киноустановках, оборудованных 35-*мм* кинопроекционной аппаратурой. Стереофоническая аппаратура должна устанавливаться лишь в универсальных кинотеатрах, рассчитанных на показ широкоформатных картин.

Конечно, запрещается создание однопостных 35-*мм* киноустановок и рекомендуется все однопостные установки дополнить вторыми постами или заменить аппаратуру и перейти на этих установках на показ 16-*мм* фильмов.

Работникам кинофикации рекомендуется уделить больше внимания развитию узкопленочной 16-*мм* кинематографии, в использовании которой за последнее время имелись серьезные недостатки.

Одновременно с обработкой материалов переписи в научно-исследовательских, проектных и конструкторских организациях проводилась разработка единых технологических схем и оборудования, соответствующего требованиям новых нормативов для всех киноустановок. В основном эта работа подходит к концу, многие виды оборудования уже выпускаются или осваиваются на заводах-изготовителях.

Чем же рекомендуется оснащать киносеть в 1967—1970 гг.?

Линейка кинопроекционной аппаратуры для этой цели представлена в таблице.

Не разбирая достоинств и недостатков перечисленной аппаратуры, необходимо все же указать на некоторые ее особенности.

Прежде всего надо отметить, что вместо единственного 16-*мм* кинопроектора «Украина» на его проверенной и хорошо зарекомендовавшей себя в эксплуатации базе появятся четыре 16-*мм* проектора: ППК-1, «Украина-4», «Черноморец-0,5» и «Черноморец-1». Это позволит обеспечить значительное расширение сферы использования 16-*мм* фильмокопий как в клубной работе, так и в коммерческой киносети и, в первую очередь, в сельской.

Во-вторых, ярко выражена тенденция замены дуговых осветителей в кинопроекционной аппаратуре осветителями с экономичными и эффективными ксеноновыми лампами.

В аппаратах «Черноморец-0,5», «Черноморец-1», «Ксенон-1», «Ксенон-3», «Ксенон-5» и КПК-15 применяются ксеноновые лампы мощностью от 0,5 до 5 *квт*. Ведется разработка лампы мощностью 10—12 *кв* для замены угольной дуги в осветителе универсального кинопроектора КП-30.

В РТМ131-66 помимо методов подбора кинопроекционной аппаратуры для залов различной вместимости дан также перечень соответствующей комплектующей электросиловой и звуковоспроизводящей аппаратуры.

Здесь будет уместно отметить большую работу, проведенную Всесоюзным научно-исследовательским кинофотоинститутом, Центральным конструкторским бюро киноаппаратуры в Ленинграде, Ленинградским оптико-механическим объединением и самаркандским заводом «Кинап» по созданию новой унифицированной линейки звуковоспроизводящей аппаратуры типа «Звук».

Впервые в области советской кинотехники вместо разработки отдельных аппаратов создана единая линейка звуковой аппаратуры для кинотеатров различной вместимости с использованием в ней унифицированных блоков мощностью 25, 50 и 100 *вт* в канале. Набор этих блоков позволит решать любые задачи звукофикации кинотеатров, клубов и других зрелищных и общественных зданий. Наряду со значительным повышением качества звучания фильмов в кинотеатрах эта аппаратура позволит упростить и улучшить организацию ее ремонта, что также положительно скажется на работе киноустановок.

Таким образом, за последнее время созданы известные предпосылки для практического решения вопроса о техническом переоснащении киносети. И теперь предстоит более сложная задача — максимальное развитие этих предпосылок в планомерную, нарастающую по своим темпам работу по их претворению в жизнь.

И в этом вопросе многое зависит от органов кинофикации на местах, от их инициативы, настойчивости, знания дела. Многое, но не все. Не менее важную роль играет кинопромышленность.

Известно, что в прошлом году конструкторские бюро, разрабатывающие аппаратуру и оборудование для кинематографии, и заводы, их изготовляющие, были переданы в промышленные министерства. Однако, несмотря на то, что в целом планы конструкторских разработок и промышленного производства, принятые на текущее пятилетие, удовлетворяют кинематографию, уже сегодня к предприятиям, выпускающим кинооборудование для киносети, можно предъявить ряд претензий.

Минский механический завод совместно с НИКФИ осуществил очень интересную и важную работу по модернизации массовых сельских кинопроекторов КН-11 и КН-12. Новый проектор КН-16Ш имеет световой поток, втрое больший, и позволяет показывать широкоэкранные фильмы. Однако из-за отсутствия анаморфотных насадок такие проекторы будут в 1967 г. выпущены в ограниченном количестве. Несмотря на явную экономическую целесообразность для киносети, этот же завод в своих ведомственных интересах до настоящего времени возражает против выпуска узлов, необ-

Кинопроектор	Источник света	Полезный световой поток (*лм*)	Год освоения выпуска
Портативная 16-*мм* переносная киноустановка ППК1	Лампа накаливания со встроенным отражателем К215—150	300	1968
Комплект „Украина-4"	Лампа накаливания 30 *в* 400 *вт*	350	Выпускается
Стационарный 16-*мм* кинопроектор „Черноморец-0,5"	Ксеноновая лампа ДКсШ-500 (0,5 *квт*)	800	1967
Стационарный 16-*мм* кинопроектор „Черноморец-1"	Ксеноновая лампа ДКсШ-1000 (1 *квт*)	1300	1968
Комплект 35-*мм* аппаратуры КН-14	Лампа накаливания 30 *в* 400 *вт*	700	Выпускается
Комплект 35-*мм* аппаратуры „Колос"	То же	800	До 1968
Стационарный 35-*мм* кинопроектор КПТ-2	Дуговая лампа 60 *а*	4000	Выпускается
Комплект 35-*мм* аппаратуры „Колос-М"	Лампа накаливания 40 *в* 750 *вт* (или 30 *в* 400 *вт*)	1300 (900)	С 1967 г. взамен комплекта „Колос"
Комплект широкоэкранной аппаратуры КН-16	Лампа накаливания 30 *в* 400 *вт*	700	1967
Комплект широкоэкранной аппаратуры „Колос-МШ"	Лампа накаливания 40 *в* 750 *вт* (или 30 *в* 400 *вт*)	1300 (900)	1967
Стационарный широкоэкранный кинопроектор „Ксенон-1"	Ксеноновая лампа ДКсШ-1000 (1 *квт*)	2500	Выпускается
Стационарный широкоэкранный кинопроектор КПТ-2Ш	Дуговая лампа 60 *а*	4000	То же
Стационарный широкоэкранный кинопроектор КПТ-3	Дуговая лампа 90 или 60 *а*	7000	До 1969
Стационарный широкоэкранный кинопроектор „Ксенон-3"	Ксеноновая лампа ДКсР-3000 (3 *квт*)	8000	1968
Стационарный широкоэкранный кинопроектор „Ксенон-5"	Ксеноновая лампа ДКсР-5000 (5 *квт*)	12 000	1968
Универсальный кинопроектор КП-15	Дуговая лампа 120 *а*	15 000	До 1968
Универсальный кинопроектор КПК-15	Ксеноновая лампа ДКсШ-5000 (5 *квт*)	15 000	С 1967 взамен КП-15
Универсальный кинопроектор КП-30	Дуговая лампа 160 *а*	30 000	До 1970
Универсальный кинопроектор КПК-30	Ксеноновая лампа мощностью 10—12 *квт*	30 000	С 1969 взамен КП-30

ходимых для увеличения светового потока работающей в киносети аппаратуры типа КН-12.

Недостаточно быстро осваивают производство новой аппаратуры одесский завод «Кинап», Ленинградское оптико-механическое объединение, самаркандский завод «Кинап». Этим заводам необходимо оказать помощь в изготовлении оснастки, которая является основным препятствием ускорения выпуска новой, крайне необходимой киносети аппаратуры. Недостаточно еще производится анаморфотных насадок и интерференционных отражателей. Качество аппаратуры в ряде случаев невысокое.

Работники киносети хорошо знакомы с трудностями, вызванными недостаточным количеством ламп типа К-22, дефектами электростанций АБ и др. В настоящее время Министерство электропромышленности приняло меры к увеличению производства ламп К-22, улучшается качество электростанций, осваивается выпуск ксеноновых ламп, мощностью 0,5; 3 и 5 *квт*.

Однако освоение этих ламп идет медленно, а качество их не удовлетворяет еще требованиям киносети. И, что самое серьезное,— крайне невелик срок службы ксеноновых ламп при значительной стоимости. Можно прямо сказать, наши лампы еще не отвечают мировым стандартам. Хотелось, чтобы отечественная электроламповая промышленность быстрее вышла в этом вопросе на передовые рубежи и обеспечила киносеть высококачественными источниками света.

Окончание на стр. 14

ПЛАНЫ НИКФИ

Вместе с работниками киностудий и киносети к юбилейным дням готовится коллектив Всесоюзного научно - исследовательского кинофотоинститута.

В прошедшем году в связи с передачей киномеханических и кинопленочных предприятий, а также конструкторских бюро киноаппаратуры в промышленные министерства была проведена реорганизация НИКФИ, в результате которой на базе ряда его лабораторий и филиалов создан новый Всесоюзный научно-исследовательский институт химико-фотографической промышленности — НИИХИМФОТО. Задачи НИКФИ в новых условиях — проведение комплексных научно-исследовательских и опытно-конструкторских работ в области создания новых и совершенствования существующих систем кинематографа, разработки и совершенствования процессов съемки, массовой печати и демонстрации фильмов всех видов.

В свете этих новых задач НИКФИ совместно с предприятиями и организациями кинематографии подготовлен пятилетний план научно-исследовательских и опытно-конструкторских работ на 1966—1970 гг.

Важнейшим направлением этого пятилетнего плана является разработка и освоение производства новой унифицированной аппаратуры и оборудования для демонстрации всех видов фильмов. Создание такой аппаратуры — часть большой программы технического переоснащения киносети в пятилетии. Новый ряд аппаратуры для киносети должен дать возможность коренным образом повысить качество демонстрации цветных и черно-белых картин в кинотеатрах и клубах вместимостью от 50 до 2000 зрителей. В этой аппаратуре будет унифицировано большое количество деталей и узлов, что значительно упростит ее эксплуатацию, ремонт, замену изношенных деталей, а также облегчит труд киномехаников. В новой аппаратуре предусматривается широкое использование высокоэффективных источников света — ксеноновых ламп и новейших типов ламп накаливания, а также применение средств автоматизации кинопоказа. Кроме того, унификация узлов и деталей киноаппаратуры позволит упростить и удешевить ее производство.

В юбилейном году одесским заводом «Кинап» будет освоен серийный выпуск кинопроекторов «Ксенон» для демонстрации 35-*мм* широкоэкранных, кашетированных и обычных фильмов с осветительными устройствами, имеющими ксеноновые лампы мощностью 1, 3 и 5 *квт* для аудиторий от 400 до 1200 зрителей. В этом же году Одесским конструкторским бюро кинооборудования (ОКБК) на основе разработки НИКФИ будет изготовлен образец универсального кинопроектора с ксеноновой лампой мощностью 5 *квт* для показа широкоформатных, широкоэкранных, кашетированных и обычных фильмов в аудиториях до 800 зрителей.

В текущем году ОКБК совместно с НИКФИ завершит разработку и изготовление 16-*мм* кинопроектора уменьшенного веса с улучшенной звуковоспроизводящей системой. Этот кинопроектор послужит базой нового ряда унифицированной узкопленочной аппаратуры для профессионального показа 16-*мм* фильмов. В указанный ряд включается стационарный 16-*мм* кинопроектор с ксеноновой лампой 0,5 *квт* для клубов до 200 мест и с ксеноновой лампой мощностью 1 *квт* — для клубов на 300—400 мест. Серийное производство кинопроекторов первого типа будет осуществляться уже в этом году, а второго — в 1968 году.

Наряду с освоением новой аппаратуры проводятся работы по модернизации кинопроекторов. Завод имени Вавилова в текущем году на основе исследований, проведенных НИКФИ, будет выпускать модернизированные кинопроекторы типа КН, которые обеспечивают демонстрацию 35-*мм* широкоэкранных, кашетированных и обычных фильмов в клубах до 120 зрителей. Световой поток этих проекторов увеличен в три раза по сравнению с аппаратами старых образцов.

Институт провел совместно с Центральным конструкторским бюро киноаппаратуры (ЦКБК) и Ленинградским оптико-механическим объединением (ЛОМО) большую работу по созданию линейки унифицированной звуковоспроизводящей аппаратуры для кинотеатров и клубов различной вместимости. НИКФИ, ЦКБК и предприятия стремились к тому, чтобы уже в юбилейном году начать серийное производство новой аппаратуры. Для широкоформатных кинотеатров до 2500 мест будет выпускаться комплект аппаратуры «Звук 6-100»; для широкоформатных кинотеатров до 1200 мест — комплект аппаратуры «Звук 6-50»; для кинотеатров и клубов до 300 мест — комплекты «Звук 1-25». В текущем году подготавливается также массовое производство звуковоспроизводящей аппаратуры этого ряда для кинотеатров средней вместимости (до 600 зрителей): комплекта «Звук 4-25» — для широкоэкранных кинотеатров и «Звук 1-50» для обычных.

План технического переоснащения и дальнейшего развития киносети предусматривает также создание унифицированного ряда полупроводниковой электропитающей и электрораспределительной аппаратуры. Разработка такой аппаратуры в институте и на самаркандском заводе «Кинап» будет завершена к концу пятилетия.

Следует отметить, что в оснащении киносети возникли определенные трудности, связанные с укомплектова-

нием выпрямительными устройствами кинопроекторов с ксеноновыми лампами. Институт вместе с промышленными предприятиями добивается быстрейшей разработки и освоения производства необходимой электропитающей аппаратуры. Так, в этом году самаркандский завод «Кинап» будет серийно выпускать выпрямительные устройства 47-ВУК-25, предназначенные для питания ксеноновых ламп мощностью 0,5 *квт* узкопленочных стационарных кинопроекторов, а также выпрямительные устройства ВК-160-4 для питания кинопроекционных ламп мощностью 5 *квт* и др. Недостаточно высокое качество кинопоказа и звуковоспроизведения во многих случаях объясняется, как известно, недостатками в эксплуатации аппаратуры. Вместе с тем серьезной причиной такого положения является неудовлетворительное качество массовых фильмокопий, поступающих в киносеть. В связи с этим институт считает одной из важнейших задач проведение комплекса исследований и разработок, имеющих целью коренное улучшение кинокопировальной аппаратуры, а также процессов печати и обработки фильмов.

НИКФИ вместе с киностудиями и кинокопировальными фабриками работает сейчас над созданием единых технологических процессов обработки черно-белых и цветных кинопленок (негативных, контратипных, фонограммных и позитивных) для обеспечения резкого повышения качества текущей и массовой печати фильмов. Большой комплекс работ ведется НИКФИ вместе с ЦКБК по созданию новой кинокопировальной аппаратуры для печати фильмов всех видов. Особое внимание институт уделяет сейчас разработке технологических процессов и аппаратуры для перевода фильмов из одного формата в другой. Совместно с киностудией «Мосфильм» и Киевской кинокопировальной фабрикой проводятся эксплуатационные испытания образца кинокопировального аппарата для печати 35-*мм* широкоэкранных копий с 70-*мм* фильмов. Важным звеном этой работы является усовершенствование процесса изготовления цветных широкоэкранных картин с 70-*мм* исходных материалов.

В 1967 г. должно быть организовано серийное производство кинокопировальных аппаратов, разработанных НИКФИ и ЦКБК для печати с 35-*мм* пленки 16-*мм* фильмов, что позволит существенно улучшить качество изображения и фонограммы узкопленочных фильмокопий.

Выпускаемые в настоящее время цветные фильмокопии имеют низкое качество фонограммы. Проведенные НИКФИ обследования показали неудовлетворительное состояние и использование техники на кинокопировальных фабриках. Институтом выполнена работа по совершенствованию процесса обработки фонограмм цветных картин, а также по модернизации аппаратуры, используемой для изготовления фонограмм.

Наряду с работами по совершенствованию техники широкоэкранного и широкоформатного кинематографа НИКФИ проводит изыскания новых систем кинематографа, которые обладали бы новыми изобразительными возможностями и расширили бы выразительные средства кино. НИКФИ совместно с киностудией «Мосфильм» и МКБК созданы техника и методы производства стереоскопических картин с использованием пленки шириной 70 *мм*. В 1966 г. по этой системе на киностудии «Мосфильм» (режиссер А. Кольцатый) снята 70-*мм* стереоскопическая картина со стереофоническим звуком «Нет и да». Это позволило получить интересные результаты с высоким качеством стереоскопического изображения.

Институтом разработана система вариоскопического кинематографа, основанного на применении 70-*мм* пленки и новых оптических приборов — вариоанаморфотов, которые позволяют в процессе демонстрации картины изменять соотношение сторон кадра на экране и получить квадратные пропорции, как в широкоэкранном кино, и вертикальные, которые в кинематографе до сих пор не использовались. Киностудией имени М. Горького снят экспериментальный вариоскопический фильм. Институт считает необходимым, чтобы в этом году на одной из киностудий была снята вариоскопическая картина, которую следовало бы показать зрителям в дни празднования 50-летия Советского государства.

Перечисленными выше работами далеко не исчерпывается большой круг вопросов, над которыми работает коллектив НИКФИ. Все большее место в его тематике занимают вопросы дальнейшего улучшения техники и технологии производства фильмов. Ставится задача еще теснее объединить усилия института и киностудий для успешного проведения работ в этом направлении. В текущем году ряд лабораторий будет заниматься совершенствованием технологии съемки картин с использованием новейших достижений электроники, оптики и других смежных отраслей науки и техники. Предусматривается, в частности, разработать технологию и аппаратуру для применения в процессе съемки фильма телевизионных визиров и видеомагнитофонов для записи изображения в контрольных целях.

Коллектив института, готовясь достойно отметить юбилей нашего государства, принимает социалистические обязательства, направленные на досрочное выполнение плана научно-исследовательских работ 1967 г. и завершение на высоком научно-техническом уровне ряда исследований, приуроченных к знаменательной дате.

В. КОМАР,
директор НИКФИ,

В. ЧЕРНОВ,
ученый секретарь института

Наши задачи

Текущий год в киносети Российской Федерации будет отмечен существенным улучшением кинообслуживания городов и сел.

Повышение качества кинопоказа, внедрение новых видов кинематографа (широкоэкранного и широкоформатного), значительное увеличение количества киноустановок, в основном в малонаселенных и отдаленных сельских пунктах, где до настоящего времени фильмы не демонстрировались, — вот наши планы.

Намечен ввод 889 сельских и 160 городских новых киноустановок. 3,5 тыс., главным образом, сельских киноустановок будут переведены на показ широкоэкранных фильмов путем внедрения аппаратуры 35-СКПШ («Ксенон-1»), КПТ-2ш, КН-16 и использования анаморфотных насадок на киноаппаратуре КН-14. Сельская киносеть получит 27 опытных широкоэкранных автокинопередвижек и передвижных кинотеатров.

Повышение качества кинопоказа на сельских киноустановках будет проводиться посредством замены маломощной по своим световым потокам кинопроекционной аппаратуры КН-11 и КН-12 на КН-13, КН-14 и КН-16, а КН-11 и КН-12 будут передислоцироваться для обслуживания пунктов вместимостью до 100 зрителей или же модернизироваться путем замены оптико-осветительных систем.

Для осуществления этой большой и крайне необходимой работы мы получаем аппаратуру КН-14, КН-16 и КН-13, узлы для модернизации аппаратуры КН-11 и КН-12, а также новую узкопленочную киноаппаратуру «Черноморец», обладающую, сравнительно с «Украиной-4», повышенным световым потоком благодаря применению ксеноновой лампы ДКсШ-500.

Качество кинопоказа будет улучшено также благодаря замене двух тысяч технически изношенных и морально устаревших аппаратов старых типов.

В наступившем году пополнится и автохозяйство сельской киносети Федерации и кинопрокатных организаций.

Большое значение будет уделено развитию сети широкоформатных кинотеатров путем строительства новых зданий по специальным и типовым проектам на 600, 850 и 1250 мест и реконструкции некоторых действующих обычных кинотеатров. Намечено ввести в 1967 г. 40 широкоформатных кинотеатров, из которых 30 новых и 10 реконструированных.

18 из этих 40 кинотеатров впервые в СССР начнут работать на чехословацкой универсальной киноаппаратуре, обладающей световым потоком 17 000 *лм* — для демонстрации широкоформатных фильмов, 12 000 *лм* — для широкоэкранных и 10 000 *лм* — для обычных фильмов.

Таким образом, к началу 1968 г. в Российской Федерации должно быть около 90 широкоформатных кинотеатров.

Если решится вопрос о серийном изготовлении облегченных универсальных кинопроекторов на Ростовском киномеханическом заводе, то количество вводимых в 1967 г. широкоформатных кинотеатров будет увеличено за счет реконструкции действующих обычных кинотеатров средней вместимости.

Планом внедрения новой техники предусматривается частичная замена источников света при кинопроекции — ламп накаливания и дуговых ламп — ксеноновыми лампами, которые (по опыту работы более 400 российских кинотеатров) доказали свои качественные и экономические преимущества. В юбилейном году в Российской Федерации должно быть переведено на

КИНОЛЕТОПИСЬ

ЯНВАРЬ

1918 г. Начала выходить «Киногазета» — первая после установления Советской власти газета, посвященная вопросам киноискусства (она принадлежала Б. Чайковскому).

1919 г. При научно-техническом отделе Петроградского кинокомитета открылась школа киномехаников.

1920 г. В Москве завершена национализация частных кинопредприятий — студий и ателье, принадлежавших Ханжонкову, Ермольеву, Харитонову, товариществу «Русь» и др.

1920 г. В. И. Ленин написал директивы о киноработе в агитпоездах и агитпароходах ВЦИК, которые отправлялись в разные концы страны. Ленин предлагал, в частности, «обратить внимание на необходимость тщательного подбора киноленты и учет действия каждой киноленты на население во время демонстрирования ее».

1922 г. На базе Государственных киномастерских создан Государственный техникум кинематографии (ГТК) — первое в стране (и в мире) высшее учебное заведение, готовящее кадры для кинематографии.

1922 г. В. И. Ленин продиктовал по телефону из Горок директивы Наркомпросу о работе в области кино.

1924 г. Кинооператоры Тиссэ, Ермолов, Гибер, Желябужский и другие вели съемки траурной процессии с телом В. И. Ленина по пути следования из Горок в Москву.

1925 г. Декретом Совета Народных Комиссаров РСФСР положено начало кинофотоленинциане — собранию фото- и кинодокументов, на которых запечатлен В. И. Ленин.

КИНОЛЕТОПИСЬ

1925 г. Вышел на экраны документальный фильм Дзиги Вертова «Ленинская киноправда», созданный талантливым кинодокументалистом к годовщине смерти В. И. Ленина.

1926 г. Выпущена на экраны историко-революционная картина С. Эйзенштейна «Броненосец «Потемкин» (по сценарию В. Агаджановой, сорежиссер Г. Александров), признанная историками кино «лучшим фильмом всех времен и народов».

1930 г. Начался массовый выпуск звуковой кинопроекционной аппаратуры системы Тагера («Тагефон»).

1932 г. В Москве открылось Всесоюзное совещание по кинофикации, на котором впервые широко обсуждались мероприятия, позволившие в последующие годы довести кино до самых отдаленных уголков нашей Родины.

1935 г. Состоялась публичная демонстрация первой советской звуковой кинопередвижки, созданной советскими инженерами из отечественных материалов и предназначенной для показа кинофильмов по всей нашей необъятной стране.

1935 г. На экранах появился историко-революционный фильм Г. Козинцева и Л. Трауберга «Юность Максима» — первая часть кинотрилогии о Максиме. Фильм завоевал Серебряный кубок на Международном кинофестивале в Москве в 1935 г. и был удостоен Государственной премии. В роли Максима — Б. Чирков.

1944 г. Зрители познакомились с фильмом М. Донского «Радуга» (по одноименной повести В. Василевской, написавшей и сценарий картины) — о непримиримой борьбе украинского народа против немецко-фашистских оккупантов.

новый источник света по меньшей мере 300 киноустановок. Это будет осуществлено путем внедрения новых кинопроекторов 35-СКПШ («Ксенон-1»), «Черноморец» и замены дуговых ламп в фонарях кинопроекторов: КПТ-2 — осветителями ОКЛ-3М с ксеноновыми лампами ДКсШ-1000, КПТ-3 — осветителями с ксеноновыми лампами ДКсШ-3000, КП-15 — осветителями с ксеноновыми лампами ДКсР-5000. Это, конечно, план-минимум. Есть основания предполагать, что он будет значительно перевыполнен.

В московских кинотеатрах «Ленинград» и «Орион» апробированы опытные образцы систем автоматического управления демонстрацией фильмов, начиная от работы темнителя освещения зрительного зала и кончая закрытием предэкранного занавеса по окончании сеанса. В установках применяются бесперемоточные кассеты БУ-600. Полный переход массовой печати 35-*мм* фильмокопий на триацетатную (огнебезопасную) кинопленку открывает дорогу широкому внедрению автоматических устройств в стационарных кинотеатрах. В текущем году автоматические устройства будут устанавливаться в киноаппаратных кинотеатров и других городов.

Дальнейшее оснащение контор и отделений кинопроката фильмореставрационными машинами 72-П1 позволит в этом году почти повсеместно ввести реставрационную обработку фильмофонда и тем самым поднять качество кинопоказа и продлить эксплуатационную жизнь фильмокопий актуальных кинопроизведений.

В нынешнем году в школах киномехаников и путем индивидуального ученичества будет подготовлено свыше 15 000 киномехаников, а кинотехникумы Федерации выпустят около 500 молодых специалистов.

Рост киносети и необходимость внедрения новой техники и повышения качества кинопоказа требуют от наших инженерно-технических работников много знаний, большого опыта и умения организовать работу, поэтому мы придаем большое значение повышению квалификации инженерно-технического персонала киносети и кинопроката. В этих целях в юбилейном году в Москве на отделении усовершенствования творческих, руководящих и инженерно-технических работников при ВГИКе будет проведен семинар (в два потока) по специальной программе, разработанной нами с учетом полученных от главных инженеров управлений кинофикации пожеланий и рекомендаций. Помимо этого намечено направить в Ленинград на месячные курсы при ЛИКИ ряд главных и старших инженеров управлений кинофикации. Будет также организован семинар для старших кинотехнических инспекторов контор по прокату фильмов.

В текущем году, как и раньше, будем практиковать взаимные технические обследования главными инженерами и старшими кинотехническими инспекторами состояния инженерно-технической службы друг у друга, позволяющие более широко внедрять передовой опыт работы и быстрее изживать недостатки и ошибки.

50-ю годовщину Великой Октябрьской социалистической революции киносеть Российской Федерации должна встретить и встретит новыми победами.

В. КОРОВКИН,
гл. инженер
Главного управления
кинофикации
и кинопроката
Комитета
по кинематографии
при Совете Министров
РСФСР

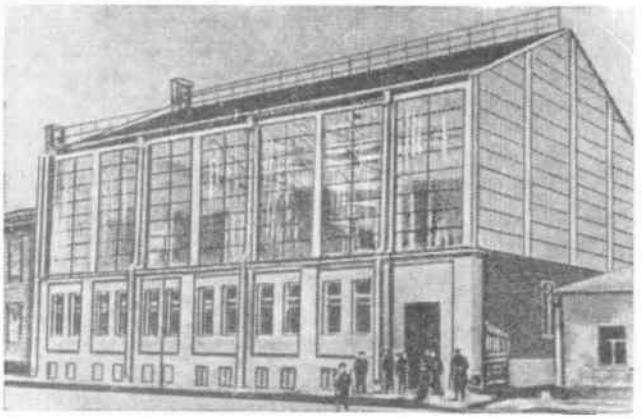

Кинофабрика
А. Ханжонкова

НАЦИОНАЛИЗАЦИЯ КИНОПРОМЫШЛЕННОСТИ В РОССИИ

I

Демонстрация в России первых фильмов началась в 1896 г.*. В ту пору в основном показывали иностранные, чаще всего французские кинокартины. Правда, в 1896—1897 гг. русские и иностранные операторы провели в России хроникальные съемки, но они были немногочисленны.

С 1907 г. начинают уже регулярно выпускаться русские хроникальные, а затем видовые, географические и этнографические кинокартины. Однако изготовлялись они иностранными фирмами, монопольно владевшими русским кинорынком. В 1909 г. в России организуется собственное производство фильмов. Сначала это были преимущественно хроникальные ленты, позднее появились игровые. Первая игровая кинокартина «Степан Разин» была выпущена для проката 15 октября 1908 г. Длина ее составляла всего 224 *м*, на которых было заснято шесть отдельных планов (сцен) с поясняющими надписями. Несмотря на примитивность постановки, фильм имел большой успех.

Интерес к русским игровым картинам способствовал развитию отечественного кинопроизводства. Если в 1907 г. было выпущено лишь несколько русских лент, то в 1909 г. их было уже 19, а в 1910 — 32. В последующие годы, и особенно в период первой мировой войны, производство русских фильмов продолжает расти, но идейный и технический уровень их в большинстве случаев был невысок.

На производство кинолент предприниматели смотрели лишь с точки зрения коммерческой выгоды. Правящая верхушка царской России относилась к кинематографии высокомерно и пренебрежительно. Она придерживалась взглядов последнего русского царя Николая II, который в одной из резолюций «начертал»: «Я считаю, что кинематография — пустое, никому не нужное и даже вредное развлечение. Только ненормальный человек может ставить этот балаганный промысел в уровень с искусством. Ведь это вздор, и никакого значения таким пустякам придавать не следует».

Крупная буржуазия испытывала к кино недоверие. Как правило, в производство фильмов крупные капиталисты средств не вкладывали. Кинорынок был предоставлен мелким дельцам и спекулянтам. Эти «кинодеятели» ставили перед собой лишь одну задачу — затратив минимальные средства, заснять и выпустить на экраны побольше картин. Поэтому, несмотря на растущий выпуск фильмов, материально-техническое оснащение русской кинопромышленности было весьма слабым. Общая технико-экономическая отсталость, характерная для всех отраслей промышленности дореволюционной России, не могла не отразиться на состоянии русской кинотехники.

Основной фотографический материал для киносъемки, без которого невозможно производство картин,— кинопленка — в царской России не изготовлялся. Все картины снимались на импортной пленке. Заграничные фирмы сбывали в Россию миллионы метров кинопленки низкого качества или устаревших сортов. При покупке и перепродаже ее между отдельными русскими пред-

* См. подробно в № 11 «Киномеханика» за 1966 г.

принимателями часто возникала конкуренция, а в годы первой мировой войны, когда импорт был затруднен, началась спекуляция кинопленкой, причем цены на нее повышались в десятки раз.

Впрочем, в погоне за выгодой предприниматели пытались организовать свою «кинопленочную промышленность». Каждый метр неперфорированной кинопленки стоил на две копейки дешевле, чем перфорированной. Поэтому кинодельцы, закупив за границей неперфорированную пленку, организовали в Москве ее перфорирование. Однако и это «производство» вскоре было прекращено.

Фотографическая обработка кинопленки осуществлялась кустарными методами в примитивных «кинолабораториях».

Печатались ленты ничтожными тиражами — по 10—15 копий. Никаких сложных процессов печати не производили, и даже печатание надписей считалось очень трудным делом. Оно было организовано в конце концов тоже по коммерческим соображениям. Дело в том, что надписи в немых фильмах того времени занимали почти половину всей картины, и русским предпринимателям приходилось переплачивать иностранным поставщикам фильмов огромные суммы, так как метр пленки с надписями стоил столько же, сколько метр пленки с изображением.

Царская Россия не имела ни одного кинопредприятия, которое можно было бы назвать, даже учитывая низкий технический уровень кинематографии того времени, киностудией. Еще в конце 1910 г. кинопроизводство в России по существу лишь зарождалось. База для постановки картин состояла из нескольких киносъемочных камер и трех натурных площадок, на которых можно было снимать лишь летом: у Ханжонкова — в селе Крылатском (под Москвой), у Патэ — во дворе фабрики грампластинок на Бахметьевской улице в Москве, и у Дранкова — в Петербурге. Лишь в 1912 г. был построен более или менее сносный павильон на студии Ханжонкова.

Первые киностудии в России часто были лишены электрической энергии, и съемки проводились при дневном свете, проникавшем через застекленные стены ателье. Попытки электрифицировать киностудии в большинстве случаев заканчивались неудачей. В тех павильонах, где электроэнергия все-таки использовалась, постановщики фильмов имели в своем распоряжении не более десятка-двух маломощных дуговых ламп, а иногда несколько ртутных ламп заграничного происхождения. Интересно отметить, что крупнейший дореволюционный исторический фильм «Оборона Севастополя» (1911 г.) небывалой для того времени длины — 2000 *м* — был снят без использования искусственных источников света.

На русских киностудиях фильмы снимали иностранными киносъемочными аппаратами. Мягкорисующая киносъемочная оптика считалась непригодной: важнейшим требованием, предъявляемым к киносъемкам на пленке, была резкость. Основным типом объектива являлся «Тессар» Цейсса с относительным отверстием не более 1 : 4,5.

Технология производства кинокартины — работа со светом в павильоне, процесс киносъемки, постройка декораций, техника монтажа — была, особенно в ранний период развития кинематографии в России, крайне примитивной. Киносъемочный аппарат ставился всегда так, чтобы вся декорация умещалась в кадре. Актеры снимались во весь рост, крупных планов не существовало. До начала съемки на полу и по бокам декорации прибивались длинные палки, ограничивающие пространство, в котором актеры могли передвигаться. Если же они выступали за эти границы, то «испорченные» планы переснимались. Вообще же сцены снимались без дублей — один раз; переснимали их лишь в случае явного брака.

Все съемки проводились с одной точки, без движения аппарата. Он устанавливался на высоте не более 1,5 *м* от пола и не дальше 6 *м* от актера, и из этого положения снималось не менее четверти фильма. Съемка с одной точки осложнялась иногда недостаточной емкостью кассет съемочных аппаратов того времени (120 *м*). Когда негативная пленка в подающей кассете подходила к концу, оператор приказывал актерам «замирать на месте», пока камера перезаряжалась. Затем съемку продолжали.

Часто во избежание расхода кинопленки с отснятого материала не печатали позитив. Весь негатив просматривался на экране, после чего позитив печатался лишь с нужных планов.

Декорация делалась кустарно — к брускам прикреплялся холст, имевший необходимый рисунок. Вот как описывает один из старейших русских операторов рабочий момент съемки кинокартины «Маскарад» (режиссер П. Чардынин, 1910 г.).

«На небольшом участке около проезжей дороги, окруженная небольшим забором, стояла простая крестьянская изба. В маленьком садике была сооружена съемочная площадка приблизительно в 40 квадратных метров.

На съемочной площадке была установлена декорация зала, нарисованная на холсте. Так как холст был прикреплен на брусках (фундусов тогда еще не знали), то при малейшем ветре вся декорация вздувалась, болталась и принимала довольно причудливый вид. Обстановка состояла из мебели, имеющей мало общего с эпохой Лермонтова. Костюмы, хотя и выдержанные в стиле эпохи, были взяты напрокат в костюмерной и сидели на актерах плохо.

Для защиты декораций от солнца на проволоке, протянутой над декорациями по стропам, были развешаны занавески, скатерти и даже простыни».

Ни о каком монтаже не было и речи: полученные 15—20 заснятых планов склеивались по порядку номеров, и картина считалась готовой.

Кинокартины были черно-белыми. Правда, иногда выпускались и «цветные» филь-

мы, кадры которых были разрисованы в несколько приемов от руки. В дальнейшем неоднократно делались попытки развить цветное кино. Так, например, в октябре 1910 г. в Петербурге цветные картины демонстрировались на аппарате «Урбан-Смит», использующем метод цветного кино «Кинемаколор». Однако из-за сложности аппаратов и недостаточно высокого качества цветных фильмов они не получили распространения. Позже, в декабре 1914 г., в Москву был завезен усовершенствованный аппарат той же системы, под названием «Синема-натюр», на котором продемонстрировали специальные цветные ленты, но и этот проектор не нашел широкого применения в оборудовании кинотеатров.

Некоторое распространение получили и так называемые «поющие аппараты», представляющие соединение проектора с граммофоном. Эти устройства, из-за своего несовершенства довольно быстро вышедшие из употребления, выпускались различными фирмами под названием «Фонохромоскопограф», «Дедрофон», «Биофон», «Акусетон», «Элжефон». Несколько большее распространение получили фильмы, специально созданные для демонстрации в сопровождении голоса актера, находящегося за экраном.

Проф. Е. ГОЛДОВСКИЙ

(Окончание следует)

ВЫПОЛНЕНИЕ ПЛАНА НОЯБРЯ 1966 ГОДА КИНОСЕТЬЮ СОЮЗНЫХ РЕСПУБЛИК

Республики	Сеансы (в %)			Зрители (в %)			Валовой сбор (в %)		
	город	село	всего	город	село	всего	город	село	всего
РСФСР	105,6	103,6	104,1	87,3	95,3	90,6	86,4	92,3	87,9
УССР	107,6	110,1	109,4	88,7	90,8	89,6	88,8	89,2	89,6
БССР	107,3	121,8	118,6	89,1	92,5	90,8	89,4	92,5	90,3
Узбекская ССР	108,2	96,8	100,2	93,7	101,8	97,7	99,4	94,9	97,9
Казахская ССР	104,4	106,7	105,9	89,7	95,5	92,2	91,9	95,3	92,9
Грузинская ССР	105	90,1	96,3	83	100,2	87,4	78,4	100	81,4
Азербайджанская ССР	110,7	106,1	107,8	78,3	89,9	82,5	80,3	86,7	81,5
Литовская ССР	113,8	107,6	109	96,4	103,3	98,8	98,4	103,5	99,3
Молдавская ССР	105,4	106,4	106,2	97,3	111,2	101,4	91,4	103,2	95,1
Латвийская ССР	106,5	113,2	110,3	96,8	91,2	95,7	98,7	86,9	97,4
Киргизская ССР	104,4	101,6	102,5	91	102,6	96,2	95,3	96,3	95,6
Таджикская ССР	119,1	95,7	103,9	98,6	106,9	101,9	97,7	103,7	99,4
Армянская ССР	105,9	104,6	105,2	87,5	78	84,2	81	83,6	81,4
Туркменская ССР	108,6	110,9	110	90,4	108,7	96,2	88,6	109,9	93,1
Эстонская ССР	109,3	111,6	110,6	96,7	90,7	95,4	99,5	90,7	98,6
Итого	106,4	105,8	105,9	88,2	94,8	90,9	88	92,3	89,1

БОЛЬШЕ ВНИМАНИЯ ТЕХНИКЕ КИНОСЕТИ

(Начало статьи на стр. 5)

Пластикатные экраны также являются важным средством повышения качества кинопоказа, ибо они позволяют обеспечить необходимую яркость изображения без значительного увеличения световой мощности кинопроекторов. Сейчас промышленность выпускает в год 17 тыс. экранов. Однако этого недостаточно.

Можно было бы продолжить перечень тех недостатков и трудностей, которые еще встречают работники кинофикации при решении вопросов финансирования на приобретение оборудования, обеспечения запчастями, организации ремонтов и т. д. Однако эти трудности устранимы, и они должны быть устранены. Для этого необходимо только одно — внимание к вопросам состояния и работы технической базы киносети.

Л. ЛАРИОНОВ,

зам. начальника Управления кинотехники и кинопромышленности Комитета по кинематографии при Совете Министров СССР

От редакции. Помещая данную статью, затрагивающую насущные проблемы технического оснащения киносети, редакция надеется, что представители упомянутых в статье ведомств и заводов-изготовителей откликнутся на нее и на страницах нашего журнала расскажут многотысячной армии читателей — работников киносети, что делается для устранения недостатков.

День рождения

Год тому назад образовался Союз кинематографистов СССР. И одним из первых его решений было создание Всесоюзной комиссии кинопроката. В нее вошли представители работников кинематографии и кинопроката всех союзных республик. Задача комиссии — найти пути сближения кинопроизводства и кинопроката, их взаимопомощи и взаимного обогащения.

Стартом деятельности новой Комиссии явился созыв ее Пленума, собравшего режиссеров, сценаристов, актеров, критиков, а также работников кинопроката республик.

Прежде чем что-то менять, как известно, надо хорошо знать сложившуюся ситуацию, соотношение сил и возможностей. Поэтому доклады на Пленуме были сделаны в форме информации о нынешнем положении дел, требующем каких-то коренных сдвигов. Информации требовала и неосведомленность большинства творческих работников в запросах проката.

Начальник Управления кинофикации и кинопроката Комитета по кинематографии при Совете Министров СССР **Ф. Белов** доложил собравшимся об организации и планировании кинопроката в СССР. Не секрет, что десятки миллионов людей отвлекает от посещения кинотеатров бурный рост телевидения. И тем не менее средняя посещаемость в СССР, в отличие от ряда зарубежных стран, растет. Это объясняется постоянным расширением сети киноустановок как в городе, так и на селе, особенно широкоэкранных и широкоформатных, увеличением выпуска цветных фильмов. Но задание по валовому сбору вот уже восемь лет киносеть страны не выполняет. И в этом повинны как те, кто создает скучные, вялые произведения, так и те, кто плохо готовит выпуск на экраны наших лучших картин.

Примеры творческого отношения к прокату фильмов не единичны. Имеются, к сожалению, свидетельства механического, формального подхода к продвижению кинолент, неправильного распределения экранного времени между зарубежными «боевиками» и значительными, серьезными советскими картинами. А ведь именно они должны стать основой репертуара, им надо уделять максимум внимания. Но и кинематографистам пора задуматься над требованием побольше создавать таких фильмов, которые собирали бы полные залы.

О положении дел с прокатом документальных и научно-популярных кинолент рассказал **Е. Курдин,** заместитель начальника союзного управления кинофикации и кинопроката. Ни одна страна в мире не выпускает столько научно-популярных и документальных фильмов, как наша. Но на их пути к зрителям немало преград. Слабая информационно-рекламная работа на местах, невнимание к планированию показа документалистики, тематическое и жанровое однообразие удлиненных кинопрограмм, напряженные финансовые планы кинотеатров — вот те барьеры, которые мешают продвижению даже лучших из этих картин (а их, к сожалению, не так уж много).

Прокат детских фильмов стал темой выступления ответственного редактора журнала «Киномеханик» **М. Фадеева.** 25 картин в год, из которых десять покупается за рубежом,— явно недостаточно. Среди них к тому же трудно найти киноленты для самых маленьких. И даже этот немногочисленный фонд плохо доходит до юных зрителей. Потому что мало детских специализированных кинотеатров, потому что ни в центральной прессе, ни в местной рекламе детский кинематограф не занял достойного места. В масштабе страны следует чаще проводить недели детского кино, конкурсы творческих работников — создателей кинопроизведений для юношества, необходимы методические пособия по использованию этих кинолент в воспитательной работе с подрастающим поколением. Наконец настала пора задуматься над правомерностью налога с детских сеансов.

Работники НИКФИ **А. Анашкин и В. Чернов** познакомили участников Пленума с экономикой кинопроката и социологическими исследованиями в области кинематографии. Одна из самых сложных проблем кинопроката — тиражирование фильмов. Неверно мнение: чем выше тираж картины, тем больше она соберет зрителей. Успех фильма зависит от его идейно-художественных достоинств и от других качеств, которые привлекают зрителей. Вот что это за «другие качества»,— поможет разобраться научное изучение вкусов посетителей кинотеатров. Цифры обнаруживают завидную прокатную судьбу картин комедийного, детективного, фантастического жанров. Социологические исследования в кинематографии, которая работает с миллиардной аудиторией, могут принести пользу как создателям фильмов, так и зрителям.

Разговор о рекламе, которую, пожалуй, не обошел ни один из докладчиков, продолжил директор Информационно-рекламного бюро **Ю. Александров.** Улучшение кинорекламы — это увеличение объема информации о новых картинах. Скупые объяв-

дружбы

ления в газетах, на которые кинопрокат тратит немалые средства, совершенно не отвечают задачам информации. Выстрелом вхолостую оказываются и пространные статьи, которые появляются в центральной прессе, как правило, за три-пять месяцев до выхода фильма на экран. Радио подчас тоже опережает события.

Одно из очень эффективных средств информации — рекламные ролики — в настоящем их виде не выполняет своего назначения, как, впрочем, и издаваемые Бюро пропаганды советского киноискусства буклеты, фотогазета «Новости кино», которые выпускаются безотносительно к планам проката. Весьма ограниченна сфера распространения магнитных роликов. Киноплакат подчас тонет в море других объявлений в городе и к тому же, сообщая лишь название картины, не несет элементарной информации. Попробовали в ряде городов практиковать на летних площадках сеансы большой кинопрограммы, составленные из фрагментов фильмов репертуара следующего месяца. Но к этому полезному начинанию, завоевавшему авторитет у зрителей, в ряде областей отнеслись преступно халатно: все информационные материалы по большой кинопрограмме просто положили на полку. Выбирать те картины и те формы рекламы, которые давали бы наибольший эффект, — вот задача прокатчиков.

Прения были горячими и полемичными. Работники кинофикации и кинопроката наконец получили трибуну для разговора непосредственно с кинематографистами. Качество отечественных фильмов как художественных, так и документальных, отсутствие ярких кинолент по коммунистическому строительству, оторванность творческих работников кино от проката, частое завышение оценок картин стали темой выступлений **Е. Степаняна** (Армения), **И. Юркина** (Москва), **Ю. Асловского** (Свердловск), **В. Гайбонюка** (Ровенская обл.), **Б. Каипова** (Ташкентская обл.), **К. Бичвая** (Грузия).

Все выступившие большое внимание уделили идеологическим задачам проката и в связи с этим подготовке его работников, повышению их культуры.

Большие сомнения вызывает методика разработки эксплуатационно-финансовых планов, подход к составлению которых имеет отнюдь не научный характер. И вот в погоне за «валом» приходится отказываться порой от мероприятий, направленных на эстетическое воспитание зрителя, даже преждевременно снимать хорошие фильмы с экрана, заменяя их другими (слабее, но новее).

Мнения кинофикаторов по этому вопросу как бы подытожил начальник Главного управления кинофикации и кинопроката Комитета по кинематографии при Совете Министров РСФСР **Ф. Крейль**: «Научное планирование на основе решений XXIII съезда КПСС должно быть проведено и в кинематографии».

Во всех выступлениях с мест чувствовалась большая забота о достойной встрече 50-й годовщины существования Страны Советов. С интересом выслушали присутствующие сообщение **Т. Ломасовой** (начальника Московского городского управления кинофикации) о планах подготовки столицы к великому юбилею. Московская киносеть должна стать образцом для всех киноработников Союза. Она такие возможности имеет.

«Пока вся система планирования не будет перестроена, невозможно требовать от прокатчиков выполнения прежде всего эстетических и идеологических задач,— сказала **И. Лёвшина**, сотрудник журнала «Советский экран». — Ведь для одной картины 100% загрузки зала — это план, для другой 60% — уже хорошо».

К каждому фильму следует подходить дифференцированно — и с точки зрения не только идейно-художественной ценности, но и его эксплуатационных возможностей. Зазывая людей к кинотеатр, надо также помнить о различии их эстетического восприятия, требований к киноискусству. Это пора взять за аксиому, а не удивляться, что разным зрителям нужно разное. А в том, что люди идут на слабые в художественном отношении фильмы, но напряженные по движению сюжета, захватывающие своими трюками и фантастикой, — вина не их, а кинематографистов. Пусть мастера кино сделают отлично скроенные, талантливые, с сильными страстями и захватывающим сюжетом киноленты, и тогда они научат зрителей отличать, что такое хорошо и что такое плохо.

На защиту проката и зрителей единодушно встали и другие критики. «Кинематограф — это единственная промышленность, которая работает без брака. Надо безоговорочно и невзирая на лица браковать плохие картины», — заявил **Н. Кладо**.

«Комиссии надлежит объявить претензии народа к творческим работникам и доложить художникам, каково мнение о фильмах в массах»,— предложил **В. Сухаревич**. Искусство должно быть понятно зрителям. Совершенное — это классически простое. Формалистические выверты, как, впрочем, и назидательность, народ не принимает.

Создатели картин, в свою очередь, воспользовались трибуной Пленума, чтобы высказать претензии к прокату. Режиссеры **А. Митта, М. Донской, Г. Рошаль** обратились к работникам проката с призывом по-партийному, творчески подходить к выпуску каждого значительного фильма.

Л. Атаманов (режиссер-мультипликатор) совершенно справедливо заметил, что рисованные и кукольные киноленты до сих пор не вышли на зеленую улицу.

Фестивали мультфильмов обнаружили огромный интерес к ним как детей, так и взрослых, но о массовом, настоящем прокате рисованных и кукольных картин говорить пока не приходится. Сказывается не только недостаток копий, но и бездумное, безразличное отношение к этим фильмам работников киносети.

Все режиссеры и сценаристы, выступавшие на Пленуме, единодушно заявили, что настало время найти формы влияния проката на производство фильмов, на планы киностудий. «Должна существовать взаимная заказная система, двусторонняя договорная связь между студиями и прокатом, построенная на требованиях экономики»,— выразил общее мнение режиссер **В. Азаров**.

Заканчивая прения, режиссер **К. Воинов** (председатель Комиссии) подчеркнул, что на Пленуме были поставлены очень серьезные проблемы, выдвинуты очень большие задачи, осуществление которых требует кропотливой, повседневной работы Комиссии.

ИЗ ОПЫТА РАБОТЫ

ДОМ НА АРБАТЕ

Москва. Арбатская площадь, 14. Кинотеатр «Художественный». Отсюда более сорока лет назад ушел в долгое и счастливое плавание легендарный фильм С. Эйзенштейна «Броненосец «Потемкин». С тех пор бесконечное множество «судов» и «суденышек» было спущено «со стапелей» кинотеатра. Каждый день такого спуска — день премьеры фильма — праздник. Еще более торжественно проходят здесь юбилеи лучших советских кинокартин. Вечер, посвященный 40-летию бессмертного «Броненосца «Потемкина», проведенный год назад, надолго остался в памяти тех, кто собрался тогда в «Художественном»: кинематографистов, работников кинофикации и кинопроката, любителей кино, представителей радио, телевидения и прессы. Событиями стали и юбилеи фильма «Мы из Кронштадта», неувядаемой кинотрилогии о Максиме, кинокомедии «Цирк».

Помню, как в те дни здание кинотеатра со всех сторон было окружено толпами зрителей, не терявших надежды на «лишний билетик». Помню, как тепло и трогательно прозвучала песенка «Крутится-вертится шар голубой...», ставшая лейтмотивом вечера, посвященного трилогии о Максиме. Помню торжественный вынос боевых знамен, хранящихся теперь в Музее Советской Армии, в день рождения фильма «Мы из Кронштадта».

На торжественную премьеру документального фильма «Подвиг», рассказывающего о жизни и деятельности «рыцаря революции» Ф. Э. Дзержинского, в кинотеатр приехали его родные и близкие, старые большевики, боевые соратники Феликса Эдмундовича.

На вечере встречи с участниками войны в Испании 1936—1937 гг. звучали волнующие рассказы Героев Советского Союза генерал-лейтенанта А. А. Ветрова, генерал-майора Б. А. Смирнова, бывшей разведчицы Е. А. Паршиной о героизме советских людей, об интернациональной дружбе всех, кто боролся с фашизмом на испанской земле. Народный артист СССР кинорежиссер С. Юткевич рассказал о режиссере-документалисте Э. Шуб, чей фильм «Испания» снова ожил на экране в тот вечер.

А однажды зрительный зал кинотеатра превратился в большую цирковую арену. 200 юных воспитанников Государственного циркового училища с цветами заполнили все проходы. Сотни разноцветных воздушных шаров взлетели вверх. Известный иллюзионист И. Кио на удивление зрителям вместо женщины, запрятанной на глазах у всех в коробку, вывел на сцену артиста кино и цирка Ю. Никулина. Этот праздник был посвящен 30-летию жизнерадостного фильма «Цирк». Постановщика кинокомедии Г. Александрова, исполнителей главных ролей Л. Орлову, Е. Мельникову, поэта Джима Паттерсона (30 лет назад он сыграл малыша-негритенка), оператора Б. Петрова и других приветствовали делегация артистов цирка во главе с заслуженным деятелем искусств РСФСР М. Местечкиным, кинематографисты, зрители. Звучат первые такты песни композитора И. Дунаевского и поэта В. Лебедева-Кумача «Широка страна моя родная», и слово передается экрану.

Много сердечного тепла, выдумки, вкуса вкладывает коллектив кинотеатра «Художественный» в организацию этих вечеров. Выступая на премьере картины «Наш дом», народный артист РСФСР А. Папанов сказал: «Вместе с моими товарищами, участниками творческой группы, я радуюсь тому, что экранная жизнь нашего фильма начинается именно в этом кинотеатре, который я давно очень люблю, в который я часто хожу». Кинорежиссер М. Ромм говорил мне: «Передайте, пожалуйста, администрации кинотеатра «Художественный» мое огромнейшее спасибо за отличную организацию премьеры «Обыкновенного фашизма». Работники кинотеатра стараются каждое «мероприятие» превратить в волнующее, незабываемое событие. И им охотно помогают многочисленные друзья гостеприимного дома на Арбате. Это известные мастера кино, писатели, художники, артисты и режиссеры московских театров, сотрудники музеев столицы, редакций газет и журналов, партийные и комсомольские работники. Занятые большой научной и творческой работой, общественной деятельностью, они находят время прийти в кинотеатр и словом и делом помочь в организации здесь кинолекториев, встреч со зрителями, премьер новых фильмов и т. п.

Полтора года назад по инициативе руководства кинотеатра и общественного Совета и при поддержке Фрунзенского райкома ВЛКСМ в «Художественном» был создан комсомольско-молодежный кино-

Член судового комитета броненосца «Потемкин» И. Лычев, режиссер Г. Александров и один из зрителей у макета легендарного броненосца

На премьере фильма «Подвиг»

На обсуждении картины «Звонят откройте дверь». В центре — постановщик картины А. Митта справа — маршал Советского Союза А. И. Еременко

клуб «Арбат». Столько проблем необходимо было решить, чтобы новорожденный крепко стал на ноги! У его колыбели собрались все те, кого члены киноклуба вспоминают с особой благодарностью и чью помощь и заботу ощущают до сих пор. Верным и заботливым другом киноклуба стал заместитель главного редактора журнала «Искусство кино» кинокритик Я. Варшавский. Он всегда готов прийти на помощь кинотеатру. Я. Варшавский — автор предисловия к выпускаемой книге, которая расскажет об опыте внесеансовой работы коллектива «Художественного». Старейший кинокритик и драматург Х. Херсонский любит молодежь, внимателен к ее духовным запросам и интересам. Х. Херсонский — президент киноклуба «Арбат». «Я ухожу отсюда помолодевшим»,— часто говорит он.

Кинокритик И. Лёвшина, писатели А. Борщаговский, Л. Лиходеев, В. Ардов, поэты А. Жаров и А. Безыменский — тоже частые гости в кинотеатре. А когда здесь обсуждались киноплакаты, экспонировавшиеся в фойе «Художественного», чуть ли не все художники фабрики «Рекламфильм» пожелали стать участниками большого, серьезного разговора.

Нужна была киноклубу помощь в организации просмотров произведений советской и мировой киноклассики, в работе по воспитанию художественного вкуса зрителей — обратились во ВГИК. И вот теперь крепкая дружба связывает киноведческий факультет Института кинематографии, его студентов и преподавателей с любителями кино. Много энергии вложили в укрепление этих уз преподаватель ВГИКа Е. Смирнова, члены оргсовета клуба физик Н. Савицкий, студент философского факультета МГУ В. Максимов, инженер О. Алифанов.

Поговорить с друзьями кино, серьезно, по-деловому, обсудить свои работы приходят в киноклуб многие режиссеры, актеры, сценаристы. Уже прошли конференции по фильмам «Обыкновенный фашизм», «Никто не хотел умирать», «Звонят, откройте дверь», «Здравствуй, это я!», «Крылья», «Ваш сын и брат» и др. Для многих кинематографистов приятной неожиданностью оказался серьезный, квалифицированный разбор их работ.

Дружат с кинотеатром кинодокументалисты, мультипликаторы. Работы многих из них именно здесь получают «путевку в жизнь». Здесь же проходят их творческие отчеты, фестивали, посвященные творчеству крупнейших мастеров образной публицистики и мультипликации. А коллектив «Мосфильма» вообще считает «Художественный» своей трибуной: в этом кинотеатре регулярно проводятся отчеты студии перед зрителями.

Пропаганда и популяризация советского киноискусства — лишь часть эстетической программы внесеансовой работы кинотеатра. Немалое место в ней занимают сменяющие одна другую художественные выставки в фойе. Постоянные посетители кинотеатра уже привыкли к «выставочному залу» на Арбатской площади и каждый раз с большим интересом знакомятся с экспонирующимися здесь произведениями художников, беседуют с их авторами, искусствоведами.

Друзья кинотеатра — не только деятели литературы и искусства. Рядом с ними на всех вечерах, проводимых здесь, можно видеть генералов Советской Армии, Героев Советского Союза бывшего капитана ледокола «Седов» К. Бадигина, радиста Э. Кренкеля, старых большевиков. Они рассказывают молодежи о своих соратниках по борьбе в годы революции, гражданской и Великой Отечественной войн, о подвигах Советской Армии и Флота.

Частые гости в «Художественном» и спортсмены, охотно раскрывающие посетителям кинотеатра секреты своего мастерства. То и дело администратору задают вопрос: «Состоится ли очередная «Шашечная пятница»?» Популярности этих «пятниц», когда зрители могут встретиться с «королями» шашек, способствовал ответственный секретарь Федерации шашек и шахмат Л. Чубаров.

В афишах кинотеатра можно прочитать: «Работают кинолектории по медицине, научному атеизму, спорту». Что это значит — «работают»? Ясно, что должности лектора нет в штатном расписании кинотеатра, что ученые, преподаватели вузов, члены общества «Знание» в свое свободное время приходят сюда, чтобы прочитать лекцию на ту или иную тему, продемонстрировать опыты, сопроводить пояснениями научно-популярный или учебный фильм. Вот имена только некоторых из них: доктора и кандидаты наук Н. Джавадян, А. Лапчинский, З. Соколова, Ю. Козлов, молодые специалисты А. Пружинер, А. Кужеватов, Н. Щеглов, Ю. Макарова, Е. Дарков. Как и все, о ком я здесь рассказал, они не ждут ни почестей, ни денежной компенсации. Они понимают, как нужны знания людям, как плодотворна работа таких кинолекториев, как пытлива молодежь — основной контингент их слушателей. Это ли не награда?

* * *

А в плане кинотеатра новые лектории, вечера, литературно-музыкальная гостиная. Это значит, что сюда придет много новых друзей. В кабинете директора «Художественного» Л. Карасева — большой щит с фотографией кадра из фильма «Чапаев». На ней — автографы участников группы, создавшей эту картину, которые пришли в кинотеатр на ее 30-летний юбилей. Это «вещественное доказательство невещественных отношений» стало как бы символом большой и искренней дружбы коллектива «Художественного» и всех, кто помогает ему в важной пропагандистской и воспитательной работе. «Автографы» их сотрудничества надолго остаются в памяти и сердцах зрителей.

А. ТРОШИН

ПРОПАГАНДИСТЫ

Не только в Радеховской дирекции киносети, но и, пожалуй, на всей Львовщине бригада киномехаников во главе с Г. Куличом считается одной из лучших. Этот маленький дружный коллектив из месяца в месяц перевыполняет задания. С. Демчук, С. Козярский, С. Ярмолюк и их бригадир помогают друг другу в работе, охотно делятся опытом и с киномеханиками района.

Г. Кулич сплотил вокруг себя крепкий актив киноорганизаторов. Они помогают ему в привлечении зрителей, в распространении билетов, в пропаганде фильмов. Вот, например, Л. Коржум — работник почты села Куликов — страстная любительница киноискусства. Комплектуя для почтальонов газеты и журналы, она непременно вложит в них либретто, листовки или приглашения на сеансы, которые систематически берет у киномеханика. Активным помощником Г. Кулича стала и заведующая сельской библиотекой М. Масловская. В читальном зале есть специальный альбом с информационно-рекламными материалами о фильмах, и читатели всегда могут узнать обо всех новостях экрана.

Умелыми пропагандистами кино и активными распространителями билетов зарекомендовали себя и заведующий сельским клубом Я. Осинчук, старшая пионервожатая восьмилетней школы С. Коваль, кассир колхоза имени К. Маркса А. Семенюк и другие. Благодаря их усилиям в фойе куликовского клуба красиво оформлен киноуголок. Тут систематически вывешиваются афиши, плакаты, либретто, вырезки из газет и журналов. Выпускается световая газета, регулярно перед началом сеансов транслируются в зал записи песен из фильмов, рассказы о новостях кино. Киноорганизаторы помогли оборудовать киноуголок и в Красном уголке животноводческой фермы, где регулярно демонстрируются агрозоотехфильмы. Председатель правления колхоза имени К. Маркса И. Парубочий и секретарь парторганизации Р. Сильвеструк заботятся, чтобы эти картины просмотрело как можно больше зрителей, организуют перед сеансами выступления агронома, зоотехника, бригадиров, звеньевых.

Киноустановка Г. Кулича занимает первое место в районе по количеству посещений на душу населения. В 1965 г. средняя посещаемость составляла 19,4 раза, а в 1966 году стала еще больше. Лучшие наши фильмы — «Великая Отечественная...», «Председатель», «Обыкновенный фашизм», «Отец солдата» и другие — в селах, обслуживаемых Г. Куличом, просмотрело 40—50% населения. Отлично работают и С. Демчук, С. Козярский, С. Ярмолюк. Бригада Г. Кулича твердо удерживает первенство в соревновании киномехаников района.

Киномеханик В. Прокопчук оформляет рекламный щит к вечеру большой кинопрограммы

Старается не отставать от нее и бригада А. Прокопчука. Она также добилась высоких показателей в выполнении планов.

При сельской восьмилетней школе А. Прокопчук создал детский кинотеатр, носящий имя летчика-космонавта СССР П. Поповича. Дети здесь — полновластные хозяева. Сами продают билеты, следят за порядком в зале, под наблюдением киномехаников демонстрируют фильмы.

А. Прокопчук выполняет и большую общественную работу. Как заместитель председателя Березовского сельского Совета он тесно связан с населением, и это помогает киномеханику привлекать на просмотр фильмов много зрителей, из месяца в месяц выполнять задания.

Много хороших слов можно сказать и о Б. Романюке, пользующемся большим авторитетом у жителей села Кривого. Он изготовил красивый рекламный стенд, по вечерам ярко освещенный электричеством, установил рекламные кинощиты в клубе, в школе, на ферме колхоза имени М. Фрунзе, регулярно организует конференции зрителей, проводит киновикторины, беседы о новостях кино, сеансы большой кинопрограммы, которые благодаря удачно подобранным фильмам охотно посещают зрители. А сейчас киномеханик под руководством секретаря парторганизации колхоза А. Зварича готовит первый номер еженедельной кинорадиогазеты.

Таких инициативных киномехаников в Радеховском районе много. Все сельские киноустановки вот уже полтора года систематически выполняют планы. Успешно работает Совет бригадиров, координирующий работу всех бригад. Директор киносети Р. Пидлисный сумел создать боевой, сплоченный коллектив и направить его усилия на улучшение кинообслуживания колхозников. Ежемесячно в бригадах проходят производственные совещания, на которых киномеханики подытоживают результаты соцсоревнования, анализируют работу каждой киноустановки.

Кинофикаторы района, опираясь на общественность, значительно улучшили пропаганду художественных, хроникально-документальных и научно-популярных фильмов, добились проведения ежемесячно трех-четырех сеансов сельскохозяйственных картин и шести-восьми сеансов для детей. Они строго придерживаются графика продвижения кинолент, не допускают случаев порчи или задержки их.

Пропаганде киноискусства служат в первую очередь кинофестивали и тематические показы фильмов, вечера большой кинопрограммы, кинолектории. Большой успех у тружеников села имел кинофестиваль «Образ коммуниста в киноискусстве», посвященный XXIII съезду КПСС. Запомнились зрителям и интересные вечера большой кинопрограммы в честь XXIII съезда КПСС и XXIII съезда КП Украины.

Киномеханик Б. Романюк готовится к сеансу

На них с беседами и лекциями выступали партийные и советские работники, сельская интеллигенция, а с концертами участники самодеятельности.

Киноработники района провели широкий показ агрофильмов, картин по технике безопасности при работе на сельхозмашинах для участников зональных семинаров по повышению квалификации механизаторов. Регулярно показывает сельхозфильмы киномеханик Н. Белоус (пос. Лопатин). Председатель колхоза имени Советской Армии А. Нишкомай и секретарь парторганизации Е. Олейник хорошо понимают роль кино в жизни тружеников села, в пропаганде передового опыта сельского хозяйства и охотно помогают киномеханику.

Значительных успехов достигли радеховские кинофикаторы и в обслуживании детей. Только в 1965 году для ребят было дано 3879 сеансов, на которых побывало около 234 тыс. юных зрителей. И в 1966 г. план демонстрации детских фильмов систематически выполнялся.

Посещаемость на душу населения за семь месяцев 1966 г. возросла до 9 по селу и 15 — по городу. Все сельские киноустановки района работают рентабельно: если эксплуатационные расходы на одну сельскую киноустановку в 1965 году составили 1369 руб., то средняя сумма валового сбора достигла 1442 руб. С каждым годом растет количество зрителей на сельских киноустановках. Так, если на одну сельскую киноустановку за семь месяцев 1965 г. приходилось в среднем 6625 зрителей, то за соответствующий период 1966 года — 6854.

Кино в Радеховском районе стало могучим средством коммунистического воспитания трудящихся. Огромную роль играет оно и в пропаганде сельскохозяйственных знаний и передового опыта. Радеховцы идут впереди в соцсоревновании кинофикаторов Львовской области.

Успехи радеховских кинофикаторов неоспоримы и заслуженны. Немало хорошего и полезного они сделали, но еще больше предстоит сделать. Большие и ответственные задачи поставлены перед киноработниками XXIII съездом КПСС. Вот почему радеховцы, взвесив свои силы и возможности, взяли на себя новые, повышенные обязательства. Включившись в соцсоревнование за осуществление решений XXIII съезда партии, за достойную встречу 50-летия Советской власти и 100-летия со дня рождения В. И. Ленина, они выполнили план 1966 г. досрочно, до 5 декабря — Дня Советской Конституции, — и призвали всех сельских кинофикаторов Львовщины последовать их примеру.

Н. ТАРАДАЙ

КИНОИСКУССТВА

Главные рычаги

Из года в год Стародубская районная дирекция киносети Брянской области по всем показателям выходит в передовые. Неоднократно Комитет по кинематографии при Совете Министров РСФСР награждал ее Почетными грамотами и денежными премиями по итогам Всероссийского соцсоревнования.

Недавно Брянская контора кинопроката провела проверку деятельности дирекции, обратив особое внимание на техническую эксплуатацию фильмокопий. К 1 мая 1966 г. в Стародубской киносети было 120 стационарных киноустановок, обслуживаемых 70 квалифицированными киномеханиками и мотористами. Работая в среднем с 66—70 фильмами в месяц, дирекция добилась высокой интенсивности использования фильмокопий — до 25 дней в месяц. Причина такого успеха, мы считаем, прежде всего в хорошей организации воспитательной работы среди киномехаников. Каждая бригада, каждый киноработник чувствует ответственность за сохранность фильмофонда, благодаря этому за последние три года почти полностью изжиты случаи сверхнормального износа фильмокопий, а пожогов или утери картины, утраты части или заглавной надписи, порывов перфорации вообще не бывает.

Все киномеханики при передаче фильмокопий с киноустановки на киноустановку проверяют их и при выявлении дефектов составляют акты, которые направляют в дирекцию. Это дает возможность своевременно принять меры административного и материального воздействия.

Систематическая взаимопроверка помогла сразу же обнаружить небрежное обращение с фильмокопиями со стороны киномехаников Прилепо, Васильцова и Малюги. Тщательно выяснив причины повреждений, проанализировав каждый факт, дирекция взыскивает с виновных сумму нанесенного государству ущерба или применяет к ним другие меры наказания. Так, киномеханики П. Васильцов и В. Малюга за неоднократное нарушение требований инструкции, халатное отношение к кинотехнике и сохранности фильмокопий были переведены на работу мотористами сельских киноустановок.

Большую роль в поддержании хорошего технического состояния фильмофонда играет планово-предупредительный ремонт. Его выполняет фильмопроверочный пункт, созданию которого дирекция уделила самое серьезное внимание. Было подобрано хорошее помещение, установлен фильмопроверочный стол, из числа киномехаников назначен фильмопроверщик, составлен план-график движения картин. С этой целью весь район распределили на четыре маршрутных кольца. В каждом из них фильмокопия работает около двух-трех недель, после чего возвращается в г. Стародуб, подвергается проверке, а при необходимости — текущему или среднему ремонту. И потом уже она передается на другой маршрут. В летнее время, когда особенно интенсивно происходит усушка пленки, для ее увлажнения используются фильмостаты и частевые коробки с перфорированными дисками, имеющиеся у ряда киномехаников.

На фильмопроверочном пункте особое внимание обращается на качество выполнения склеек и стрижек, обеспечивающих совпадение перфорационных дорожек, свободное прохождение ленты в проекторе и предохраняющих от обрывов и засорения лентопротяжного тракта.

Вопросы транспортировки и хранения фильмокопий всегда находятся в центре внимания дирекции киносети. Состояние фильмовых ящиков и частевых коробок проверяется, начиная с фильмопроверочного пункта и кончая киноустановкой. Фильмокопии отправляются только в исправной фильмотаре.

Мелкие дефекты тары устраняются и киномеханиками и на фильмопроверочном пункте. Каждому привито чувство бережного обращения с фильмотарой. Транспортировка картин не передоверяется посторонним лицам, осуществляется только автомашинами дирекции. Что это дало? В дирекции, как мы уже говорили, полностью изжиты случаи утраты фильмокопий и отдельных частей, завоза кинолент, не предусмотренных планом киноустановки.

Один из наиболее эффективных способов борьбы за повышение качества эксплуатации фильмокопий — организация технической учебы киномехаников. Решающее слово здесь принадлежит семинарам, проводимым раз в месяц.

За последнее время общеобразовательный, культурный и технический уровень киномехаников Стародубского района значительно вырос. И возникает вопрос: чему учить киномехаников, большинство которых закончило технические училища?

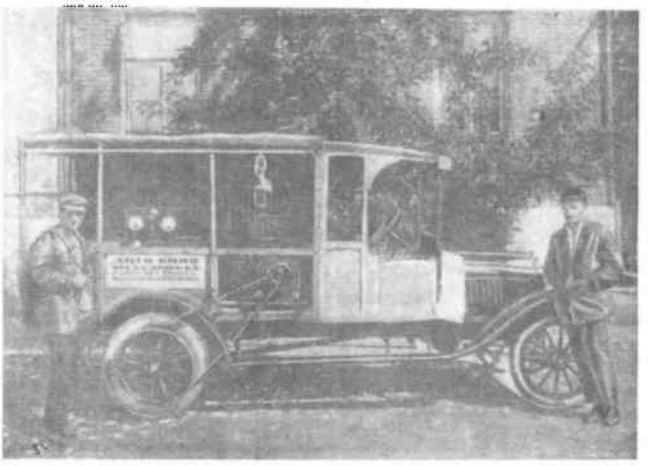

Почти полвека в кино

Н. Юров (слева) и его автокинопередвижка (1926 г.)

Николай Федорович Юров всю свою трудовую жизнь посвятил кино. Начал он работать в 13 лет учеником в кинотеатре «Патэ». В 1926 г. он уже киномехаником автокинопередвижки исколесил много сел и деревень Куйбышевской области, затем работал в кинотеатрах Куйбышева.

Н. Юров принимал участие в организации Куйбышевской школы киномехаников в 1947 г. и несколько лет преподавал в ней. В течение 12 лет он производил монтаж различной киноаппаратуры в городах и районах области. По сей день во многих кинотеатрах, клубах и дворцах культуры работает киноаппаратура, добротно смонтированная и установленная Николаем Федоровичем. Его всегда отличали очень высокая культура труда, необыкновенная добросовестность и аккуратность.

Сейчас Н. Юров работает мастером по ремонту кинотехнологического оборудования в Куйбышевской областной конторе кинопроката. И здесь он зарекомендовал себя с наилучшей стороны. Скоро нашему Николаю Федоровичу 60 лет, но он не собирается расставаться с любимой работой, да и пользы может еще принести немало.

А. ИСАЕВ

В первую очередь руководители киносети заострили внимание на пополнении специальных знаний, связанных с практической работой на киноустановке. Директор киносети А. Бородуля и технический руководитель В. Егоров (кстати, они работают уже по 12 лет) подошли к этому важному делу со всей серьезностью. Задолго до проведения семинара они объезжают киноустановки, проверяют работу киномехаников. От их внимательного взгляда не ускользнет ничто: ни состояние киноаппаратных вообще и перематывателей в частности, ни качество кинопоказа.

Накопленный материал, «образцы» плохой, небрежной работы демонстрируются на семинарском занятии, тема которого определяется результатами проверки. Киномеханики активно участвуют в обсуждении работы киноустановок, подвергают нелицеприятной критике тех, кто проявляет небрежность в обращении с фильмокопиями. Поэтому никто, конечно, не завидовал положению киномехаников Хмелькова и Коровкина, попытка которых «спихнуть» на других картину «Крепостная актриса» с обрывами и повреждениями перфорации подверглась резкому осуждению.

Возможности свободного обмена опытом и впечатлениями, выступления передовых киномехаников оживляют семинар, повышают интерес его участников. Они внимательно прислушиваются к советам избегать размотки рулонов пленки вручную, транспортировки копий без коробок и ящиков, вытягивания концовок, определения горючей или негорючей основы при помощи спичек и т. п.

Таким образом, организация контроля за работой киноустановок и взаимопроверки, осуществление планово-предупредительного ремонта и правильная транспортировка фильмов, техническая учеба на опыте лучших киномехаников дирекции, а также тщательный анализ недостатков и рекомендации по их устранению — вот главные рычаги, с помощью которых Стародубская дирекция киносети добилась высоких показателей в технической эксплуатации фильмокопий.

М. НАСИННИК

Конкурс на лучшую рекламу

Когда проходил Всероссийский смотр киноустановок, деятельность кинофикаторов заметно активизировалась. Они вводили в строй новые киноустановки, заменяли старую аппаратуру более совершенной, искали и находили эффективные формы массовой работы со зрителями.

Ну, а что предпринять для оживления рекламного дела? — задумались редакторы Тюменской конторы кинопроката.— Что нового, интересного можем придумать мы?

— А что, если объявить конкурс на лучшую рецензию, обзор, информацию, стенд, афишу? — робко произнес кто-то.

Нам всем идея эта понравилась. Приняли ее, хотя и не сразу, и работники областного управления кинофикации. И вот контора кинопроката совместно с управлением кинофикации и газетой «Тюменская правда» объявила конкурс. В газете опубликованы его условия. Специальные афиши с условиями конкурса, а также письма с методическими указаниями направлены в дирекции киносети и отделения кинопроката, на киноустановки.

И все же старт конкурса был вялым. Уже казалось, что он обречен на провал, что киноработники и зрители не поняли нас. Но, к счастью, наш призыв услышали и подхватили журналисты, художники, любители кино. И вскоре на страницах «Тюменской правды» появились содержательные кинорецензии, присланные на конкурс. Потом газета поместила по пять-шесть отзывов на кинопроизведения «Великая Отечественная...» и «Обыкновенный фашизм», стала публиковать более подробные сообщения о месячных репертуарных планах. Больше информационного и рекламного материала стали передавать по радио и телевидению, помещать в молодежной газете «Тюменский комсомолец», в районных, многотиражных газетах. Лед тронулся...

Хорошие вести пришли из Тобольского, Ишимского, Салехардского отделений кинопроката, Заводоуковской, Ялуторовской и других дирекций киносети, из передовых кинотеатров и с киноустановок. Соревнование за лучшую кинорекламу разгоралось.

Итоги конкурса мы подвели летом прошлого года. Что же он дал? Очень многое. В области установлено 1025 рекламных щитов. Увеличилось количество красочных афиш, листовок, летучек. Наши зрители впервые получили буклеты и закладки.

Особенно заметно активизировались любители и работники кино в краю белых ночей. В Ямало-Ненецком и Ханты-Мансийском округах появились новые стенды и красочная реклама. Газета «Красный север» стала более щедрой. На ее страницах теперь можно было прочитать и хорошую рецензию и яркую информацию или объявление о новом фильме.

От начала до конца тон задавала «Тюменская правда». Она привлекла к рецензированию кинопроизведений новые журналистские силы — П. Кодочигова, С. Мальцева, М. Громыко и многих других. С отзывами о фильмах выступали работники промышленности, сельского хозяйства, учебных заведений, среди которых секретарь партийной организации областного суда Н. Скокова, ответственный секретарь Тюменского городского отделения общества «Знание» В. Родяшина, воспитатель детского сада Г. Яковлева и другие.

Участники конкурса стали надежными друзьями кино, они подсказали немало хороших дел, помогали в проведении фестивалей, тематических показов и киновечеров. Их опыт обобщен в брошюре «Энтузиасты кино». Совместно с методическим кабинетом управления культуры издана разработка атеистического киновечера «Рождение легенд», цель которой — помочь в пропаганде научно-популярных и хроникально-документальных фильмов антирелигиозной тематики.

Все это способствовало значительному улучшению работы кинотеатров и сельских киноустановок. Уже по итогам 1965 г. киносеть области была удостоена переходящего Красного знамени Комитета по кинематографии при Совете Министров РСФСР и ЦК Союза работников культуры, а областная контора кинопроката завоевала переходящее знамя в I квартале 1966 г.

И в заключение надо сказать о победителях конкурса. Первое место, премию и диплом первой степени получил журналист В. Гохфельд за серию кинорецензий, опубликованных в газете «Тюменская правда». Второе место разделили Ф. Чурсин (рецензия на фильм «Обыкновенный фашизм» в «Тюменской правде») и В. Давыдов (рецензии на картины «Год, как жизнь» и «Деревянные четки», переданные по областному радио). Третье место заняли художник Тюменского кинотеатра «Темп» Е. Токарев (за изготовление афиш), журналистка С. Мандрашова (за рецензию на фильм «Лебедев против Лебедева»), сотрудник молодежной газеты В. Хренов (за рецензию на фильм «Приключение Вернера Хольта»).

В. ДАВЫДОВ,
редактор по рекламированию Тюменской конторы кинопроката

киноКАЛЕНДАРЬ

8 МАРТА — **Международный женский день**

Художественные фильмы

«Айна», «Актриса», «Альба Регия», «Аннушка», «Березы в степи», «Богатая невеста», «Ботагоз», «Весенние грозы», «Весна», «Весна на Заречной улице», «Во имя счастья», «Волга-Волга», «Время летних отпусков», «В степной тиши», «Высокая должность», «Годы молодые», «Грешница», «Далекая невеста», «Девичья весна», «Девушка без адреса», «Девушка-джигит», «Девушка с гитарой», «Девушка с маяка», «Девушка с характером», «Девушка Тянь-Шаня», «Девчата», «Дело было в Пенькове», «День, когда исполняется 30 лет», «Евдокия», «Екатерина Воронина», «Жди меня», «Женщины», «Жизнь прошла ночью», «Заноза», «Звезда балета», «Зумрад», «Иванна», «Илзе», «Киевлянка» (2 серии), «Крылья», «Любовь Яровая» (2 серии), «Марите», «Мать», «Машенька», «Моя любовь», «На семи ветрах», «Наш корреспондент», «Наш милый доктор», «Неоконченная повесть», «Неподдающиеся», «Отчий дом», «Письма к живым», «Повесть об одной девушке», «Подруги», «Простая история», «Птичка-невеличка», «Рита», «Сверстницы», «Светлый путь», «Сельская учительница», «Сестры Рахмановы», «Сказ о матери», «Солдатка», «Солистка балета», «Сорок первый», «Спасенное поколение», «Среди добрых людей», «Стрекоза», «Строгая женщина», «Стряпуха», «Судьба Марины» «Твое счастье», «Телефонистка», «Укротительница тигров», «Хочу верить», «Часы остановились в полночь»

8 марта может стать на вашей установке днем чествования лучших тружениц района, села. Посоветуйтесь, как это организовать, с местными и советскими организациями.

12 МАРТА — **50 лет Февральской буржуазно-демократической революции в России (1917). Свержение царского самодержавия. Образование Петроградского Совета рабочих и солдатских депутатов**

Художественные фильмы

«Возвращение Максима», «Две жизни» (2 серии), «Заре навстречу», «Мы, русский народ» (2 серии), «Разлом» (2 серии), «Сестры», «Синяя тетрадь»

Научно-популярные фильмы

«В годы испытаний», «Памятники трех революций», «Последнее подполье Ленина», «Три весны Ленина»

12 МАРТА — **В 1951 г. Верховный Совет СССР принял Закон о защите мира**

Художественные фильмы

«Баллада о солдате», «Безмолвная звезда», «Белая кровь», «Верность», «Генерал и маргаритки», «Девять дней одного года», «10 000 мальчиков», «Дом, в котором я живу», «До свидания, мальчики», «Здравствуйте, дети», «Иваново детство», «Камни Хиросимы», «Летят журавли», «Люди и звери» (2 серии), «Майские звезды», «Марш! Марш! Тра-та-та!», «Мир входящему», «Небо над головой», «Ночь без милосердия», «Они не пройдут», «Память сердца», «Первый день мира», «Перекличка», «Повесть пламенных лет», «Солнце и тень», «Суд сумасшедших», «Судьба человека», «Украли бомбу»

Небольшая лекция о международном положении, о борьбе Советского правительства за ослабление напряженности в отношениях между государствами может сопроводить показ художественного фильма.

24 МАРТА — **90 лет со дня рождения А. С. Новикова-Прибоя (1877—1944), советского писателя**

Художественный фильм **«Капитан первого ранга»**

Матрос, участник знаменитых событий в Цусимском проливе, революционер, Новиков-Прибой стал автором множества интересных романов, очерков и рассказов. Об этом пусть расскажет ребятам на специальном сеансе преподаватель литературы.

27 МАРТА — **Международный день театра**

Художественные фильмы

«Актер», «Актер Йоллер», «Актриса», «Антон Иванович сердится», «Быть или не быть», «История моей глупости», «Музыкальная история», «На подмостках сцены», «Родившийся в грозу», «Солистка балета», «Старшая сестра», «Третья молодость»

Хроникально-документальные и научно-популярные фильмы

«Амвросий Бучма», «Балет Большого театра», «Борис Щукин», «Ваш друг — Жан-Луи Барро», «Галина Уланова», «Дочь Малого театра», «Качалов», «Королевский балет Камбоджи», «Малый театр и его мастера», «Марко Кропивницкий», «Михаил Романов», «М. С. Щепкин», «Народный артист» (о творчестве А. Бриедите), «Работает... волшебником» (об актере Мареиче), «Сергей Лемешев», «Станиславский», «Театр зовет», «Театр «Кабуки» в СССР» (о гастролях японского национального театра), «Театр, рожденный революцией», «Цыганские напевы», «Юрий Толубеев», «Юрий Шумский».

В этот день рекомендуем на удлиненном сеансе вместе с художественным показать два-три документальных фильма. Представленный здесь список художественных картин можно пополнить фильмами-балетами, операми, спектаклями. Фойе с помощью библиотекаря украсьте фотографиями известных мастеров сцены, которые вы можете найти в журналах «Огонек», «Театр», в журналах по кино — ведь многие киноактеры одновременно работают в театре.

наше ПРИЛОЖЕНИЕ

Февральский

В феврале будет проводиться Неделя военно-патриотического фильма «Победители», посвященная 49-й годовщине Советской Армии и Военно-Морского Флота. Наряду с лучшими картинами прошлых лет в программу Недели нужно включить новый фильм **«Туннель»** (10 ч.), созданный мосфильмовцами совместно с румынскими кинематографистами, и картину студии имени А. П. Довженко **«Их знали только в лицо»** (9 ч.).

Эти фильмы (подробно о них рассказано на стр. 46—47), а также вторая серия **«Войны и мира»** должны занять центральное место в репертуаре февраля. Именно на них следует сосредоточить всю работу по рекламе, информации и организации зрителей.

Мирным дням Советской Армии посвящена кинолента **«Я солдат, мама»** (9 ч., «Мосфильм»). Служба в армии — почетная, но нелегкая обязанность каждого гражданина. Фильм рассказывает, как из парней, пришедших с «гражданки», формируются солдаты. В центре произведения — умудренный военной службой, умный воспитатель-старшина и упрямый, своенравный и недисциплинированный новобранец. Главные роли исполняют В. Зубков и С. Шакуров. Постановщик М. Захариас.

События картины **«Прощай»** (9 ч., Одесская киностудия) разворачиваются весной 1944 г. в Крыму. Ялта уже освобождена, но в Севастополе еще идут ожесточенные бои. Дивизион торпедных катеров должен уничтожить немецкий парусник, перевозящий из Севастополя в Румынию секретные документы и ценности. Но на палубе его гитлеровцы для прикрытия разместили русских ребят. Уничтожить парусник — значит, уничтожить детей. Тогда моряки решили взять судно на абордаж. Ребята были спасены, но погиб командир торпедного катера.

В фильме снимались известные актеры В. Авдюшко, О. Стриженов, Ж. Прохоренко, И. Переверзев и другие. Автор сценария и постановщик Г. Поженян.

Все эти картины выпускаются в широкоэкранном и обычном вариантах, их следует включить в репертуар Недели.

Литовский фильм **«Ночи без ночлега»** (8 ч.) посвящен замечательному поэту Витаутасу Монтвиле. Он с радостью встретил восстановление Советской власти в Литве. Когда началась война, Монтвила не успел эвакуироваться. Вскоре он был арестован оккупантами, но не склонил перед ними головы. Мужественный поэт погиб в лагере смерти. Поставили фильм А. Араминас, Г. Карка.

Фильм печатается на широкой и узкой пленках.

В узбекской картине **«Белые, белые аисты»** (9 ч.) поднимается все еще актуальная для среднеазиатских республик проблема положения женщины в семье. Крепкая с виду патриархальная семья, созданная по воле родителей, неожиданно распалась: молодая женщина впервые полюбила. Узнав об этом, отец ее мужа убил избранника снохи.

Фильм (он выходит в широкоэкранном и обычном вариантах) поставлен режиссером А. Хамраевым. В главных ролях Б. Бейшеналиев и С. Исаева.

Режиссер К. Воинов, недавно поставивший удачную картину «Женитьба Бальзаминова», вновь обратился к классике русской литературы. По повести Ф. Достоевского **«Дядюшкин сон»** он создал одноименный широкоэкранный цветной фильм (9 ч., обычный вариант выйдет позже). При рекламировании картины нужно сделать акцент на прекрасном актерском ансамбле, в который входят любимые зрителями С. Мартинсон, Л. Смирнова, Ж. Прохоренко, Н. Рыбников, Н. Крючков, Л. Шагалова, А. Ларионова, К. Лучко, Н. Мордюкова, В. Зубков.

Три последних фильма демонстрировать на специальных детских сеансах не разрешено.

В «Июльском экране» за 1966 г. сообщалось о грузинском фильме **«Иные нынче времена»** (8 ч.). По техническим причинам выпуск его был задержан, он выйдет на экраны в феврале. Напоминаем, что эта цветная картина поставлена по мотивам одноименной пьесы А. Цагарели режиссером М. Чиаурели.

В феврале выпускается сборная программа мультипликационных фильмов для взрослых под общим названием **«Автомобиль, любовь и горчица»** (7 ч.). В нее включены киноленты «Человек в рамке» (1 ч., режиссер Р. Хитрук) — острый памфлет, направленый против бюрократов, карьеристов и приспособленцев; «Букет» (2 ч., режиссер Л. Атаманов) — сатирическая бытовая комедия о легкомысленном и неверном муже; «Автомобиль, любовь и горчица» (2 ч., режиссеры М. Каменецкий, И. Уфимцев — о злоключениях владельца автомобиля; «Это не про меня» (2 ч., режиссер В. Соболев) — сатира на хапуг, рвачей и обывателей.

Все фильмы созданы на киностудии «Союзмультфильм». Сборник выходит на широкой и узкой пленках.

Долго отсутствовала в фонде кинопрокатных организаций известная картина Г. Александрова **«Встреча на Эльбе»** (1949 г., «Мосфильм», 10 ч.). Теперь, после восстановления и повторного тиражирования, она вновь выходит на экраны. Напоминаем, что в ней снялись популярные актеры Л. Орлова, В. Давыдов, Б. Андреев, М. Названов, Ф. Раневская, Э. Гарин и другие.

экран

Венгерская кинокомедия **«Любить воспрещается»** (9 ч.) рассказывает о молодых экскаваторщиках. Их бригадир считает, что ребята не должны ухаживать за девушками и жениться, но... сам влюбляется.

Фильм выпускается на широкой и узкой пленках.

Власта, героиня чехословацкого широкоэкранного (обычного варианта не будет) фильма **«Свадьба с условием»** (9 ч.), окончив университет, не хочет ехать в провинцию. Чтобы остаться в Праге, она вступает в фиктивный брак. Последовавшие за этим события принесли немало разочарований и огорчений и Власте и окружающим.

Этот фильм не разрешено показывать детям до 16 лет.

Югославская картина **«Прометей с острова Вишевице»** (8 ч.) на IV Международном кинофестивале в Москве удостоена специального диплома. Герой ее Мате Бакула давно не был на острове Вишевице. Теперь он приехал сюда, чтобы принять участие в праздновании двадцатилетия со дня освобождения острова от фашистов. Многие важные события жизни Мате связаны с Вишевице. Здесь он осуществил и мечту своей молодости — построил электростанцию и дал людям свет.

Выпускается картина только на широкой пленке.

Чехословацкий фильм **«Ангел блаженной смерти»** (9 ч.) — интересный, напряженный кинорассказ о работе органов госбезопасности. Запутанная история убийства профессора Мертенса позволила напасть на давно потерянный след секретнейших нацистских архивов, спрятанных гестаповцами в конце войны.

Этот фильм (а также картины «Любить воспрещается» и «Прометей с острова Вишевице») не разрешено показывать на специальных детских сеансах. Печататься он будет на широкой и узкой пленках.

«Здравствуй, малыш!» (8 ч.) — японская широкоэкранная комедия. После смерти жены на руках у молодого ученого остался восьмимесячный сын. Отцу надо идти в университет, а малыша оставить не с кем. Много забавных приключений происходит с ребенком, его отцом и студентами, взявшимися помочь попавшему в трудное положение преподавателю.

Картина выпускается только в широкоэкранном варианте.

Французский режиссер Ив Чампи известен советским зрителям как постановщик фильма «Кто вы, доктор Зорге?». В феврале выходит его новая картина — **«Небо над головой»**. Этот цветной широкоэкранный фильм (он выпускается и в обычном варианте на широкой пленке) посвящен ответственности перед человечеством тех, в чьих руках находится ядерное оружие.

Авианосец «Клемансо» возвращается в порт после маневров. Неожиданно объявлена боевая атомная тревога: вернувшийся из разведывательного полета летчик доложил о приближающемся смертоносном спутнике неизвестного происхождения. Генералы предполагают, что это русский спутник. В сторону Советского Союза вылетают атомные бомбардировщики, нацелены ракетные установки. Но советские ракеты взрывают в воздухе отделившийся от спутника предмет, а сам спутник, оказавшийся посланцем другой планеты, удаляется обратно. Мир, бывший на грани катастрофы, спасен.

Хорошо знаком нашим зрителям и итальянский режиссер Дж. Де Сантис. Его фильмы «Рим в 11 часов», «Дни любви», «Дорога длиною в год», «Они шли на восток» и др. пользовались большим успехом. Теперь выходит на экраны (только на широкой пленке) еще одна картина Де Сантиса — **«Горький рис»** (10 ч.). Она повествует о судьбе женщин, от зари до зари работающих на рисовых плантациях. В центре сюжета — история вора Вальтера, спрятавшего украденное ожерелье у одной из девушек, работающих на уборке риса.

Фильм не разрешен для демонстрации детям до 16 лет.

Американский двухсерийный широкоформатный цветной фильм **«Спартак»** рассказывает о легендарном вожде восставших рабов в древнем Риме.

Постановщик картины Стенли Кубрик. Спартака играет К. Дуглас. В марте на экраны выйдет широкоэкранный вариант фильма. Обычного варианта не будет.

Сообщаем о некоторых изменениях в репертуаре. Фильм **«Веселые расплюевские дни»** в январе не выйдет. Кинокомедия **«12 могил Хаджи Насреддина»** выпускается только для обычного экрана на 35- и 16-*мм* пленках.

А теперь — о репертуаре для детей. Цветная широкоэкранная лирическая кинокомедия **«Девочка на шаре»** (7 ч., «Мосфильм») рассказывает о девятилетнем Дениске, познакомившимся с прекрасным миром циркового искусства. Обычный вариант картины выйдет позже. Румынский фильм **«Воспоминания детства»** (7 ч.) повествует о жизни маленького мальчика.

В феврале кинопрокат получит также ряд мультипликационных и кукольных фильмов для детей. Среди них **«Необычное приключение»** (1 ч., «Узбекфильм»), **«Желтик»** (1 ч., «Союзмультфильм»), **«Бумажный петушок»** (1 ч., Румыния), **«Волшебные звуки»** (1 ч., Югославия), **«Приключения песочного человечка»** (2 ч., ГДР), **«Жолли»** (1 ч., ГДР). Мультфильмы «Необычное приключение» и «Желтик» печатаются на широкой и узкой пленках, остальные — только на широкой.

ПО СИГНАЛУ В РЕДАКЦИЮ

Киномеханик бьет тревогу

Тревожное письмо пришло в редакцию от киномеханика Сладковской районной дирекции киносети Тюменской области К. Моисеева. В нем говорилось, что клуб д. Большой Куртал находится в запущенном состоянии, не подготовлен к зиме. Управляющий фермой В. Яньшин категорически отказывается предоставлять транспорт для доставки фильмов.

Мы попросили разобраться в этом вопросе Сладковский районный комитет КПСС.

Секретарь райкома А. Косенкова сообщила, что по письму киномеханика Моисеева приняты меры: в киноаппаратной устанавливается кирпичная печь. В. Яньшина обязали заботиться о доставке картин на киноустановку в Большой Куртал.

Задержек больше не будет

Старший киномеханик клуба Чагодощенского стеклозавода Вологодской области написал в редакцию, что работники киноустановки клуба имени Крупской часто задерживают фильмы, следующие по кольцу, и ставят под угрозу выполнение финансового плана другими киноустановками.

По нашей просьбе управляющий Вологодской областной конторой кинопроката В. Зибряков проверил факты, изложенные в письме киномеханика. Они подтвердились. В связи с этим Череповецкое отделение кинопроката пересмотрело маршрут продвижения фильмов по кольцу, и теперь фильмокопии поступают в клуб имени Крупской после клуба стеклозавода. Администрация клуба имени Крупской строго предупреждена, чтобы впредь не допускалась задержка копий.

Претензии к директору и реммастеру

Киномеханики Кемежского района Красноярского края сообщили в редакцию о плохой работе директора киносети А. Кокорина и реммастера П. Привалихина.

При распределении по киноустановкам эксплуатационно-финансового плана директор не советуется ни с киномеханиками, ни с бригадирами, составляет его единолично. Репертуарных планов не получает ни одна из 26 киноустановок района, они не снабжаются рекламой, нет даже безымянок. Аппаратура регистрируется только при поступлении с базы снабжения и сдается П. Привалихиным киномеханикам по акту. Ремонтируют же ее сами киномеханики, но не реммастер.

Жалоба киномехаников Кемежской киносети разбиралась краевым управлением кинофикации. Главный инженер управления А. Черноротов ответил редакции, что А. Кокорину указано на допущенные в работе недостатки и предложено усилить контроль за работой киноремонтного пункта. П. Привалихин вызван на Техсовет управления с отчетом о работе рем-пункта.

ХРОНИКА

«Золотой голубь» — в СССР

В Лейпциге, на IX Международном фестивале документальных и короткометражных фильмов, советские кинематографисты завоевали много наград. Главная премия — «Золотой голубь» — присуждена документальной киноповести «Подвиг», (ЦСДФ) посвященной Ф. Э. Дзержинскому. «Серебряный голубь» вручен мосфильмовцам за картину «Последние письма». Премию имени Э. Э. Киша получили свердловчане за киноленту «Нурулла Базетов». Советский фильм «Взгляните на лицо» отмечен почетным дипломом.

К 25-летию подвига

Героическая оборона Москвы в 1941 г. — одна из самых ярких страниц истории Великой Отечественной войны. 25-летие подвига народа, отстоявшего столицу своей Родины, широко отметили московские киноработники. В ноябре — декабре в столичных кинотеатрах проводился показ художественных и документальных фильмов, посвященный 25-летию разгрома немецко-фашистских войск под Москвой. Он открылся в кинотеатре «Художественный» торжественным киновечером. Под звуки военного оркестра в зал внесли боевые знамена войсковых частей, оборонявших столицу. Идут участники великой битвы — военачальники, рядовые, бывшие партизаны, фронтовые кинооператоры. А затем собравшиеся просмотрели фильмы, запечатлевшие подвиг Советской Армии.

Дань дружбе

Известный индийский актер и продюсер Радж Капур от имени своей компании учредил премию «Серебряная роза», которая будет ежегодно присуждаться лучшему художественному фильму, созданному в Индии или Советском Союзе.

Это дань любви и дружбе между народами обеих стран, увековечивание памяти Джавахарлала Неру, возродившего индо-советские культурные связи.

ХРОНИКА

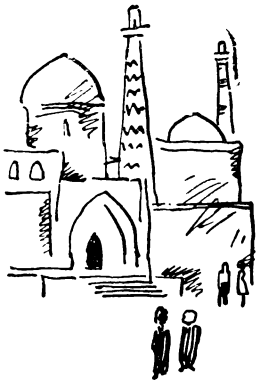

«Орленок»

При бухарском кинотеатре «Комсомолец» создан молодежный кинотеатр «Орленок». Цель его — привлечь пионеров и школьников к кинообслуживанию детей. Первый рабочий день «Орленка» начался показом новой широкоэкранной картины киностудии «Узбекфильм» «Листок из блокнота». Сеанс прошел успешно, потому что весь «обслуживающий персонал» — учащиеся средних школ № 2 имени Фрунзе, № 5 имени Макаренко и № 8 имени Тельмана — очень старательно к нему готовился. На сеансе побывало 388 школьников.

С чего же начался «Орленок»? На совещании в горкоме комсомола ребятам рассказали о задачах кинотеатра, цели их работы. Они избрали директором «Орленка» ученицу 8-го класса школы имени Фрунзе Соню Джуманиязову, техноруком — ученика 11-го класса Шарифа Каримова, киномехаником — Насрулло Шукруллаева, помощником киномеханика — Яраша Шамсиева. Эти мальчики учатся в школе имени Макаренко, которая по программе политехнизации готовит киномехаников для киносети области. Работа в «Орленке» — практика для ребят. Их обучением руководят киномеханики Е. Буторина, Д. Догуровская, И. Петраков из областной конторы кинопроката.

Школьники проявляют большой интерес к изучению профессии киномеханика, при сдаче экзаменов на звание киномеханика обычно отличаются хорошими знаниями. В 1965 г. 26 учащимся присвоена квалификация киномеханика. Члены квалификационной комиссии при областном управлении кинофикации отметили хорошую подготовку старшеклассников.

Нужно сказать, что работой в «Орленке» увлечены не только юные киномеханики. Отлично трудятся старший контролер Люся Асадова, билетер Нина Песанова, кассир Рывшак Сафаров и другие ребята. Даже уборка помещения для них не в тягость: ведь хочется, чтобы в своем кинотеатре было чисто, красиво, уютно. А уж составлять репертуар — просто увлекательно.

Сеансы в «Орленке» в будни начинаются в 3 часа дня (занятия в школах проводятся только в первую смену), а в выходные и праздничные дни — с 9 часов утра до 1 часа дня.

Общее руководство деятельностью «Орленка» осуществляют Бухарский горком комсомола и администрация кинотеатра «Комсомолец».

С. РАХМАТУЛИН

Готовим кадры сами

В Костромской области непрерывно растет сеть киноустановок, а вот киномехаников не хватает. Поэтому Технический совет при областном управлении кинофикации создал двухмесячные курсы по их подготовке. Принимаются на курсы мотористы и помощники киномехаников, а также другие работники киносети, имеющие большой опыт, но по какой-либо причине не получившие прав.

При управлении кинофикации оборудован технический кабинет с действующими макетами киноаппаратуры и силового оборудования. Установлена кинопроекционная аппаратура КПТ-1, КН-11, КН-13, «Украина», силовое оборудование, селеновые и германиевые выпрямители, двигатели внутреннего сгорания и вспомогательное кинооборудование, необходимое для подготовки киномехаников II категории. На базе этого кабинета и проходит их подготовка. Составлена специальная программа по кинотехнике (в том числе широкоформатной и широкоэкранной), электротехнике, усилительным устройствам, двигателям внутреннего сгорания, кинопленке, технике пожарной безопасности, рекламированию фильмов и организации работы киносети. На занятиях по рекламированию фильмов киномеханики знакомятся со шрифтами, с условиями работы тушью, гуашью, темперой, маслом на бумаге, картоне, холсте, фанере, с правилами компонования текста на рабочей плоскости и т. п. Это поможет им правильно и красиво оформлять безымянки, рекламные щиты, киноуголки. Курс «Организация работы киносети» рассчитан на десять часов. В него входят темы: бригадный метод работы сельских киномехаников, составление плана эксплуатации сельской киноустановки, работа со зрителями и организация киносеансов, заполнение маршрутных нарядов, премирование работников киносети.

Занятия проводят члены Технического совета, инженеры управления кинофикации, технороки и художники кинотеатров, мастера киноремонтных мастерских. Практика организована в аппаратных кинотеатров Костромы.

По отзывам районных дирекций киносети, все выпускники курсов обладают хорошими знаниями и успешно справляются с работой.

К. КУРОЧКИН

ЭКОНОМИКА И ОРГАНИЗАЦИЯ

КИНОПРОКАТ И ХОЗРАСЧЕТ

В порядке обсуждения

С сентябрьского Пленума ЦК КПСС, принявшего важные решения, относящиеся к работе организаций кинематографии, прошло больше года. Однако давно установившаяся система хозяйственных отношений между киноустановками и организациями кинопроката, между киностудиями и кинопрокатом пока остается без изменений. Это мешает эффективно использовать экономические законы и огромные возможности хозрасчета.

Многие организации кинопроката из года в год работают убыточно. Те из них, которые обслуживают лишь сельские киноустановки, несут больше затрат в процентном отношении к валовому сбору киноустановок, чем те, которые обслуживают наряду с сельскими большое количество городских кинотеатров. Однако сорокапроцентные отчисления для всех прокатных организаций одинаковы. Естественно, при таком положении не может быть одинаковых экономических результатов.

Можно ли вести разговор о хозрасчете, когда прокатные организации принимают на себя просчеты в работе и киноустановок и киностудий? Следует ли доказывать, что плохая работа с фильмами на киноустановках или выпуск слабой кинокартины отрицательно сказываются на экономике прокатных организаций?

В нашей стране из года в год растет производство художественных фильмов, увеличивается приток и зарубежных кинолент, но почему-то, несмотря на ежегодное увеличение затрат прокатных организаций на приобретение этих картин, давно установившаяся плата за их прокат киноустановками осталась неизменной.

При выпуске в прокат новых кинопроизведений следует учитывать возможность киноустановок страны продемонстрировать их. Очевидно, достаточно 160 картин в год. Ясно, что крупным кинотеатрам, работающим с одним фильмом не менее четырех дней, достаточно будет и 90—100 кинолент в год. Следовательно, выпущенные в прокат фильмы сверх этой нормы принесут прокатным организациям только убыток. Но ни киностудии, ни киноустановки от этого ничего не теряют.

Приведем пример. Тимашевское отделение кинопроката в 1963 г. израсходовало на приобретение фильмокопий 35 тыс. руб., в 1964 г. — 75 тыс. руб., в 1965 г. — 90 тыс. руб. Соответственно прокатная плата составляла 189 тыс., 208 тыс., 216 тыс. руб. Если принять во внимание развитие киносети, то нетрудно установить, что в 1964 г. не по-хозяйски израсходовано на приобретение фильмов 40 тыс. руб., в 1965 г. — 55 тыс. руб. Не лучше обстоит дело и сейчас.

Сентябрьский Пленум ЦК КПСС предусматривает укрепление и развитие хозяйственного расчета с помощью цены, прибыли, премии. Но о какой прибыли мы можем говорить, когда на приобретение фильмов расходуется уже 50% от поступающей прокатной платы, 40% — от всей поступившей суммы перечисляется главному управлению. Ясно, что оставшихся 10% недостаточно даже на эксплуатационные расходы, так как они составляют 22%. Необходимо сократить расходы на приобретение фильмов примерно на 25—30%, тогда финансовое состояние прокатных организаций укрепится.

Пора предоставить прокатным организациям право самим решать вопрос, сколько названий новых фильмов выпускать в прокат и в каком количестве копий, причем дать возможность выбирать картины. Это легко сделать, выпустив для начала такое число копий фильма, которое необходимо для просмотра руководителями кинопрокатных организаций страны в течение 8—10 дней. Например, для Краснодарской краевой конторы необходимо высылать две копии. А уже после просмотра работники кинопроката дадут заявку на нужное количество копий непосредственно на фабрику.

Такой порядок приведет к отмене разнарядок и на выпуск фильмов, и на отгрузку копий организациям кинопроката, поставит студии в зависимость от запросов на их кинопроизведения организаций кинопроката. Тогда меньше будет выходить в свет слабых в художественном и идейном отношении кинопроизведений. Мы считаем, что только такое положение будет соответствовать хозрасчетным принципам, так как прокатные организации окажутся в равных условиях с киностудиями.

С. ПОНОМАРЕВ,
директор Тимашевского отделения кинопроката

Краснодарский край

ОТВЕЧАЕМ ЧИТАТЕЛЯМ

Вопрос. Как премируются шоферы, работающие в организациях системы кинематографии?

Ответ. Шоферы, работающие на грузовых автомобилях в киносети, в кинопрокате и других организациях системы кинематографии, могут премироваться:

а) за качественное выполнение заданий в срок и досрочно — в размере до 15% соответствующей части месячной тарифной ставки шофера. Под качественным выполнением заданий в срок и досрочно следует понимать работу, способствующую выполнению и перевыполнению плана по сбору средств от киносеансов, своевременную доставку киноаппаратуры, фильмов на киноустановки и в дирекции киносети. Премия выплачивается лишь за фактически отработанное в данном месяце время (за время отпуска, болезни и т. п. премия не начисляется) за счет утверждаемого для предприятия (организации) фонда заработной платы.

Шоферам, работающим в районах Крайнего Севера или местностях, приравненных к ним, премия за качественное выполнение заданий в срок или досрочно начисляется на основную тарифную ставку без учета районного коэффициента;

б) в соответствии с постановлением Государственного комитета Совета Министров СССР по вопросам труда и заработной платы и Секретариата ВЦСПС от 11 января 1966 г. № 13/1 с 1 января 1966 г. внесено изменение в порядок премирования шоферов за экономию автомобильного топлива (Бюллетень № 3 за 1966 г.).

В настоящее время за экономию автомобильного топлива против установленных норм при наличии учета его расхода премия шоферам выплачивается в размере до 35% стоимости сэкономленного бензина по результатам работы за квартал независимо от других премий, сверх установленных максимальных размеров премий, а также сверх фонда заработной платы. Полученная премия учитывается при исчислении среднего заработка.

Общая сумма премий, выплачиваемых одному работнику за экономию топлива, в системе кинематографии не должна превышать 75% месячной тарифной ставки за квартал.

За перерасход топлива сверх установленных норм по вине шоферов с них удерживается 60% стоимости перерасходованного за квартал топлива;

в) за экономию автошин (за пробег новых серийных автошин сверх установленных норм) шоферы премируются в размере 30% от суммы экономии, полученной по шинам легковых автомобилей, и в размере 40% от суммы экономии по шинам остальных автомобилей.

Шоферы премируются за экономию автошин при обязательном соблюдении следующих основных условий: прикрепления автошин к автомобилям и обслуживания их определенными шоферами; соблюдения правил эксплуатации, хранения и отбора автошин для восстановления; правильного учета пробега каждой автошины в соответствии с действующими правилами эксплуатации автомобильных шин; своевременной их сдачи в ремонт (не должны эксплуатироваться покрышки, имеющие дефекты и подлежащие ремонту).

При исчислении премий сумма экономии эксплуатационных расходов от увеличения пробега автомобильных шин сверх нормы в расчете на 1 *км* определяется путем деления прейскурантной стоимости автомобильной покрышки (без стоимости камеры и ободной ленты) на соответствующую норму пробега автомобильных шин.

Группа автошин	Общий пробег (в тыс. *км*) каждой автошины	Норма пробега (в тыс. *км*) для премии	Пробег сверх нормы (в тыс. *км*)
I	60	49,5	+10,5
II	60	49,5	+10,5
III	55	49,5	+ 5,5
IV	53	49,5	+ 3,5
V	52	49,5	+ 2,5
VI	50	49,5	+ 0,5
VII	45	49,5	—

Пример. Сумма экономии, полученная на каждые 1000 *км* пробега автомобильной покрышки 260-20 сверх нормы, установленной на грузовом автомобиле ГАЗ-51, составит:

$$\frac{104 \text{ руб.} \times 1000 \text{ км}}{55\,000 \text{ км}} = 1 \text{ руб. } 89 \text{ коп.}$$

(104 руб.— прейскурантная стоимость покрышки, 55 000 *км* — общая норма ее пробега).

Сумма экономии на 1 *км* составит:

1 руб. 89 коп. : 1000 *км* = 0,189 коп.

За увеличение пробега новых серийных шин премия начисляется после выполнения норм пробега, сниженных на 10%, т. е. в данном случае после выполнения норм пробега в размере 49 500 *км* (55 000 *км* — 5500 *км*).

При определении перевыполнения установленной нормы пробега автошин для премирования шоферов в расчет принимается и пробег запасной автошины, если шоферу был выдан полный комплект автошин.

Расчет премии производится в порядке, указанном в таблице.

Из шести покрышек, которые отработали сверх нормы и были отправлены в ремонт, завод принял только пять (из них три — по I группе и две — по II). Премия в этом случае выплачивается только по пяти покрышкам, которые сверх нормы прошли 32,5 *км*. Экономия эксплуатационных расходов по этим покрышкам определяется так: 0,189 коп. × 32 500 *км* = 61 руб. 43 коп. Сумма премии шоферу составит:

$$\frac{61.43 \times 40}{100} = 24 \text{ руб. } 57 \text{ коп.},$$

т. е. по 4 руб. 91 коп. за каждую покрышку.

За две покрышки, принятые в ремонт по II группе, премия выплачивается в половинном размере, т. е. по 2 руб. 45 коп.

Всего шоферу должна быть начислена премия в размере 19 руб. 63 коп. (4 руб. 91 коп. ×3 покрышки и 2 руб. 45 коп.×2 покрышки).

Начисление и выплата премии за увеличение пробега новых серийных шин производится после выполнения установленного пробега автомобильных шин и сдачи их для восстановления методом наложения протектора.

ИСКУССТВО БЫТЬ ЗРИТЕЛЕМ

Всем известно, что киноработники должны не только организовывать показ фильмов, но и способствовать эстетическому воспитанию зрителей, помогать им разобраться в обилии выходящих на экран картин, отличить настоящее произведение киноискусства от ремесленнических поделок.

К сожалению, выпускники школ киномехаников и кинотехникумов не подготовлены к этой большой и сложной работе. А она необходима, без нее сегодня не обойтись. И вот, чтобы несколько восполнить пробел в знаниях киномехаников, сотрудников кинотеатров, контор и отделений кинопроката, мы решили под рубрикой «Как смотреть фильмы», которую ведет кинокритик Ел. Бауман, поместить цикл бесед. Надеемся, они помогут вам научиться правильно оценивать произведения кино.

Если поднятый нами круг проблем интересует вас, читателей, если у вас есть какие-либо пожелания, соображения на этот счет,— пишите нам, спрашивайте, предлагайте. Постараемся в наших беседах поговорить о волнующих вас вопросах.

«Время тревог и надежд». Губанов (слева) — И. Владимиров, Ниточкин — Н. Плотников

Кто в наше время не знает, что такое кино?!

Фильмы смотрят во всех городах, в селах и рабочих поселках, кино проникает на горные пастбища, на полевые станы, на борт находящихся в плавании судов. И утром, и вечером, и в выходной, и в будни находят люди время для встречи с кинокартиной. Широко распространенное, всем доступное, кино нынче вошло в жизнь многих так же, как книга или музыка. Двенадцать миллионов зрителей ежедневно смотрят фильмы в нашей стране.

Двенадцать миллионов ежедневно! И у каждого — свои запросы, у каждого — свой вкус. То, что нравится одним, часто совсем не интересно другим. То, над чем смеется часть зала, некоторым совершенно не кажется забавным. А порой, когда одни замирают от восторга, другие возмущаются: «Какая пошлость!»

Мы знаем, что споры зрителей в таких случаях часто ничем не кончаются. Ни одна из сторон не переубеждает другую. Действительно, попробуйте доказать человеку, что фильм был смешным, если он жестоко проскучал все полтора часа. Многим даже кажется, что такие разговоры вообще

бесполезны: у каждого свой вкус и пусть каждый со своим вкусом и остается. Зачем ему навязывать вкусы других? Кому, мол, что нравится...

Конечно, личные склонности и пристрастия значат немало. Они зависят и от возраста человека, и от его профессии, и от образования, и от любимых занятий, и от многого другого. Молодежь может отдавать предпочтение одним картинам, люди старшего поколения — другим. Фильмы, с успехом идущие в сельской местности, в городе иногда бывают встречены весьма прохладно.

Анкеты и опросы, которые за последнее время все чаще проводятся среди кинозрителей органами печати, организациями кинофикации и кинопроката, научными работниками, показывают, что вкусы зрителей складываются отнюдь не стихийно и зависят от вполне реальных, конкретных факторов. Однако среди этих факторов наряду с вполне уважительными причинами есть и такие, которые мешают человеку понимать киноискусство.

Да, как это ни странно, не все умеют смотреть фильмы. Даже многие из тех, кто ходит в кино с детства, кто смотрит картины регулярно, кто может бойко перечислить десятки фамилий киноартистов, — даже и среди таких зрителей мы порой сталкиваемся с неумением по-настоящему постигать произведение кино.

Быть зрителем — это искусство. И немалое.

Анализируя причины, по которым одним нравится тот или иной фильм, а другие бранят его, мы чаще всего наталкиваемся именно на неумение правильно смотреть картину. Это неумение складывается из ряда разных эстетических ошибок, прочно укоренившихся в сознании части зрителей и приводящих к поверхностному восприятию киноленты, к досадной неполноте остающегося у них впечатления. Причем ошибки, которые допускают зрители, в значительной степени одни и те же.

«Год, как жизнь»

Потому-то и неверна в искусстве формулировка «о вкусах не спорят». Раз мы можем проследить, как складываются вкусы, значит, мы можем воспитывать в себе хороший вкус и бороться с дурным.

Что же приводит чаще всего к неправильному пониманию фильма?

Самые общие из ошибок: интерес только к сюжету, неумение уловить художественные оттенки, безразличие к таким выразительным средствам, как музыка или пейзаж, внимание только к тому, что сказано словами, и нежелание следить за тонкими психологическими нюансами. При таком восприятии художественная ткань фильма нарушается, в сознании человека остается весьма неполный, а то и искаженный слепок произведения.

Кино — синтетическое искусство. Это значит, что художественный образ в нем создается слиянием различных выразительных средств. Нужна работа писателя, режиссера, актера, оператора, художника, композитора, представителей ряда других творческих и технических профессий, чтобы возник хоть один кадр фильма. Конечно, зрителю не надо, глядя на экран, «разлагать» художественный образ, возникающий перед ним, на составные части, все время помня, что̀ здесь достигнуто работой актера, что̀ сценаристом, а что̀ композитором. Но следует уметь воспринимать этот образ во всем богатстве его оттенков. Только тогда он оставит нужное смысловое и эмоциональное впечатление, только тогда фильм в целом будет правильно понят и правильно оценен.

Чем лучше понимает зритель тонкости киноискусства, тем сильнее художественные впечатления, которые выносит он из кинозала. И обидно, что многие люди довольствуются лишь самыми минимальными, самыми поверхностными впечатлениями от картины, скучают там, где другим открыто безграничное разнообразие эстетических переживаний.

В последующих беседах мы поговорим о том, какими средствами художественной выразительности располагает киноискусство, как научиться воспринимать и понимать их, обратим внимание на наиболее распространенные зрительские заблуждения и, наверное, поспорим о вкусах.

Ел. БАУМАН

Вариоскопический кинематограф

Система вариоскопического кинематографа, разработанная НИКФИ, отличается от применяемых в настоящее время систем кино тем, что в процессе демонстрации фильма ширина и высота изображения на экране, имеющем почти квадратную форму, изменяется в значительных пределах в соответствии с содержанием картины. Изображение прямоугольной формы на экране может быть сильно вытянуто по ширине, например от стены до стены, или вверх, например от пола до потолка. Может быть получено любое промежуточное соотношение сторон кадра на экране, например квадратное.

Такого рода вариоскопический кинематограф ряд выдающихся режиссеров, в том числе С. М. Эйзенштейн, а также С. А. Герасимов, более 30 лет тому назад называли идеальным кинематографом и предсказывали ему будущее. Однако имевшиеся до сих пор технические средства не позволяли полноценно решить проблему вариоскопического кино, и метод вариоскопии получил в кинематографе лишь ограниченное применение.

В том виде, как этот метод применяется до сих пор, он из-за ограниченных технических средств не позволяет решить главной задачи вариоскопического кинематографа — достижения не только горизонтальных, но и вертикальных композиций. В этом смысле кинорежиссер не имел до сих пор тех преимуществ, которыми располагает живописец, выбирающий формат картины, ее форму такой, которая в наилучшей мере отвечает содержанию фильма, его композиционному решению.

С. М. Эйзенштейн говорил, что мы теряем 50% композиционных возможностей из-за малой высоты экрана. Эта высота оказывается слишком малой даже в широкоформатном кино, когда необходимо достигнуть вертикальных композиций. С. М. Эйзенштейн подчеркивал, что «ни горизонтальная, ни вертикальная пропорция сама по себе не являются идеальной». Он видел идеальный кинематограф в сочетании этих пропорций в переменном формате кадра — вариоскопии. Замечательным предвидением С. М. Эйзенштейна явилась его идея о динамическом квадрате. Он говорил: «Что же может в равной степени создать образ как вертикальной так и горизонтальной тенденции картины? Это квадрат...»

Развитие кинематографа в наши дни с удивительной ясностью показало смысл динамического квадрата Эйзенштейна. Только при проекции изображения в вертикальных и горизонтальных формах на квадратный экран могут быть раскрыты совершенно новые изобразительные возможности, глубоко заложенные в природе кинематографа, может быть достигнута новая ступень в его развитии, создан новый вид кинозрелища — вариоскопический кинематограф.

В разработанной системе вариоскопического кинематографа вертикальные пропорции изображения достигаются путем увеличения вертикальных размеров изображения на экране. Это осуществляется за счет выбора большей высоты кадра на пленке, а также возрастания оптического увеличения (для вертикального направления) при проекции на экран. Для изменения соотношения сторон изображения на экране (отношения горизонтального размера изображения к вертикальному) в данной системе применен метод переменного кашетирования кадра при печати фильмокопий (путем получения на ней непрозрачной фотографической маски), а также переменного анаморфирования изображения при печати и проекции.

Основные принципы системы вариоскопического кинематографа были разработаны НИКФИ при участии киностудий имени М. Горького, «Мосфильм», Ленинградского института киноинженеров, Центрального конструкторского бюро киноаппаратуры и Одесского конструкторского бюро кинооборудования.

Вариоскопический фильм снимается на кинопленку шириной 70 или 35 *мм* на кадр с размерами, близкими к квадрату. При съемке на 70-*мм* кинопленку полезные размеры кадра составляют 48,5×46 *мм* (отношение сторон 1,05); т. е. высота кадра здесь в два раза больше, чем в широкоформатном кинематографе, и шаг кадра соответствует десяти перфорациям. При съемке на 35-*мм* кинопленку полезные размеры кадра составляют 21,3×18,2 *мм* (отношение сторон 1,17);

т. е. размеры кадра на пленке такие же, как в широкоэкранном кинематографе.

70-*мм* негатив позволяет получить более значительные угловые размеры изображения на экране и более высокое фотографическое качество его. Однако при этом необходимо использовать специальную 70-*мм* киносъемочную камеру и другую 70-*мм* киноаппаратуру. 35-мм пленка допускает при производстве фильмов применение обычных 35-*мм* съемочных камер.

Съемка осуществляется с помощью сферической оптики на полный кадр. При съемке оператор устанавливает две горизонтальные и две вертикальные линии в визире камеры так, что в пределах этих линий оказывается та часть изображения, которую предполагается в дальнейшем напечатать на фильмокопию и проецировать на экран. При этом положение линий визира записывается оператором для ориентирования при последующей печати фильмокопии. Метод съемки на полный кадр позволяет уточнять размеры вариоскопического изображения в процессе монтажа и печати фильма. Кроме того, полученный таким образом негатив дает возможность выпускать широкоформатные, широкоэкранные или обычные варианты для показа картины в киносети страны.

Вариоскопические фильмокопии могут изготовляться в трех видах: 1) на 70-*мм* пленке с 10-перфорационным шагом кадра, переменным кашетированием изображения (рис. 1) и изменяющимся отношением сторон кадра в пределах от 0,53 до 2,1 (размеры изображения на пленке от 24×
×46 *мм* до 48,5×23 *мм*); 2) на 35-*мм* пленке с переменным анаморфированием изображения (рис. 2), с изменяющимся коэффициентом анаморфозы от 0,5 до 2 и с отношением сторон кадра на экране от 0,59 до 2,35 (размеры изображения на пленке 21,3×18,2 *мм*); 3) на 35-*мм* пленке с переменным кашетированием изображения (рис. 3), с изменяющимся отношением сторон кадра в пределах от 0,75 до 1,85 (размеры изображения на пленке от 13,5×18,2 *мм* и до 21,3×
×11,5 *мм*).

70-*мм* фильмокопии предназначаются для вариоскопической проекции на экраны очень больших размеров, по ширине таких же, как в широкоформатных кинотеатрах, но по высоте в два раза больше. 35-*мм* фильмокопии с переменным анаморфированием предназначаются для вариоскопической проекции на экраны больших размеров, по ширине таких же, как в широкоэкранных кинотеатрах с анаморфотной оптикой. 35-*мм* фильмокопии с переменным кашетированием предназначаются для вариоскопической проекции на экраны увеличенных размеров, по ширине таких же, как в кинотеатрах, где проецируются широкоэкранные фильмы по методу кашетирования.

При изготовлении вариоскопических фильмокопий по методу переменного кашетирования на специальной установке путем покадровой съемки на отдельной пленке выполняются маски с непрозрачной средней частью и прозрачной частью у краев кадра. Непрозрачная часть маски соответствует полезной проецируемой части киноизображения.

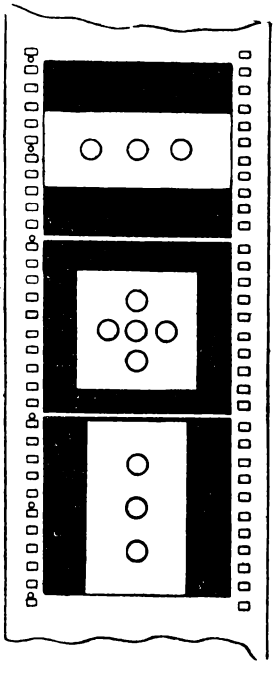

Рис. 1

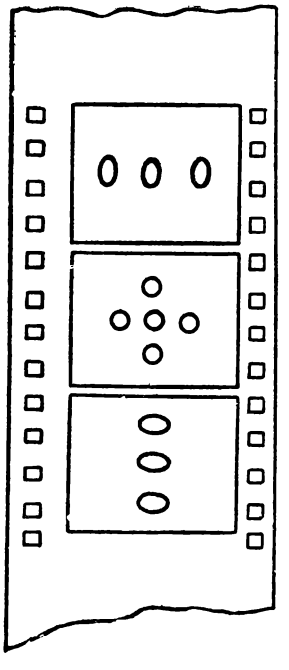

Рис. 2

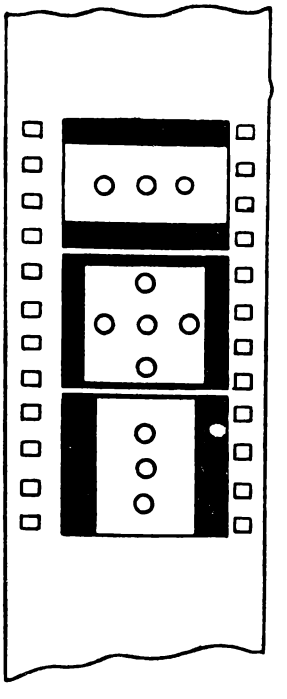

Рис. 3

Фильмокопия печатается путем двух последовательных экспозиций с негатива маски так, что киноизображение на фильмокопии оказывается окруженным непрозрачной рамкой в виде фотографической маски с очень большой оптической плотностью. Недостаток метода кашетирования — нерациональное использование пленки.

Печать 35-*мм* фильмокопий с переменным анаморфированием производится оптически на копировальном аппарате со специальным оптическим прибором — двойным вариоанаморфотом. Коэффициент анаморфозы вариоанаморфота может изменяться в пределах от 0,5 до 2. На такой фильмокопии между перфорациями печатаются кодовые отметки, соответствующие положению вариоанаморфота при печати изображения (они затем используются для автоматической установки проекционного вариоанаморфота при демонстрации фильма). Переменное анаморфирование в техническом отношении более совершенно, чем переменное кашетирование, так как при этом используется вся площадь пленки (соответствующая кадру на негативе).

Система вариоскопического кинематографа, основанная на методе переменного анаморфирования, была осуществлена благодаря изобретению в 1963—1964 гг. специалистами НИКФИ нового оптического прибора — двойного вариоанаморфота. Этот прибор имеет подвижные цилиндрические линзы, при вращении которых (или при продольном их перемещении) происходит различное и взаимно противоположное изменение линейного оптического увеличения для горизонтального и вертикального направлений. Двойной вариоанаморфот обладает замечательным свойством сохранять постоянное оптическое увеличение по площади при плавном изменении коэффициента анаморфозы в широких пределах — от 0,5 до 2. Фотографическое качество изображения и размеры двойного вариоанаморфота близки к тем, которые соответствуют обычным анаморфотным объективам и насадкам, применяемым в широкоэкранном кино.

70-*мм* вариоскопические фильмокопии выполняются стереофоническими с шестью магнитными дорожками, как в широкоформатном кинематографе. 35-*мм* вариоскопические фильмокопии могут быть как со стереофоническими, так и с обычными фонограммами, подобно широкоэкранным фильмокопиям.

Демонстрируются вариоскопические фильмы на экраны приблизительно квадратной формы (плоские или слегка изогнутые по горизонтали, как в широкоформатном или широкоэкранном кино). Выразительные возможности вариоскопического кинематографа наиболее полно могут быть использованы в специально построенных кинотеатрах с очень большими угловыми и абсолютными размерами экрана (15—20 *м* по ширине и высоте) и при демонстрации в них 70-*мм* вариоскопических фильмов. Один из подобных кинотеатров на 1200 мест проектируется Центральным научно-исследовательским институтом зрелищных и спортивных сооружений и будет построен в Москве. В этом кинотеатре намечается демонстрировать 70-*мм* вариоскопические, широкоформатные, широкоэкранные и обычные фильмы.

Так как подобные специальные вариоскопические кинотеатры с очень большими экранами смогут получить лишь ограниченное распространение, то целесообразно будет строить более простые кинотеатры и демонстрировать в них 35-*мм* вариоскопические фильмы по методу переменного анаморфирования. При этом могут быть переоборудованы и отдельные широкоэкранные кинотеатры, где высота экрана может быть увеличена в два раза при сохранении прежней ширины.

В таких кинотеатрах должны устанавливаться 35-*мм* кинопроекторы обычного типа, но доукомплектованные проекционным вариоанаморфотом и устройством для автоматической установки проекционного вариоанаморфота в положение, соответствующее копировальному вариоанаморфоту при печати данного кадра. Это устройство работает автоматически по фотографическим кодовым сигналам на фильмокопии.

Наиболее широкое применение в киносети сможет получить демонстрация 35-*мм* вариоскопических фильмов по методу кашетирования. Чтобы переоборудовать действующие кинотеатры для демонстрации в них 35-*мм* вариоскопических фильмов такого вида, необходимо будет увеличить размеры экрана (используемого для показа обычных картин) по ширине примерно на 35% и по высоте — на 60%. Необходима также замена проекционных объективов короткофокусными с фокусным расстоянием примерно в 1,3 раза меньше, чем при проекции обычных фильмов, а кинопроекционных аппаратов — более мощными по световому потоку (примерно на 80%, если нет избытка световой мощности).

Технические средства системы вариоскопического кинематографа были осуществлены в виде экспериментальных образцов и макетов киноаппаратуры и оптики, изготовленных НИКФИ, ЦКБК и ОКБК: камер для съемки на 70-*мм* пленку с двойной высотой кадра, вариоанаморфотов для печати и проекции 35-*мм* вариофильмов, контактного 70-*мм* копировального аппарата с двойной высотой кадра, оптического копировального аппарата для печати 35-*мм* фильмокопий с 70-*мм* негативов, устройств для впечатывания кодовых сигналов на фильмокопии, устройства для съемки фильмовых масок, 70-*мм* кинопроектора с двойным форматом кадра, 35-*мм* кинопроектора с автоматической установкой положения проекционного вариоанаморфота по кодовым сигналам. В зале НИКФИ оборудована экспериментальная установка для демонстрации 70- и 35-*мм* вариоскопических фильмов.

В 1966 г. киностудией имени М. Горького (режиссер И. Анненский, оператор А. Хвостов, художник А. Крылов, главный инженер Г. Рыбин) был снят короткометражный экспериментальный 70-*мм* вариоскопический фильм со стереофоническим звуком. В 1966 г. НИКФИ был снят 35-*мм* вариоскопический фильмовый ролик с переменным анаморфированием изображения

Съемка экспериментальных вариофильмов, конечно, еще не раскрыла всех изобразительных возможностей, заложенных в этой системе. Однако проведенная работа обнаружила интересные особенности этого нового вида кино.

По своим изобразительным возможностям 70-*мм* вариоскопический кинематограф превосходит широкоформатный и широкоэкранный, поскольку он полностью включает все изобразительные качества широкоформатного и широкоэкранного кино и, кроме того, дает новые возможности изменения формата кадра.

В настоящее время НИКФИ совместно с киностудиями проверены в практических условиях фильмопроизводства основные технические средства системы вариоскопического кинематографа, обладающей новыми выразительными средствами и большими художественными возможностями. Теперь имеются предпосылки для съемки полнометражного художественного вариофильма и сооружения кинстеатра с целью более широкой экспериментальной проверки нового вида кинопоказа.

В. КОМАР,
А. БОЛТЯНСКИЙ,
Н. БЕРНШТЕЙН

Устранение засветки фотоэлемента

Старшие киномеханики **В. Гарбузов** (г. Антрацит Луганской обл.) и **В. Кулигин** (г. Мирный Архангельской обл.) предлагают простой способ устранения засветки фотоэлемента кинопроекторов типа КПТ паразитным светом в дополнение к описанным в заметке «Щиток от засветки фотоэлемента» («Киномеханик» № 6 за 1966 г.).

Из картона, окрашенного в темный свет, или из черной бумаги сворачивается цилиндр высотой, равной расстоянию от поверхности амортизационной панели фотоэлемента до светопровода или длиннее, но с вырезанным для светопровода отверстием, который вставляется внутрь ячейки фотоэлемента, перекрывая таким образом прорезь в корпусе ячейки и щели в кожухе (экране), благодаря чему полностью устраняется засветка фотоэлемента.

Об электрорадиаторе

В редакцию поступает большое количество запросов по поводу электрических радиаторов типа РБЭ-1. Наши читатели интересуются техническими данными радиаторов, их применением в киносети.

Радиатор изготовляется великолукским заводом «Электроприбор» (Псковская обл.) и может быть использован для отопления сельских киноаппаратных, работающих с узкопленочными проекторами.

Для небольшой киноаппаратной достаточно одного прибора, для большой нужны два. В зимнее время электрорадиатор не может полностью заменить основные источники отопления. Он служит для автоматического поддержания постоянной заданной температуры. Но при отсутствии отопления радиатор способен поддерживать в киноаппаратной плюсовую температуру.

Опыт эксплуатации радиаторов в ряде областей РСФСР показал, что при температуре наружного воздуха —10—15° С в киноаппаратной температура достигает от +5 до +12° С (в зависимости от теплоизоляции стен, потолков, дверей, окон и пр.). Осенью и весной электрорадиатор этого типа может быть использован как основной источник отопления.

При повышении температуры масла в радиаторе свыше 90—100° автоматически срабатывает аварийный выключатель.

При включении или отключении электрорадиатора от сети конец шнура следует держать только за колодку штепсельной вилки. Нужно следить за тем, чтобы на радиатор и шнур не попадала вода. Работать с мокрым шнуром, а также снимать крышку терморегулятора при включенном в сеть электрорадиаторе запрещается.

При первых включениях электрорадиатора после его распаковки следует включать его для просушки несколько раз на 3—5 **мин** с перерывами по 5—10 **мин.**

Гарантийный ремонт производят мастерские: в Москве — на Каляевской ул., 36, в Ленинграде — на Нарвском пр., 24.

Приобретаются электрорадиаторы централизованно, т. е. киноснабсбытами союзных республик, которые должны иметь договоры с заводом-изготовителем. Стоимость электрорадиатора — 16 руб.

Технические данные электрорадиатора РБЭ-1

потребляемая мощность	500 *в*
напряжение	127 или 220 *в* (по заказу)
сила тока	4 или 2,3 *а*
вес	11 *кг*

Комплект звуковоспроизводящей

Комплект звуковоспроизводящей кинотеатральной аппаратуры «Звук 1-25» предназначен для оборудования кинотеатров, вмещающих до 300 человек, и обеспечивает воспроизведение фотографических фонограмм 35-*мм* фильмокопий; предусмотрена также возможность работы от микрофона, звукоснимателя радиоприемника и стандартного магнитофона. Это наиболее простой и массовый комплект из аппаратуры унифицированного ряда.

Комплект может эксплуатироваться в двух вариантах. Первый предусматривает установку одного комплекта и предназначается для оборудования киноустановок с малой эксплуатационной нагрузкой, как-то: сельские клубы, избы-читальни, санатории и дома отдыха. Наряду с режимом работы «Фото» комплект может использоваться в целях звукоусиления на танцевальных площадках, эстраде, в кафе, ресторанах.

Комплект «Звук 1-25» не имеет элементов резервирования и в случае выхода из строя какой-либо блок должен заменяться из подменного фонда блоков киноремонтных мастерских. Создание фонда подменных блоков в киноремонтных мастерских обеспечит более квалифицированный ремонт усилительной аппаратуры, упростит эксплуатацию и обслуживание комплектов.

Второй вариант предусматривает установку двух комплектов «Звук 1-25» и предназначен для кинотеатров и клубов с большой эксплуатационной нагрузкой.

В состав комплекта входят следующие элементы:

1) шкаф 50У55, в котором размещаются блоки предварительного усилителя, оконечного усилителя и выпрямителя лампы просвечивания, а также панель управления с органами управления и контроля;
2) выносной регулятор громкости 60К31;
3) переходная коробка 6К177, к которой подключаются фотошланги от всех кинопроекторов;
4) переходная коробка 6К179, к которой подключаются остальные источники звука (микрофоны, звукосниматель, магнитофон, радиоприемник);
5) два заэкранных широкополосных громкоговорителя 30А-46;
6) громкоговорители фойе 25А-44;
7) три контрольных громкоговорителя;
8) соединительные кабели 5К691 и 5К695;
9) комплект ЗИП.

Схема комплекта

На рис. 1 приведена электрическая схема шкафа 50У55, а на рис. 2 — схема внешних соединений комплекта по второму варианту, включающая также все элементы соединений по первому варианту. В режиме воспроизведения фотографических фонограмм источником звукового сигнала служит фотоэлектронный умножитель, расположенный в каждом кинопроекторе. Лампа просвечивания включается микропереключателем при поднятии заслонки на проекторе. Звуковой сигнал от ФЭУ через фотошланги 5К691 и 5К695 подается на переходную коробку 6К177, размещаемую между проекторами на передней стене аппаратной. Далее через расшивочную плату $П_1$ шкафа 50У55 сигнал поступает на переключатель $В_1$. При установке последнего в положение «Фото» сигнал с его платы идет на вход предварительного усилителя УП-25, а с его выхода — на выносной регулятор громкости, расположенный в зале. С выхода *ВРГ* сигнал снова возвращается в шкаф и через расшивочную плату $П_1$ поступает на вход *I* оконечного усилителя УО-11 (вход *II* оконечного усилителя закорочен на нуль входа). С выхода оконечного усилителя через переключатель $В_3$ шкафа 50У55 сигнал поступает на заэкранные громкоговорители. С помощью этого переключателя при работе от других источников сигнала к выходу оконечного усилителя могут быть подключены громкоговорители либо зала, либо фойе.

Переходная коробка 6К179 используется для подключения в соответствующие гнезда остальных источников сигнала (микрофон, звукосниматель, магнитофон). Сигнал с микрофона и звукоснимателя при соответствующем положении переключателя рода работ $В_1$ поступает на вход предварительного усилителя УП-25. Дальнейший путь сигнала такой же, как и в режиме воспроизведения с фотофонограмм. При работе комплекта в режиме «Магнитофон» и «Радио» сигнал от источника через переключатель рода работ $В_1$ поступает непосредственно на выносной регулятор громкости.

Контрольные громкоговорители, устанавливаемые у каждого поста, подключаются непосредственно на выход оконечного усилителя.

Питание комплекта

Комплект рассчитан на работу на киноустановках со значительным колебанием напряжения сети (220 *в* + 10% —30%). Поэтому в комплекте предусмотрен регу-

лировочный автотрансформатор, находящийся в шкафу 50У55, с помощью которого напряжение питания комплекта может быть отрегулировано с точностью 220 *в* ± 5%. Напряжения питания блоков контролируются встроенным прибором при положении переключателя B_4 «Сеть». Переключатель автотрансформатора имеет семь положений регулировки и одно положение «Отключено», при котором отключается все питание комплекта.

Регулировочный автотрансформатор содержит дополнительную обмотку для питания переменным током ~14 *в* выпрямителя лампы просвечивания. Это позволило изъять из него силовой трансформатор.

Питание анодно-экранных цепей предварительного усилителя осуществляется от выпрямителя оконечного усилителя хорошо сглаженным постоянным напряжением 250 *в*. Цепи накала ламп *ПУ* также питаются от УО-11 переменным напряжением 6,3 *в*. С целью уменьшения уровня помех на нити накала подается добавочное запирающее напряжение постоянного тока 30 *в*.

Питание анодов и эмиттеров ФЭУ осуществляется от предварительного усилителя через переходную коробку 6К177. Регулировка напряжения на эмиттерах ФЭУ отдельно для каждого поста осуществляется переменными сопротивлениями, расположенными на переходной коробке.

Лампы просвечивания питаются от блока выпрямителя 10В23. Для регулировки напряжения, подаваемого на лампу просвечивания, в шкафу 50У55 расположен проволочный реостат.

Особенности работы комплекта по второму варианту схемы соединения

Схема соединения по этому варианту показана на рис. 2. (двойная комплектация «Звук 1-25»). Второй комплект может служить 100%-ным холодным резервом, а также может быть использован для совместной работы с первым комплектом. Если оба комплекта работают в режиме воспроизведения фотографической фонограммы, то общая выходная мощность составляет 50 *вт*. При этом один из комплектов работает как основной, в зависимости от положения переключателя на переходной коробке 6К177. Напряжение сигнала с фотоумножителей поступает на предварительный усилитель основного комплекта, лампа просвечивания питается от его блока выпрямителя 10В23 и работает выносной регулятор громкости этого комплекта, а во втором комплекте работает только оконечный усилитель, при этом сигнал на его вход *II* подается с выхода выносного регулятора громкости основного комплекта.

Переключатель B_1 шкафа второго комплекта должен стоять в положении «Фото», переключатель B_2 — в положении, при котором вход *II* включен, переключатель B_2 шкафа основного комплекта — соответственно в положении, при котором вход *II* закорочен. При таком использовании второго комплекта он является одновременно 100%-ным горячим резервом. В случае выхода из строя основного комплекта для перехода на второй достаточно переключить тумблер на переходной коробке 6К177. При этом предварительное усиление и питание лампы просвечивания переключаются на второй комплект.

Возможны и другие случаи совместной работы обоих комплектов, например один работает в режиме воспроизведения фотографической фонограммы, второй — для работы переводчика, воспроизведения магнитных записей в фойе и т. д.

В таблице показаны основные виды совместной работы комплектов и положение при этом органов управления (предполагается, что комплект № 1 — основной).

Конструктивное оформление комплекта

Основная особенность комплекта «Звук 1-25», как и всей аппаратуры унифицированного ряда, — блочно-модульный принцип построения элементов, блоков и шкафа комплекта. Размеры блоков и шкафов равны или кратны выбранному размеру, принятому за модуль.

Внешний вид шкафа комплекта показан на рис. 3. Простота и строгость форм, окраска придают шкафу комплекта современный вид.

Удобство в эксплуатации и ремонте обусловливается особенностями конструкции, обеспечивающей хороший доступ ко всем блокам и узлам шкафа.

Для установки блоков и их смены применена специальная конструкция посадочных цапф и ловителя разъема. Одинаковые установочные размеры оконечных блоков, независимо от их выходной мощности, и предварительных усилителей, независимо от назначения, придают вновь разработанному ряду усилительной аппаратуры гибкость и дают возможность применять ее не только в кинотеатре.

Путем замены оконечного блока можно получить комплекты с выходной мощностью 50 или 100 *вт* в канале без каких-либо дополнительных конструктивных изменений. На рис. 4 показан внутренний вид шкафа комплекта «Звук 1-25», в котором вместо 25 *вт* оконечного усилителя установлен 50-*вт* блок, а вместо предварительного фотоусилителя УП-25 — предварительный усилитель воспроизведения магнитных фонограмм УП-27.

Самостоятельным функциональным узлом является панель управления шкафа, на которую вынесены следующие органы управления:

1) род работы — положение выбирается в соответствии с таблицей;

2) «Зал — фойе» — переключатель B_3 подключает выход оконечного усилителя ли-

аппаратуры «Звук 1-25»

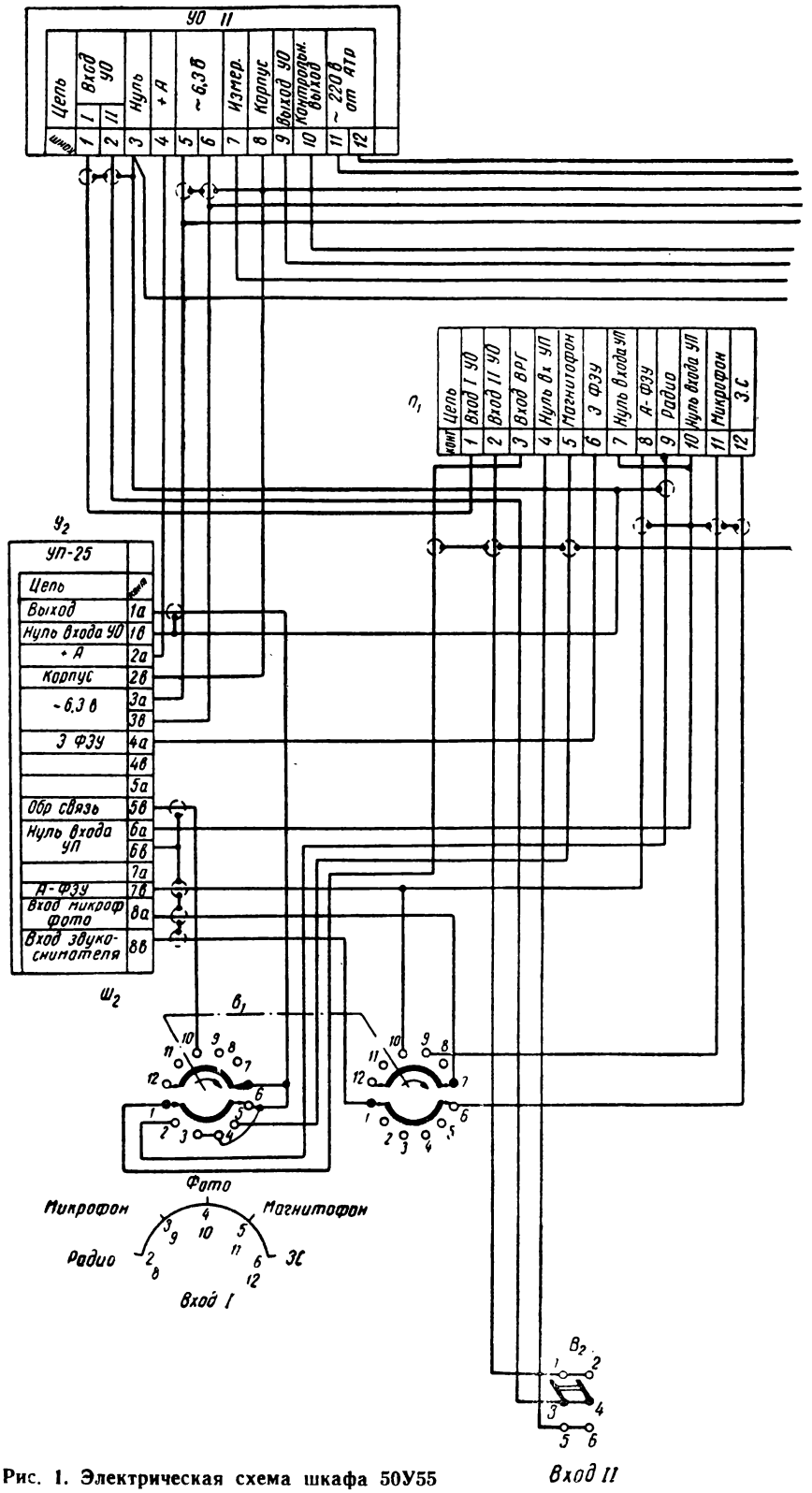

Рис. 1. Электрическая схема шкафа 50У55

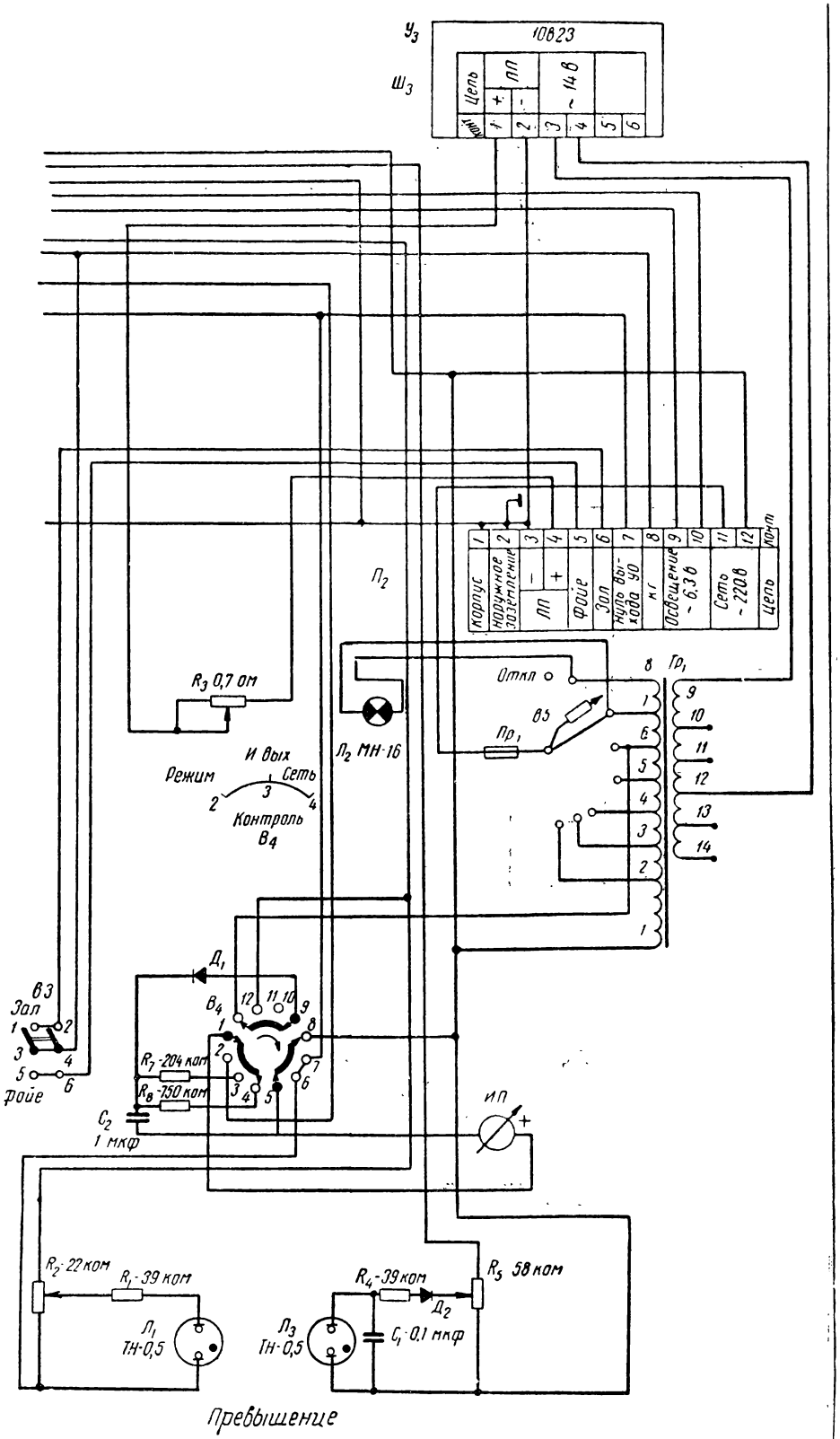

У3
10823
Ш3
Цепь
ПП
~ 14 в
Корпус
Наружное заземление
ПП
Фойе
Зал
Нуль выхода УО
кг
Освещение ~ 6,3 в
Сеть ~ 220 в
Цепь
П2
R3 0,7 ом
Л2 МН-16
Откл
В5
Пр1
Тр1
И вых
Режим
Сеть
Контроль
В4
Д1
В3
Зал
Фойе
R7 -204 ком
R8 -750 ком
С2
1 мкф
ИП
R2 22 ком
R1 -39 ком
Л1
ТН-0,5
R4 -39 ком
Д2
R5 58 ком
Л3
ТН-0,5
С1 0,1 мкф
Превышение

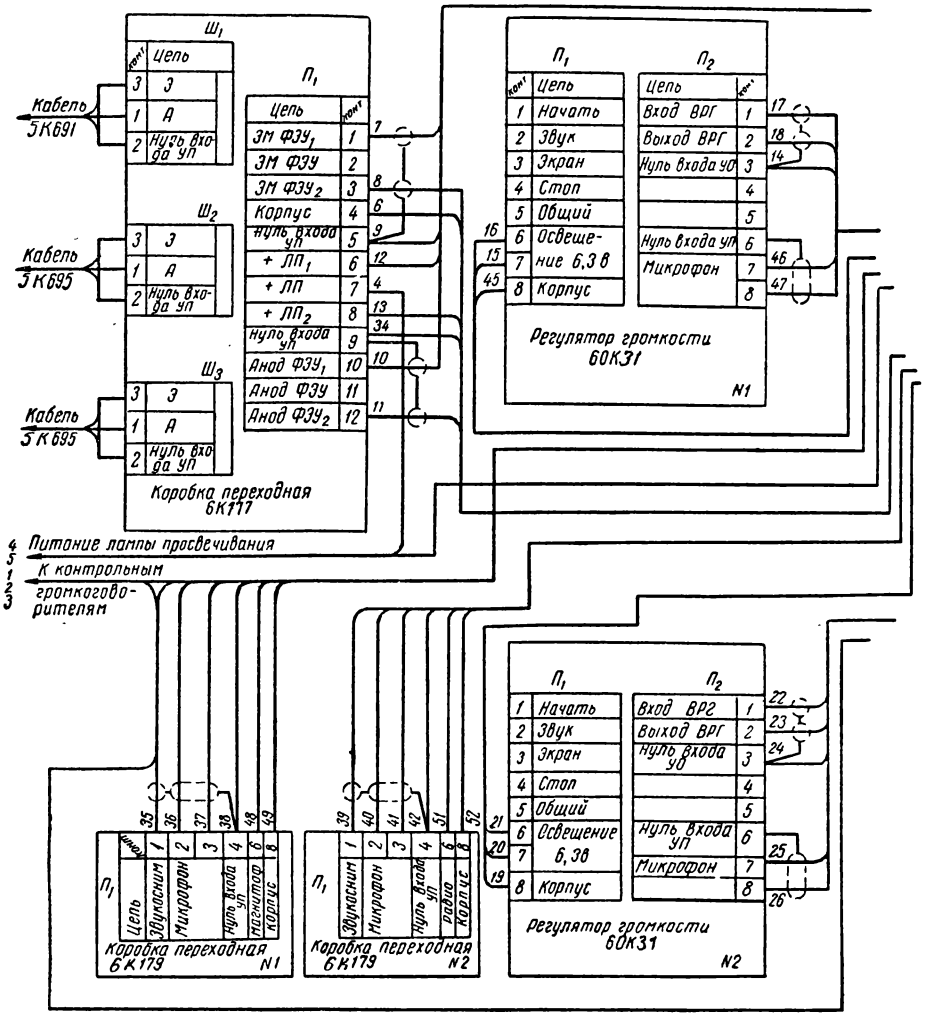

Рис. 2. Схема внешних соединений

бо к заэкранным громкоговорителям, либо к громкоговорителям фойе;

3) контроль (три положения: «Режим», «$U_{вых}$», «Сеть»).

В положении «Режим» к измерительному прибору, расположенному также на панели шкафа, подключается измерительная система блока оконечного усилителя. Измерительная система оконечного усилителя позволяет проверить наиболее важные режимы каскадов. При этом стрелка прибора должна находиться в пределах соответствующего сектора.

В положении переключателя «$U_{вых}$» на прибор подается выпрямленное напряжение выхода. В положении «Сеть» измеряется напряжение сети, которое можно установить автотрансформатором с точностью $\pm 5\%$.

На панели управления расположены также сигнальная лампочка включения комплекта $Л_2$, предохранитель и индикаторы, свидетельствующие о большом напряжении сети $Л_3$ и отдаче комплектом номинальной мощности $Л_1$. Напряжение, подаваемое на неоновые лампочки $Л_1$ и $Л_3$, регулируется сопротивлениями R_2, R_5 при наладке комплекта и в процессе эксплуатации подлежит регулировке только при смене неоновых ламп.

Конструктивное оформление переходных коробок показано на рис. 5.

Коробка 6К177 содержит три разъема для подключения фотошлангов проекторов, переменные сопротивления R_1, R_2, R_3 — для регулировки напряжения эмиттеров ФЭУ каждого из постов и переключатели B_1, B_2 для переключения питания лампы просвечивания ФЭУ с одного комплекта на другой при соединении комплекта по второму варианту схемы соединений.

Коробка 6К179 содержит три разъема для подключения звукоснимателя, микрофона и магнитофона или радиоприемника.

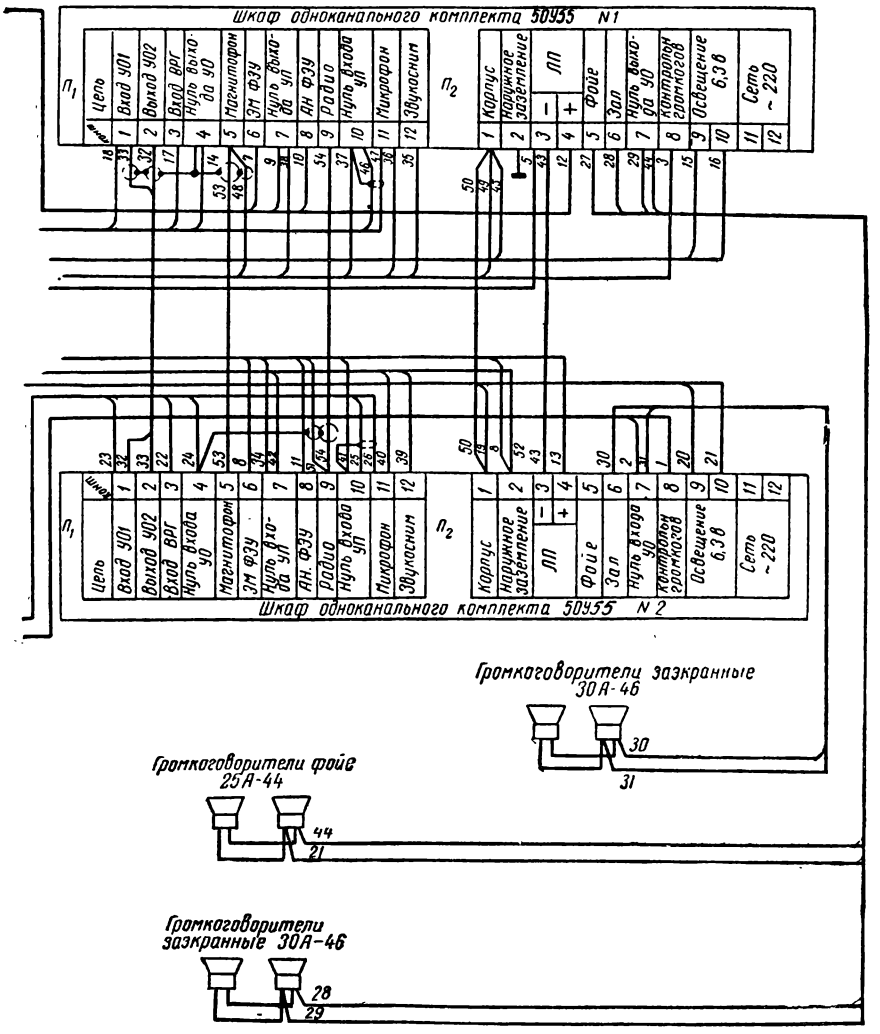

при установке двух комплектов «Звук 1-25»

Эксплуатация комплекта

Включение комплекта производится переключателем B_5 шкафа 50У55. При включении необходимо установить переключатель B_4 шкафа в положение «Сеть» и с помощью автотрансформатора переключателем B_5 установить напряжение питания комплекта. Стрелка прибора должна не выходить за пределы соответствующего сектора на шкале. Сигнальная лампа $Л_2$ должна загораться в момент включения. Затем следует включить оконечный усилитель и проверить его режимы по постоянному току, предварительно установив переключатель B_4 шкафа в положение «Режим». Проволочным реостатом R_3, расположенным в шкафу, установить необходимое напряжение питания лампы просвечивания (6 *в*, измеренное непосредственно на клеммах кинопроектора), органы управления установить согласно выбранному по таблице виду работы.

В процессе эксплуатации комплекта необходимо следить за величиной напряжения питания, а также контролировать режимы блока оконечного усилителя. При нормальной работе комплекта индикаторы на панели управления $Л_1$ (превышение над номинальным значением $U_{вых}$) и $Л_3$ (превышение над 220 *в*) не должны загораться. Редкие вспышки индикатора $Л_1$ говорят о достижении комплектом в эти моменты номинальной мощности на пиковых сигналах. Пик-индикатор $Л_3$ при правильно отрегулированном напряжении питания комплекта загораться не должен.

Основные параметры и качественные характеристики комплекта

1. Питание комплекта осуществляется от однофазной сети переменного тока с номинальным напряжением 220 *в* при допустимых отклонениях от номинального значения $+10\% - 30\%$. Потребляемая от се-

Вид работы	Переходная коробка 6К177	Шкаф 50У55 комплекта № 1				Шкаф 50У55 комплекта № 2			
		вход *I*	вход *II*	„зал-фойе"	переключатель *АТР*	вход *I*	вход *II*	„зал-фойе"	переключатель *АТР*
	B_1	B_1	B_2	B_3	B_5	B_1	B_2	B_3	B_5
Комплект № 1 основной	Комплект № 1	„Фото"	Вход *II* отключен	„Зал"	Включен	—	—	—	Отключен
Комплект № 2 холодный резерв									
Комплект № 1 основной (отдача мощности 50 *вт*)	То же	„	То же	„	„	„Фото"	Вход *II* включен	„Зал"	Включен
Комплект № 1 основной	„ „	„	*	„	„	„Микрофон"	*	„	„
Комплект № 2—работа переводчика									
Комплект № 1 основной	„ „	„	Вход *II* отключен	„	„	„Магнитофон" или „Адаптер"	Вход *II* отключен	„Фойе"	„

* В случае воспроизведения фотофонограмм с переводчиком возможна независимая работа обоих комплектов, когда входы *II* оконечных усилителей обоих комплектов отключены. Если на комплекте № 1 включить вход *II* оконечного усилителя, то сигнал с выносного регулятора громкости комплекта № 2 (переводчик) попадает на вход *II* оконечного усилителя комплекта № 1, т. е. громкоговорители комплекта № 1 будут воспроизводить обе программы. Если отключить вход *II* оконечного усилителя комплекта № 2, то его громкоговорители будут воспроизводить сигнал с фотофонограммы и переводчика одновременно. Возможно включение входов обоих оконечных усилителей одновременно.

Совместная работа обоих комплектов одновременно на зал предпочтительнее, так как при этом обеспечивается наиболее качественная работа как усилителей, так и громкоговорителей и, кроме того, высокая надежность работы аппаратуры.

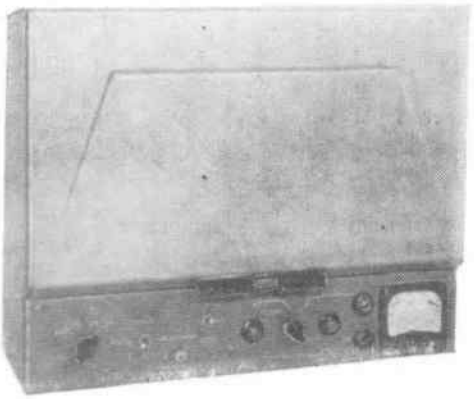

Рис. 3. Внешний вид шкафа комплекта

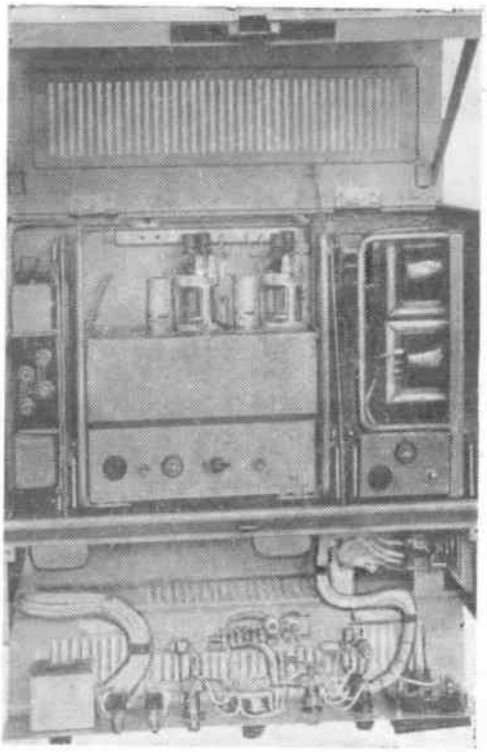

Рис. 4. Внутренний вид шкафа комплекта

ти мощность — 200 *вт*. Номинальная выходная мощность на активном сопротивлении — 144 *ом* 25 *вт*
Выходное напряжение — 60 *в*
Нелинейные искажения на номинальной мощности, не более:
120 ÷ 6000 *гц* — 1%
40 ÷ 12 000 *гц* — 2%
при перегрузке предварительного усилителя на 26 *дб* в диапазоне частот 120—6000 *гц* — 1,5%
Диапазон воспроизводимых частот — 40—12 000 *гц*
Неравномерность частотной характеристики — не более ± 2 *дб* во всем диапазоне воспроизводимых частот (при работе от речевого микрофона — не более ± 1 *дб* в диапазоне 400—2000 *гц*, со спадом не менее 12 *дб* — на частоте 40 *гц* и не менее 6 *дб* — на частоте 8000 *гц*).
Чувствительность комплекта на частоте 400 *гц* во всех режимах работы должна быть не менее следующих величин:
по фотовходу — 0,33 *мка*
по микрофонному входу — 1 *мв*
по входу звукоснимателя — 150 *мв*
по входу «Радио», «Магнитофон» — 0,775 *в*.
Отношение сигнал/шум комплекта (в *дб*) во всех его режимах не должно быть ниже следующих величин:
«Фотофонограмма» — 60 *дб*
«Микрофон» — 55 *дб*
«Звукосниматель» — 58 *дб*
«Радио», «Магнитофон» — 70 *дб*
Глубина регулирования уровня сигнала при воспроизведении с фонограмм составляет 26 *дб*.
Автотрансформатор дает возможность поддерживать напряжение сети с точностью ± 5%.
Все перечисленные выше параметры сохраняются при напряжении питания блоков комплекта 220 *в* ± 5%.
Габариты шкафа 50У55 — 410 × 500 × × 230 *мм*.

В. СЦЕЛЬНИКОВ

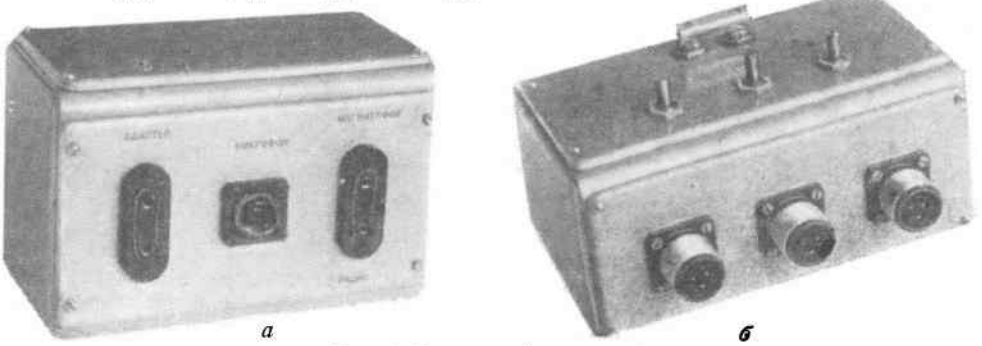

а *б*

Рис. 5. Переходные коробки:
а — коробка 6К177; б — коробка 6К179

ЧИТАТЕЛИ ПРЕДЛАГАЮТ

Еще о контрольном усилителе 25-КУ-1

Чтобы увеличить громкость звука в киноаппаратной от контрольного усилителя 25-КУ-1 (в звуковоспроизводящем комплекте 10-УДС-3, 10-УДС-4), я предлагаю более простой способ, чем описанный в № 11 «Киномеханика» за 1965 г.

В смесителе сигналов от высокочастотного и низкочастотного каналов, с которого сигнал подается на вход контрольного усилителя 25-КУ-1, сопротивление R_8 (620 *ом*) надо заменить потенциометром 10 *ком* (см. рисунок). Этим увеличивается уровень сигнала, подаваемого на вход 25-КУ-1. Потенциометр удобно поставить на верхней крышке усилителя в одно из имеющихся четырехугольных вентиляционных отверстий.

Д. БАСКУТИС,
кинотехнический инспектор Каунасского отделения кинопроката

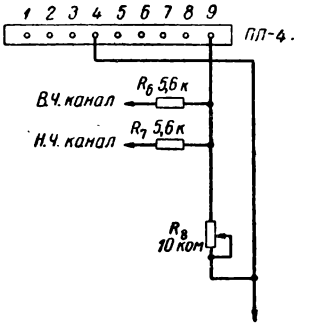

Оклейка зеркала

Для увеличения срока службы зеркальных отражателей их с тыльной стороны оклеивают листовым асбестом.

Я предлагаю следующий способ оклейки: лист асбеста требуемых размеров намочить в воде, взять вышедший из строя зеркальный отражатель, наложить на него влажный асбест и, обильно смачивая водой, разгладить складки, затем дать подсохнуть; чуть влажную заготовку снять при помощи металлической пластинки и дать ей окончательно высохнуть. После этого можно оклеивать новый зеркальный отражатель. Оклейка зеркала таким способом получается очень аккуратной и требует меньше клея БФ-2.

В. РЫБАКОВ,
ст. киномеханик
Ярославль

Недостатки узла фотоумножителя кинопроекторов КН-14

При прикосновении к кожуху фотоэлектронного умножителя смещается отверстие, предназначенное для пропускания светового потока от светопровода к катоду ФЭУ-1. Это приводит к частичному перекрытию светового потока и тем самым — к уменьшению отдачи звукового сигнала усилительным устройством.

Для устранения этого недостатка я припаял к отверстию на кожухе ФЭУ-1 конус, изготовленный из жести. В первых образцах аппаратов К-303, КМС на кожухе ФЭУ припаивался специальный конус, который не давал возможности кожуху перемещаться и перекрывать световой поток.

Заводу-изготовителю аппаратуры КН-14 следует подумать над устранением указанного недостатка кинопроектора.

Л. ШЕВЧУК
Хмельницкая обл.

О шланге магнитной головки к 7У-17

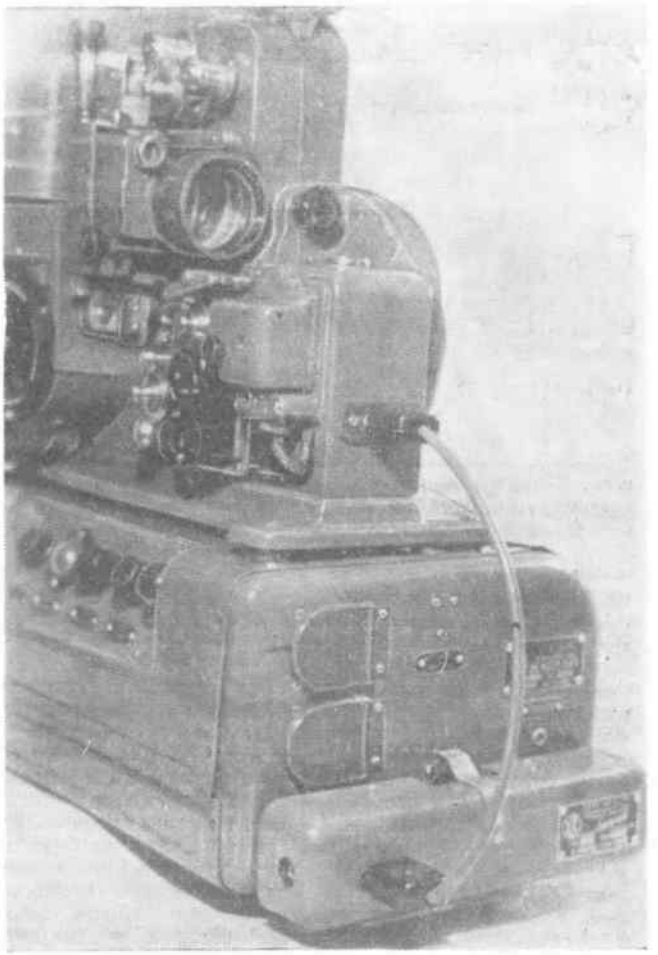

При работе с магнитной головкой на киноаппаратуре «Украина» сравнительно часто встречаются такие неисправности, как отсутствие звука или трески в громкоговорителе. Причиной неисправности во многих случаях являются недостатки соединительного шланга — неудачная конструкция наконечников и малое сечение провода, который часто обрывается. Чтобы устранить причину неисправностей, экранированный провод шланга мы заменили другим, более прочным, а вместо коаксиальных наконечников применили двухштырьковые вилки. Одна из вилок, которая имеет одинаковые штырьки, включается в гнезда, установленные на передней стенке кинопроектора. Вторая вилка имеет штырьки различной толщины, ею служит вилка, предназначенная для работы с микрофоном. Эта вилка включается в гнезда микрофона усилителя 7У-17. В кинопроекторе при такой переделке приходится устанавливать гнезда, к которым нужно подвести провода от магнитной головки. В усилителе 7У-17 следует несколько изменить монтаж в связи с тем, что к гнездам, к которым раньше включался микрофон, надо включить вход магнитной головки. Переделка эта несложная. После переделки магнитную головку можно подключить как к коаксиальному входу, так и к гнездам «Микрофон» (микрофон включать в 7У-17 после переделки нельзя). Следует заметить, что из 90 киноустановок нашего района ни одна не пользуется микрофоном. После переделки шланг магнитной головки (см. фото) совершенно не мешает при работе. При старом же соединении, как бы осторожно ни заряжали фильм, провод задевали руками, что ускоряло обрыв и вызывало трески.

Такая переделка обсуждалась и была одобрена на районном семинаре киномехаников.

В. ТУМАНОВ,
реммастер Белоярской кинодирекции
Свердловская обл.

От редакции. Переделывать промышленную аппаратуру на местах, как правило, не рекомендуется, так как это может привести к ухудшению качественных параметров и надежности аппаратуры. В предложении В. Туманова существенно то, что шланг имеет недостаточно надежную конструкцию и действительно неудобно расположен. Предлагаемое расположение шланга более удобно. Вопрос о необходимости работы с микрофоном может решаться лишь кинодирекцией. Реализация описанного предложения фактически исключает возможность работы с микрофоном.

Тумблер для магнитной фонограммы

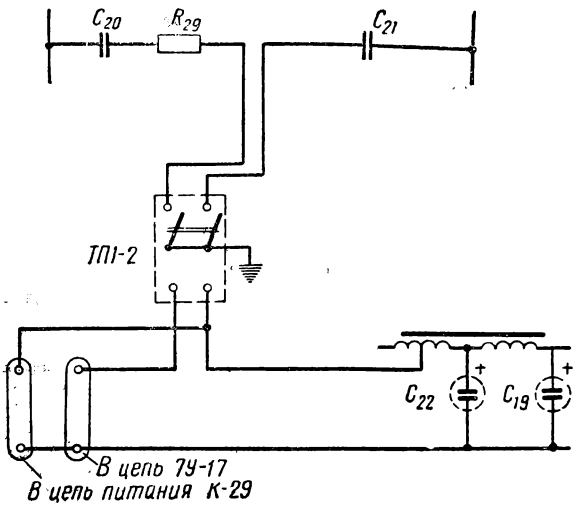

В № 10 журнала за 1965 г. была напечатана заметка Д. Баскутиса «Переделка 90У-2», в которой говорилось о замене перемычки коррекции частотной характеристики простым тумблером. Я предлагаю схему, при помощи которой можно избавиться еще от одной работы при переходе от оптической к магнитной фонограмме — снятие и установка на место усилителя 7У-17. Схема т. Баскутиса остается прежней, но к остающейся паре выводов тумблера последовательно включается цепь питания 7У-17. При переходе от одного рода фонограммы к другому достаточно переключить тумблер, соединить или разъединить цепь питания читающей лампы К-29 и поставить в соответствующее положение рычажок МГ-14-В. Для удобства тумблер можно вывести на панель управления усилителя 90У-2.

В. ЛАХТИН

Свердловская обл.

От редакции. Вопрос упрощения коммутации при переходе от фотографической фонограммы к магнитной и наоборот интересует многих киномехаников. Предложения, схожие с предложением т. Лахтина, прислали технорук **А. Кузьменко** (Брянская обл.), киномеханик **А. Захаров** (Архангельская обл.) и другие.

Удобная зарядка фильма

Для удобства зарядки фильма в кинопроекторы КПТ предлагаю простой способ: скачковый барабан надо установить в положение начала входа пальца эксцентрика в прорезь креста, а на тянущем барабане (на его торце) нанести краской тонкую вертикальную линию. Потом скачковый барабан нужно опять установить в следующее положение начала входа пальца и нанести вторую вертикальную линию, которая будет пересекать под прямым углом первую.

В результате на торце тянущего барабана будет нанесена крестообразная метка. Перед зарядкой фильма в кадровое окно киномеханик смотрит на крестообразную метку на торце тянущего барабана. Если метка расположена по вертикали и горизонтали, что соответствует положению скачкового барабана в момент начала входа пальца в прорезь креста, то фильм можно заряжать. Если же линии на тянущем барабане не располагаются по вертикали и горизонтали, то нужно механизм проектора прокрутить до правильного положения метки.

Ф. СИЛЬВАНСКИЙ,
ст. киномеханик
Харьков

ВНИМАНИЕ!

Те, кто не успел оформить подписку на журнал «Киномеханик» на 1967 год, могут это сделать в любом отделении связи. Подписка принимается с любого очередного месяца без ограничений.

Они помогают киномеханикам

Три председателя молдавских колхозов — Я. Филипчук («Родина»), Г. Чекой («Советский пограничник») и Ф. Нак (имени Ватутина) — награждены Почетными грамотами Госкомитета Совета Министров МССР по кинематографии и республиканского комитета профсоюза работников культуры. Эти руководители сельхозартелей — активные пропагандисты киноискусства, надежные помощники киномехаников.

Лучшая в районе

Ударник коммунистического труда киномеханик Г. Ященко и его помощник Н. Милованов работают в Нижних Торгаях Нижнесерогозского района Херсонской области. Их киноустановка уже несколько лет лучшая в районе. Из года в год план выполняется досрочно. Задание 1966 года завершено еще в августе. Г. Ященко завоевал два вымпела: «Лучшая киноустановка района» и «Победитель в социалистическом соревновании», он награжден значком «Отличник кинематографии СССР».

М. ГАРБАРЧУК

О моем друге

Киномеханик Евгений Тихонович Лыска — мой друг. И не только мой — он друг всех жителей сел Матвеевка и Дмитриевка, всех кинозрителей. Он всегда старается, чтобы лучшие фильмы смогло посмотреть как можно больше народу, чтобы об этих картинах все знали заблаговременно. План 1966 г. Е. Лыска завершил в октябре.

Н. ЗАНЬКО

Богодуховский район Харьковской обл.

Иркутск — Кемерово

Работники кинофикации Иркутской области, включаясь в соревнование по достойной встрече 50-летия Великой Октябрьской социалистической революции, приняли на себя обязательства по улучшению кинообслуживания населения и вызвали на соревнование работников киносети Кемеровской области.

Для обмена опытом делегация иркутян выезжала к кемеровским кинофикаторам и знакомилась с их работой. Поездка оказалась очень полезной. Мы узнали много нового, интересного о подготовке выпуска новых фильмов на экраны, отметили большую организаторскую работу Методического совета Кемеровского управления кинофикации (председатель — заместитель начальника управления З. Санарова). Знакомясь с деятельностью городских кинотеатров, обратили внимание на дружбу их коллективов с киноорганизаторами.

Е. ЕФИМОВ,

ст. инженер Иркутского управления кинофикации

Агитбригада приехала в село

Дирекция Сорокской районной киносети (директор Г. Колофицкий) и киномеханики стараются как можно лучше обслуживать сельское население. Во всех селах заранее вывешиваются плакаты и репертуарные планы, киномеханики регулярно выступают по радио с сообщениями о новых фильмах. А главное — при дирекции на общественных началах создана агитбригада. Не реже двух раз в неделю члены ее выступают перед киносеансами с концертами, проводят короткие беседы. Руководит агитбригадой художник дирекции киносети Ю. Пономарев. Активно участвуют в ее работе инспектор райсобеса А. Чеботарь, сотрудник районной газеты Е. Мартын, преподаватель культпросветучилища Н. Тельпис, токарь А. Осипов, медсестра Т. Заяц и другие.

Выступления агитбригады пользуются большим успехом.

П. ЮРЬЕВ

Молдавская ССР

Смотр киноискусства Украины

В Тернопольской области, как и в ряде других областей УССР, проведен фестиваль украинских кинофильмов, посвященный 50-летию Советской власти.

Кинофикаторы области с помощью партийных органов хорошо подготовились к фестивалю, организовали ему широкую рекламу. Открылся фестиваль премьерой фильма «Два года над пропастью» (постановка Т. Левчука) в тернопольском кинотеатре «Победа». В тот день во всех кинотеатрах города, на крупных предприятиях и в вузах прошли встречи кинематографистов Украины со зрителями. Трудящиеся городов и сел области просмотрели также новые художественные кинокартины «Их знали только в лицо» и «Прощай», ряд хроникально - документальных и научно-популярных фильмов, а также лучшие украинские киноленты выпуска прошлых лет.

Кинофестиваль прошел как настоящий праздник украинского кино, как смотр его достижений накануне великого юбилея

О. ПЕЛАГЕЕНКО

Прощальный сеанс

Этот сеанс, казалось бы, ничем не отличался от других. Но все же он был чуточку торжественней: жители села Новокубанка пришли проводить своего киномеханика Г. Гонтаря на заслуженный отдых. Почти 30 лет проработал Г. Гонтарь на киноустановке. За эти годы он завоевал любовь, признательность односельчан — и старых и малых. Г. Гонтарь сумел наладить в Доме культуры работу киноуниверситетов, создал детский кинотеатр.

Много теплых слов, пожеланий высказали в этот вечер собравшиеся в адрес киномеханика. Ему были вручены почетная Грамота Комитета по кинематографии при Совете Министров СССР и ЦК профсоюза работников культуры, почетные грамоты обкома и райкома профсоюза работников культуры и управления кинофикации, а также ценные подарки.

В. КАМИНСКИЙ

Целиноградская обл.

РАССКАЖИ ЗРИТЕЛЯМ

«Задание выполнено. Потери небольшие: шесть человек», — радирует в штаб сержант Наташа.

А за этой официальной, жестокой в своей лаконичности сводкой — пронзительная боль, которую не залечить ничем, никогда — потеря любимого человека. Из семерых, пошедших на операцию по взрыву туннеля, в живых осталась только она. И хочется кричать, по-бабьи выть от бессилия перед властью войны, хочется сжать сердце в кулак, чтобы оно не разорвалось.

Там, на рельсах, навсегда остался лежать ее Алеша, ее чересчур строгий лейтенант Денисов, который искренне полагал, что воинский долг и любовь — диаметрально противоположные вещи, и чуть ли не враждебно воспринимал Наташину женственность, жестоко обрывая порой ее трепетность и нежность.

А радистка Наташа, прослывшая самой смелой разведчицей, впервые увидев два года назад Алешу, вдруг стала остерегаться пуль. Она мечтала о конце войны, хотела дождаться своего женского счастья.

И младший лейтенант Михай Петреску — романтик, страстный поклонник музыки, и влюбчивый сапер Серега, и симпатичные своим веселым нравом, сдружившиеся накануне смерти солдаты Гриша и Дуцэ — все они погибли, не познав счастья. Среди них не было трусов. Не зажмуриваясь, шли эти советские и румынские ребята на смерть во имя долга и не дали гитлеровцам взорвать железнодорожный туннель. Важный стратегический объект на пути наступления Советской Армии, решавший судьбы тысяч людей, был сохранен.

Это реальное событие произошло в конце второй мировой войны, когда наши войска, изгнав фашистов из пределов Родины, вступили на территорию Румынии рука об руку с местными патриотами против общего врага. Оно и положено в основу первого советско-румынского фильма «Туннель». Сценарий его написал Г. Владимов (известный своей повестью «Большая руда», по которой создана одноименная картина) и румынский писатель Ф. Мунтяну, выступивший и как постановщик — вместе с советским режиссером Е. Народицкой.

Имя Мунтяну — журналиста, писателя, сценариста и режиссера — известно советским читателям и зрителям. На русский язык переведены его романы «Гостиница «Триестеце», «В городе над Мурешем», «Ленцо» и «Художник». За пять лет работы в кино режиссером Мунтяну созданы шесть фильмов. Три из них мы видели на наших экранах: «Небо без решеток», «Солдаты без униформы», «В четырех шагах от бесконечности». Сценарии всех своих картин писал сам Мунтяну.

Интересен актерский состав фильма «Туннель».

В роли лейтенанта Денисова снялся Алексей Локтев. Его актерская биография, пожалуй, началась 12 лет тому назад, когда 14-летним школьником пришел он в самодеятельный коллектив Дворца культуры автозавода. Сейчас это один из ведущих артистов московского театра имени А. С. Пушкина и уже известный по картинам «Прощайте, голуби», «Я шагаю по Москве», «Наш дом», «Первый снег» киноактер. Его роли и на сцене и в кино всегда имеют какую-то большую гражданскую ценность, несут духовную убежденность и поэтому надолго пленяют зрителя.

Обаятельная радистка Наташа, пришедшая в окопы со студенческой скамьи, — четвертая роль в кино (после «Иванова детства», «Сотрудника ЧК» и «Утренних поездов») Валентины Малявиной.

Исполнителя роли Михая Петреску советские зрители видели в фильмах «Дарклэ», «Тудор», «Капризы 1900 года», «До востребования». Ион Дикисяну — известный румынский актер театра и кино, а также исполнитель эстрадных песенок по радио и телевидению.

Ролью примы провинциального кабаре Юлии, с риском для жизни помогавшей группе, дебютировала в кино звезда румынской эстрады, многократная победительница ежегодных фестивалей легкой музыки в Мамае Маргорет Пыслару.

Музыку к фильму написал румынский композитор Д. Григориу.

Советские операторы И. Чен-Ю-Лан и А. Шеленков снимали картину как в павильонах «Мосфильма», так и на натуре — в Румынии.

Сейчас, спустя 22 года, это художественное свидетельство жестокости войны, сильное своей документальной основой, еще раз напоминает: люди, не допустите новой человеческой бойни, вы созданы для счастья, рождены, чтобы любить, смеяться, творить.

Фильм «Туннель» включен в тематический кинопоказ «Победители», о котором рассказано в этом номере нашего журнала.

Рекомендуем демонстрировать его вместе с одним-двумя короткометражными документальными картинами о подвигах советского народа и его армии в годы Великой Отечественной войны.

Старшая сестра

Имя известного драматурга А. Болодина, пьесы которого с большим успехом идут во многих театрах страны, почти одновременно появилось в титрах нескольких фильмов, поставленных по его сценариям режиссерами А. Миттой, Э. Климовым, Г. Натансоном. П. Тодоровский приступил к съемкам киноленты «Загадочный индус». Мечтает о новой совместной работе с этим драматургом А. Митта.

Что же привлекло к произведениям А. Володина таких разных режиссеров? Прежде всего, очевидно, яркое своеобразие таланта писателя, глубокое исследование им человеческой души, отлично выписанные характеры, широта обобщений.

Сегодня мы расскажем о широкоэкранном фильме «Старшая сестра», который вскоре выходит на экраны. Он создан не по оригинальному сценарию, а по одноименной пьесе, пользующейся большой любовью театральных зрителей. Г. Натансон не впервые знакомит широкий круг посетителей городских кинотеатров и сельских киноустановок с лучшими произведениями, созданными для сцены. Им поставлены картины «Шумный день» (вместе с А. Эфросом), «Все остается людям», «Палата». И вот — «Старшая сестра».

Это история маленькой семьи, которая сложилась в годы войны, когда сестры Резаевы — Надя и Лида — остались сиротами. Их дядя заменил девочкам родителей. Очень добрый, всем сердцем любящий племянниц, Ухов тем не менее не сумел сделать их счастливыми. Его понимание жизни, долга, здравого смысла, рожденное узостью кругозора, мещанской ограниченностью, постоянно идет в разрез с мыслями и чувствами сестер. И все же они во многом следуют советам дяди.

Старшая, Надя, втайне мечтает стать актрисой. Неожиданно для самой девушки ее принимают в театральное училище. Но, поддавшись уговорам Ухова, Надя продолжает работать в порту, учиться в строительном техникуме. Она добросовестно выполняет свои обязанности, заботится о младшей сестре и дяде, но жизнь ее пуста.

Надя отказалась от самой себя. А ведь у каждого есть долг перед собой — как можно полнее, ярче проявить свои способности, все силы души. Не зарывать в землю талант, а поставить его на службу людям. Один из персонажей фильма так формулирует главную мысль его создателей: «Вот вы человек. Появились на свет. Вас спрашивают: «Кто ты такой, чего ты хочешь, на что способен?» Так скажите об этом громко, на весь белый свет! Чтобы всем веселее стало — вон кто к нам пришел: у нас таких еще не было!»

И старшая сестра решилась. Она стала актрисой. Она будет приносить людям радость.

Роль Нади играет Т. Доронина. Кинозрители пока мало знают ее, зато любителям театра имя Т. Дорониной давно известно. Эта талантливая актриса создала на сцене ленинградского Большого драматического театра образы Надежды в «Варварах», Вальки в «Иркутской истории», Софьи в «Горе от ума» и другие. Пять лет играла она Надю в спектакле «Старшая сестра». А вот исполнитель роли Ухова очень хорошо знаком кинозрителям. Это — популярнейший актер М. Жаров. Лиду сыграла дебютирующая в кино Н. Тенякова. В других ролях — Л. Куравлев, В. Соломин, И. Чурикова, О. Басилашвили, Е. Евстигнеев. Снял картину оператор В. Владимиров.

На диком бреге

Произведения известного советского писателя Б. Полевого всегда посвящены сегодняшнему дню. Его герои — наши современники, которые трудятся и борются вместе с нами. Кто не зачитывался «Повестью о настоящем человеке», рассказами «Мы — советские люди», романами? И кинозрителям довелось встретиться в свое время с Алексеем Мересьевым, комиссаром Воробьевым и другими героями «Повести о настоящем человеке» в одноименном фильме А. Столпера.

Сейчас нам предстоит знакомство с двухсерийной картиной ленинградских кинематографистов (авторы сценария Г. Капралов, И. Дворецкий, А. Граник, режиссер-постановщик А. Граник, операторы В. Карасев и Н. Жилин) «На диком бреге», созданной по одноименному роману.

Действие фильма разворачивается в Сибири на строительстве гигантской гидроэлектростанции.

Большая часть натурных съемок проходила на плотине сооружающейся на Енисее Красноярской ГЭС и в Дивногорске. Актеры смогли близко познакомиться со своими будущими героями, окунуться в атмосферу их труда и быта. Это помогло им создать на экране правдивые, убедительные образы.

Фильм задуман как широкое кинополотно, рассказывающее о многих человеческих судьбах.

Основной конфликт картины — столкновение двух людей, резко противоположных по складу характера, по отношению к жизни и окружающим — начальника строительства Литвинова и главного инженера Петина. Литвинов — человек прямой, открытый, не приз-

нающий сделок с совестью и готовый пойти на все, чтобы отстоять правду. Петин — из тех, кто личные интересы ставит во главу угла при всех условиях. Пока его спокойствию и благополучию ничего не грозило, он был «принципиальным и последовательным», но чуть под угрозой оказалась карьера Петина, он обнаружил свое истинное лицо — малодушного приспособленца, лишенного больших нравственных принципов.

На главные роли были приглашены Б. Андреев и В. Сафонов.

Б. Андреев, известнейший актер советского кино, создал на экране более 50 ролей. Из последних его работ наибольшие симпатии зрителя привлекли Росомаха («Путь к причалу»), Вожак («Оптимистическая трагедия»), генерал («Повесть пламенных лет»). В исполнении Б. Андреева Литвинов — человек созидания, до конца отдающий себя людям; главное для него — труд во имя общего дела.

Работая над образом Петина, В. Сафонов (он снимался в картинах «Дело «пестрых», «Тишина», «Солдаты», «Легкая жизнь» и многих других) стремился отойти от штампа традиционного отрицательного персонажа. Он показал человека, убежденного в правомерности своих поступков, а поэтому еще более опасного. Истинную сущность Петина трудно распознать и разоблачить перед окружающими.

Демонстрация фильма «На диком бреге» может послужить поводом для большого разговора со зрителями о моральном облике нашего современника.

Их знали только в лицо

Новая картина киностудии имени А. П. Довженко «Их знали только в лицо» — несомненная удача украинских кинематографистов. Фильм безусловно привлечет внимание зрителей: ведь многие знают повесть Э. Ростовцева «Время испытаний», положенную в его основу, полюбили ее героев, волновались за их судьбу.

Действие происходит на территории, оккупированной немцами.

...Черноморский порт — важную воинскую коммуникацию гитлеровцев — лихорадит. Рвутся глубинные бомбы, взлетают в воздух корабли с оружием и техникой. Четверка отважных советских подпольщиков: Гордеев, Галина Ортынская, Кулагин (он же Виноградов) и Адамова осуществляет под носом у немцев неслыханные по дерзости диверсии.

Сведения о прибывающих транспортах доставляет подпольщица Галина — она работает переводчицей в комендатуре порта. Ей удалось войти в доверие к немцам, а «итальянское происхождение», красота и элегантность позволили даже проникнуть в общество высших немецких чинов. В момент подготовки партизанского десанта с моря Галине предстоит добыть план обороны порта и карту минных полей. Успешно проведя одну из труднейших операций, девушка трагически погибает.

Ее сподвижник — смелый и мужественный разведчик Кулагин — сумел завоевать расположение самого шефа гестапо. Выдав себя за дезертира из советской армии, он предложил ему свои услуги. А в городе Кулагин известен как оперный певец, околачивающийся в театре ради куска хлеба.

Фильм, принадлежащий к героико-приключенческому кинематографу, построенный на остром, напряженном сюжете, в основе которого — поединок гестаповцев с подпольщиками-разведчиками, увлекает не только событийной стороной. Создателей картины прежде всего интересовали характеры людей, в огне военных испытаний не растерявших богатств своей души, добровольно, по зову сердца вступивших на путь опасной борьбы.

Этот кинорассказ о патриотизме и мужестве создан по сценарию Б. Юнгера и Э. Ростовцева при участии И. Луковского, умело и тонко прочитанному и воплощенному режиссером А. Тимонишиным. Оператор В. Верещак дает нам возможность пристально вглядеться в героев, точно воссоздает тревожную атмосферу оккупированного гитлеровцами города.

В главных ролях — артисты А. Белявский (Кулагин) и И. Мирошниченко (Галина). В картине заняты также известные актеры Е. Добронравова (Вильма), В. Емельянов (Рейнгардт), Ю. Волков (Хюбе).

Редколлегия: Фадеев М. А. (отв. редактор), Анашкин А. А., Белов Ф. Ф., Волосков Н. Я., Голдовский Е. М., Голубев Б. П., Журавлев В. В., Коровкин В. Д., Коршаков К. И., Ларионов Л. Г., Лисогор М. М., Осколков И. Н., Пивоварова И. Л. (отв. секретарь), Полтавцев В. А., Соболев А. Н., Улицкий Л. С., Ушаков А. К., Фокин И. Д.

Рукописи не возвращаются

Москва. Житная ул., д. 29
Телефон В 1-36-77

Художественный редактор
Н. Матвеева

А19041 Сдано в производство 3/XII 1966 г. Подписано к печати 30/XII 1966 г.
Объем 3,25 п. л. Тираж 93 070 экз. Формат 70 × 108 1/16 Заказ 588 Цена 30 коп.

Московская типография № 13 Главполиграфпрома Комитета по печати при Совете Министров СССР. Москва, ул. Баумана, Денисовский пер., д. 30.

и интересно и полезно

Каждый месяц на экраны выходит много новых документальных и научно-популярных фильмов. О лучших из них мы будем рассказывать в каждом номере журнала.

Картина режиссера С. Пумпянской **«В годы испытаний»** (ЦСДФ, 4 ч.) повествует о военно-стратегической деятельности В. И. Ленина.

Октябрь семнадцатого года. Четвертый год бушует в мире война. Правители империалистических стран одержимы — война до победного конца! И только глава государства, рожденного Октябрем, — за мир. Со слова «мир» и началась наша внешняя политика.

Враги наступают со всех сторон. Но откуда грозит наибольшая опасность, какой тактики придерживаться, куда нацелить главный удар? То были годы тяжелых испытаний. Больше тысячи дней тревог и волнений. Ленин был не только военным стратегом, но и стратегом революции — мудрой, сложной и трудной науки.

Фильм **«Огненный город»**, поставленный А. Гриберманом по сценарию С. Смирнова (Рижская киностудия, 2 ч.), посвящен героической обороне Лиепаи от фашистских захватчиков. Но это и кинорассказ о сегодняшней Лиепае, о ее людях, которые свято хранят традиции своих отцов и дедов. В картине показаны герои обороны Лиепаи, съехавшиеся сюда спустя четверть века, чтобы почтить память погибших товарищей.

«Дорогой боевой славы» (режиссер И. Венжер, ЦСДФ, 2 ч.) — это фильм о Всесоюзном слете победителей похода комсомольцев и молодежи по местам революционной, боевой и трудовой славы советского народа. В нем на основе материалов кинолетописи развивается тема 25-летия разгрома фашистских войск под Москвой.

Зритель увидит и палаточный лагерь молодых патриотов, и поход следопытов на места боевых сражений, и Красную площадь, на которой молодежь 60-х годов дала клятву верности Родине.

«В стране инков» — полнометражный документальный фильм о великом историческом прошлом Перу, о сегодняшнем дне этой страны, о самобытном древнем искусстве инков. Особенно впечатляют картины жизни современных инков — народа, у которого отняли родину.

Поставил картину Г. Асатиани на Грузинской студии хроникально-документальных и научно-популярных фильмов.

Цена 30 коп.

Киносеть дирекция

70431

КИНОКАМЕРА ДЛЯ ПАНОРАМНЫХ СЪЕМОК

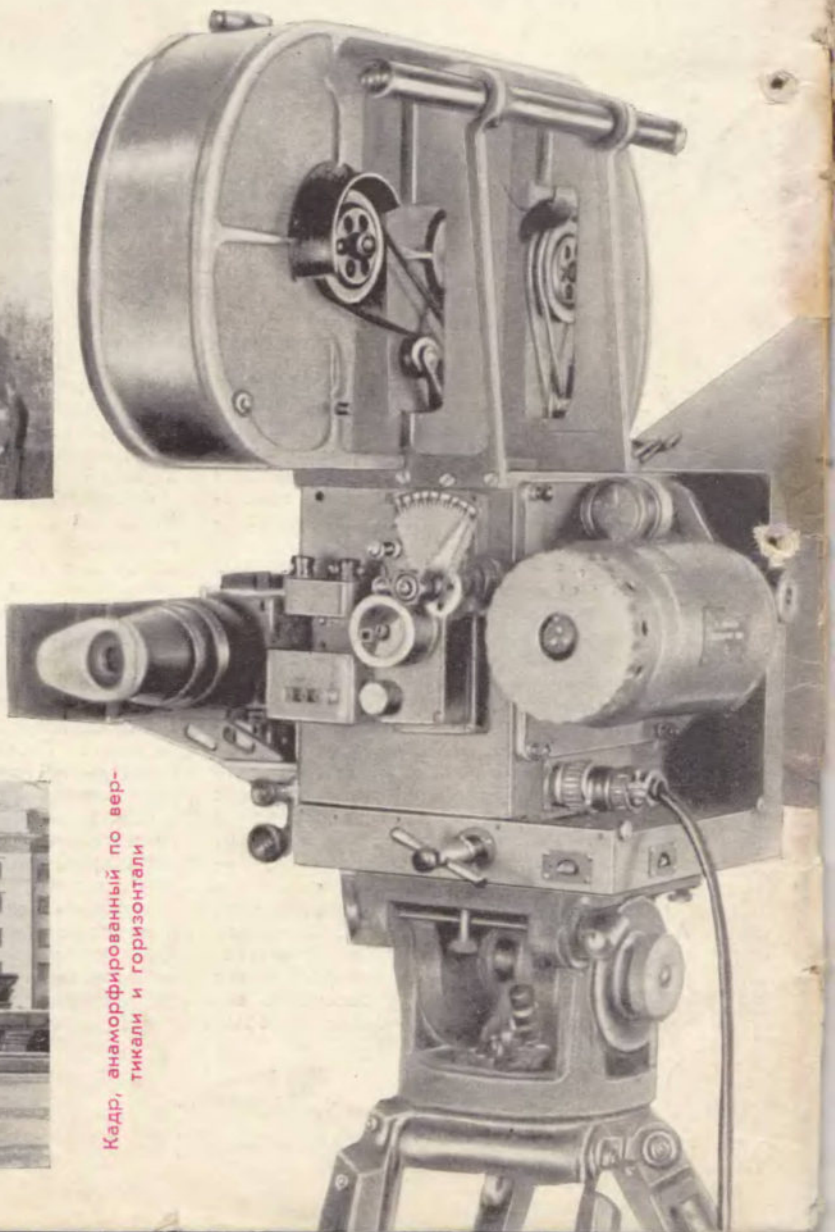

Кадр, анаморфированный по вертикали и горизонтали