ISSN 0023-1681

КИНО МЕХАНИК

1 '84
СОЮЗИНФОРМКИНО

КИНО календарь

Май

1 — ДЕНЬ МЕЖДУНАРОДНОЙ СОЛИДАРНОСТИ ТРУДЯЩИХСЯ

ХУДОЖЕСТВЕННЫЕ ФИЛЬМЫ

«Жаркое лето в Кабуле», «Красные колокола» (два фильма), «Мать Мария», «Переворот по инструкции 107», «Под одним небом», «Предупреждение», «Через Гоби и Хинган» (две серии)

ДОКУМЕНТАЛЬНЫЕ ФИЛЬМЫ

«Алые маки», «Борис Стомоняков из Стомонеци», «В степях зеленых Буджака...», «Дни созревания вишен», «Директор из Кузбасса», «Дружбой сильны», «Единство цели», «Марш мира», «Мгновение», «Мой дорогой сын Степан», «Мост дружбы», «Понимать друг друга», «Пусть всегда будет солнце», «Салют, камарада Иван!», «Сибиряк Николай Муравский», «Слово женщин о мире», «София. Русский бульвар», «Спасибо, товарищ!», «С Россией навеки», «Сыновья двух народов».

Здесь, а также к датам 9 (кроме 10-летия освобождения Севастополя) и 19 мая названы фильмы, вышедшие на экран с начала 1981 года. Используйте кинопленты и более раннего выпуска. Список рекомендуемых художественных фильмов к 1 мая дополните историко-революционными картинами, рассказывающими о борьбе за утверждение Советской власти в нашей стране.

5 — ДЕНЬ ПЕЧАТИ. 5 МАЯ 1912 ГОДА В ПЕТЕРБУРГЕ ВЫШЕЛ ПЕРВЫЙ НОМЕР ГАЗЕТЫ «ПРАВДА», ОСНОВАННОЙ В. И. ЛЕНИНЫМ

ХУДОЖЕСТВЕННЫЕ ФИЛЬМЫ

«Взрыв замедленного действия», «В начале века», «Войди в мой дом», «Ворота в небо», «Встреча в конце зимы» (две серии), «Главное интервью», «Два дня тревоги», «Двадцать дней без войны», «Десант под облака», «Дикий мед», «Дом на Лесной», «До последней минуты», «Жди меня, Анна», «Живые и мертвые» (две серии), «Журналист» (две серии), «Золотая осень», «На углу Арбата и улицы Бубулинас», «Несколько интервью по личным вопросам», «Объяснение в любви» (две серии), «Подснежники и эдельвейсы», «Рыжий самолет», «Только вдвоем», «Хроника ночи»

9 — ПРАЗДНИК ПОБЕДЫ СОВЕТСКОГО НАРОДА В ВЕЛИКОЙ ОТЕЧЕСТВЕННОЙ ВОЙНЕ 1941—1945 ГОДОВ

ХУДОЖЕСТВЕННЫЕ ФИЛЬМЫ

«Александр Маленький», «Берем все на себя», «Вот вернется папа...», «Дважды рожденный», «День командира дивизии», «Дорогие мои москвичи», «Дочь командира», «Если враг не сдается...», «Женские радости и печали», «Здесь твой фронт», «Каждый третий», «Корпус генерала Шубникова», «Ленинградцы — дети мои», «Лесная баллада», «Мерседес» уходит от погони», «Молодыми остались навсегда», «Не все кометы гаснут», «Нежданный огонь», «Ожидание полковника Шалыгина», «Оленья охота», «Особо важное задание», «Остаюсь с вами», «От Буга до Вислы» (две серии), «Песнь прошедших дней», «По законам военного времени», «Предисловие к битве», «Родник», «Роща памяти», «Сашка», «Сквозь огонь», «Следую своим курсом», «Солдат и слон», «Соленая река детства», «Тегеран-43», «Факт», «Фронт без флангов» (две серии), «Торпедоносцы», «У опасной черты», «Фронт в тылу врага» (две серии), «Фронт за линией фронта» (две серии), «Через Гоби и Хинган» (две серии), «Шел четвертый год войны...», «Экзамен на бессмертие», «Я вас дождусь...»

9 — 40 ЛЕТ СО ДНЯ ОСВОБОЖДЕНИЯ (1944) СЕВАСТОПОЛЯ ОТ НЕМЕЦКО-ФАШИСТСКИХ ЗАХВАТЧИКОВ

ХУДОЖЕСТВЕННЫЕ ФИЛЬМЫ

«Малахов курган», «Море в огне» (две серии), «Севастополь», «Следую своим курсом»

ДОКУМЕНТАЛЬНЫЕ ФИЛЬМЫ

Полнометражный

«Имя твое — Севастополь»

Короткометражные

«Корабелы Севастополя», «Не тронь меня», «Я — Севастополь»

9 — ОСВОБОЖДЕНИЕ ЧЕХОСЛОВАКИИ (1945) ОТ ФАШИСТСКИХ ЗАХВАТЧИКОВ. НАЦИОНАЛЬНЫЙ ПРАЗДНИК НАРОДОВ ЧЕХОСЛОВАКИИ

Художественные, документальные и научно-популярные фильмы производства ЧССР

18 — МЕЖДУНАРОДНЫЙ ДЕНЬ МУЗЕЕВ

ХУДОЖЕСТВЕННЫЕ ФИЛЬМЫ

«Всегда со мной...», «Посланники вечности», «Пять дней — пять ночей», «Таинственный старик»

ДОКУМЕНТАЛЬНЫЕ И НАУЧНО-ПОПУЛЯРНЫЕ ФИЛЬМЫ

«Выставка Дрезденской картинной галереи», «Государственный Русский музей», «Государственный Эрмитаж», «Границы отчизны», «Два музея», «Итальянская скульптура в Эрмитаже», «Летний сад», «Мексиканские мотивы», «Музей Ленина в Киеве», «Музей Ленина в Праге», «Музей истории религии и атеизма», «Музей народной архитектуры и быта УССР», «Музей под открытым небом», «Музей пчеловодства», «На вечной стоянке», «Национальная галерея», «Наш Эрмитаж», «Почин», «Русский музей», «Слава над Славутичем», «Третьяковская галерея», «Университет миллионов», «Художественный музей в Саратове», «Шедевры музея А. С. Пушкина»

19 — ДЕНЬ РОЖДЕНИЯ ВСЕСОЮЗНОЙ ПИОНЕРСКОЙ ОРГАНИЗАЦИИ ИМЕНИ В. И. ЛЕНИНА

ХУДОЖЕСТВЕННЫЕ ФИЛЬМЫ

«Андрюс», «Витя Глушаков — друг апачей», «Воробей на льду», «Всадник на золотом коне», «Все наоборот», «Дорогие мои москвичи», «Колыбельная для брата», «Мы смерти смотрели в лицо», «Не будь этой девчонки...», «Ночь коротка», «Обещаю быть!..», «Под свист пуль», «Примите телеграмму в долг», «Руки вверх!», «Талисман», «Там, на неведомых дорожках...», «Тайна корабельных часов», «Через тернии к звездам» (две серии), «Чертенок», «Чужая пятерка», «Шкатулка из крепости», «Я — Хортица»

ДОКУМЕНТАЛЬНЫЕ ФИЛЬМЫ

Полнометражный

«Пионерия страны Советов»

Короткометражные

«Ленин, дети и время...», «Поиск», «Мероприятия гражданской обороны в пионерских лагерях»

25 — ДЕНЬ ОСВОБОЖДЕНИЯ АФРИКИ

ДОКУМЕНТАЛЬНЫЕ ФИЛЬМЫ

Полнометражные

«Ангольцы», «Здесь и трава родится красной», «Эфиопия — века и годы»

Короткометражные

«Агостиньо Нето. Поэзия борьбы», «Ангола — МПЛА, народ, победа», «Глазами друга», «Голос свободной Анголы», «Обвиняется апартеид!», «Поступь свободного Мозамбика», «СССР — Алжир. Новая веха дружбы», «СССР — Ангола: дружба, сотрудничество, солидарность», «Страна тысячи холмов», «Ташкент, кинофестиваль-82»

28 — ДЕНЬ ПОГРАНИЧНИКА

ХУДОЖЕСТВЕННЫЕ ФИЛЬМЫ

«Акваланги на дне», «Алые маки Иссык-Куля», «Бросок», «В добрый путь», «Вторжение», «Выстрел на границе», «За рекой — граница», «Контрольная полоса», «Пограничный пес Алый», «Право на выстрел», «Приказ: огонь не открывать», «Приказ: перейти границу», «У заставы «Красные камни», «Я служу на границе»

ДОКУМЕНТАЛЬНЫЕ ФИЛЬМЫ

«Границы отчизны», «Имени Ивана Беляева», «Наследники комиссаров»

Ежемесячный
массово-технический
журнал
Государственного комитета
СССР по кинематографии

КИНОМЕХАНИК 1/84

Основан в 1937 году

Главный редактор
Жидков В. С.

Редколлегия:
Белявский В. В., Болотников И. М., Бурдыгина Г. И., Бурикова Л. П., Волчков А. И., Давыдов Н. П., Егоров В. В., Иноземцев Г. К., Ключанский В. И., Лифшиц Г. М., Лисогор М. М., Лужинская Л. Л. (зам. главного редактора), Митрофанов И. М., Мунькин В. Б., Пивоварова И. Л. (отв. секретарь), Плотников С. Н., Соболев А. Н., Суздалев А. Е., Сырников Т. А., Туркин Л. П., Черкасов Ю. П.

Рукописи не возвращаются

В/О «Союзинформкино».
Адрес: 109017 Москва, ул. Б. Ордынка, 43. тел. 231-11-33
Адрес редакции: 103006 Москва, Воротниковский пер., 12.
тел. 200-10-70

Художественный редактор В. Скутин
Корректор Е. Микиртумова

А 15041
Сдано в набор 28.11.83
Подписано к печати 20.12.83
Высокая печать
Формат 84×108¹/₁₆
Усл. печ. л. 4,2
Уч.-изд. л. 7,06
Тираж 69100 экз.
Заказ 2859

Ордена Трудового Красного Знамени
Чеховский полиграфкомбинат
В/О «Союзполиграфпром»
Государственного комитета СССР
по делам издательств, полиграфии
и книжной торговли
г. Чехов Московской области

© Киномеханик 1984

СОДЕРЖАНИЕ

На уровень современных задач 2

К 65-летию советского кино

Сербер М. История, фильмы, мастера 4

ОБМЕН ОПЫТОМ

Экран смотра

Зуев. В. Залог дальнейших успехов 6
Валито А. Вести с Белгородчины 7
Лужинская Л. Уроки смотра 8
Ахметханов Н. Как мы участвуем в конкурсе . . 11
Прибытков Н. Ремонтируем сами 11
Черная Л. Работать еще лучше! 11

ОРГАНИЗАЦИЯ И ЭКОНОМИКА

Еще раз о премировании работников кинопроката . . 12
Хроника 11, 14

ПОВЫШЕНИЕ КВАЛИФИКАЦИИ

Наш семинар

Организация работы киноустановок
Тема 6. Планирование эксплуатации киносети 15
Эксплуатация киноаппаратуры
Тема 6. Неисправности кинопроектора, способы их выявления и устранения 26

* * *

Спорт на экране 16

КИНОПАНОРАМА

Документальный экран

Внимание спорту! 17

На киностудиях страны

«Мосфильм» 18
Журавин А. «Ленфильм» 19
Каирбекова Л. «Казахфильм» 21
Репертуар февраля 22

КИНОТЕХНИКА

Вопросы эксплуатации

Неплюев В. Особенности кинопроектора «МЕО-5ХС» . . . 28
Кацевман Б., Шульман Е. Монтаж кинопроектора «МЕО-5ХС» . 34

Рационализация и предложения

Фоменко Г., Чекерес И. Совершенствуем «МЕО-5Х» 36

Под острым углом

Барышевский В. Сверхнормативные запасы. Причины и следствия 37
Бобин Н., Кузнецов В. Когда же лампы будут надежными? . . . 37

ИНФОРМАЦИЯ

В Госкино СССР и союзных республик

Итоги III квартала 38
Об организации обслуживания зрителей и ходе выполнения плана сбора средств от киносеансов Госкино РСФСР 38
О кинообслуживании населения Грузинской ССР 39

Семинары, совещания, конференции

Заседание ЦС по кино 39

ЧИТАТЕЛЬ И ЖУРНАЛ

Отвечаем читателям . . 40

По сигналу в редакцию

Доставке фильмов — твердый график 40
Автоинформаторы... молчат . . . 40

Наша консультация

Сенаторова В. Поощрения за успехи в работе 40

На уровень современных задач

Завершился третий год пятилетки. Для работников киносети и кинопроката страны он оказался непростым. Ряду коллективов выполнить напряженные планы года оказалось не под силу.

В чем причины такого положения?

Как и во всяком деле, конечные результаты деятельности киноработников определялись и причинами объективного характера, и субъективными факторами.

К первым можно отнести более напряженные по сравнению с предыдущими годами плановые задания по обслуживанию зрителей и сборам от киносеансов. Не самым благоприятным образом складывался и кинорепертуар года — в нем явно недоставало лент, рассчитанных на массовый успех у различных зрительских групп.

Вместе с тем нет оснований полагать, что намеченные на минувший год рубежи были завышенными. Ведь за последние годы, когда в связи с сокращением лимитов пленки, предназначенной для печати позитивных копий, особую актуальность приобрела задача эффективного и бережного использования фильмофонда, многие коллективы киносети и кинопроката мобилизовали внутренние резервы, нашли более эффективные формы работы с кинокартинами, позволившие улучшить использование кино в идейно-нравственном и эстетическом воспитании трудящихся.

Однако практика показала, что далеко не везде и не во всех сферах деятельности киносети и кинопроката работа ведется истинно по-хозяйски, как того требуют указания партии и правительства. Прежде всего это относится к использованию фильмофонда. Как показала проверка, проведенная Комитетом народного контроля СССР и Госкино СССР, огромная идейно-художественная и материальная ценность, воплощенная в действующем фильмофонде страны, используется еще недостаточно эффективно. Как отмечалось в решениях июньского (1983 г.) Пленума ЦК КПСС, подчеркивалось в решениях коллегии Госкино СССР и в публикациях нашего журнала, ключ к решению многих связанных с этими вопросами задач — в совершенствовании репертуарного планирования, улучшении работы со зрителями и поднятии всей пропагандистско-рекламной работы на современный уровень.

Действующий фильмофонд — это многие десятки и сотни тысяч новых и выпущенных в предыдущие годы художественных, документальных, научно-популярных, учебных и заказных фильмов. И если с использованием нового кинорепертуара дело на местах обстоит более или менее благополучно — эти копии пока еще на виду у работников кинопроката, то остальная, большая часть фильмофонда зачастую выпадает из поля их зрения.

В минувшем году журнал много внимания уделял передовому опыту использования кинокартин повторного репертуара, повышению эффективности показа документальных, научно-популярных и учебных фильмов, лент сельскохозяйственной тематики. Практически на все вопросы, возникающие в области репертуарного планирования и повышения эффективности использования действующего фильмофонда, в работе передовых коллективов киносети и кинопроката уже найдены убедительные ответы. Дело только за тем, чтобы изучить имеющийся опыт и творчески применить его в своей практике. И, как нам кажется, хорошим подспорьем в этом могут стать публикации нашего журнала.

С репертуарным планированием тесно связаны вопросы оптимизации режимов работы киноустановок и организации доставки фильмокопий. И здесь предстоит еще много сделать для того, чтобы организация этой работы соответствовала современным возросшим требованиям.

Развернувшееся в нашей стране движение за эффективное использование всех видов ресурсов применительно к сфере киносети и кинопроката вовсе не исчерпывается повышением интенсивности использования фильмокопий. Необходимо во всех случаях иметь в виду конечный результат, а в нашем случае — это зрители, просмотревшие ту или иную киноленту. Вопрос здесь сводится не к простому выполнению плановых заданий по количеству обслуженных зрителей и сборам средств от киносеансов, но к соразмерению результатов с понесенными затратами. Другими словами, важно добиться выполнения плановых заданий с минимальными затратами.

Одним из важнейших показателей эффективности использования как фильмофонда, так и основных фондов кинотеатров и киноустановок является загрузка зрительных залов на киносеансах. И если, скажем, трудно порою требовать высокой загрузки зрительных залов в условиях села, где зрительская аудитория ограниченна, то эта задача весьма актуальна для постоянных кинотеатров. А между тем, как показывает статистика, с этим показателем во многих регионах страны дело обстоит пока еще неблагополучно. Многие кинотеатры стремятся выполнить плановые задания не путем улучшения репертуарного планирования и рекламно-пропагандистской работы, не благодаря совершенствованию организации зрителей и дифференцированному подходу к различным группам, координации режима работы с их запросами, улучшения условий для культурного отдыха и качества кинопоказа, что — все вместе взятое — позволяет повысить загрузку зрительного зала на киносеансах, но путем механического увеличения их числа. А в результате — рост эксплуатационных расходов, нерациональное использование трудовых, энергетических и других ресурсов. Конечно, проще объявить фильм и ждать, когда зритель сам придет в кинотеатр. Но сегодня этот путь не приведет к успеху. В условиях научно-технического прогресса, значительно расширившего спектр возможностей для проведения досуга, кинематографу нужно активно бороться за зрителя. Надо сделать посещение кинотеатра не повседневным, будничным делом, но событием ярким, праздничным, оставляющим заметный след в душе зрителя и в его сознании.

Вы скажете, что результаты посещения кинотеатра определяются идейно-художественными качествами фильма. Да, это так. Но не только этим.

Киноработники должны стать умными и тактичными посредниками между фильмом и зрителем. И исходить они должны прежде всего из адресной направленности кинопроизведения. От ответа на вопрос, на кого рассчитан, кому адресован тот или иной фильм, зависят реклама и пропаганда, предсеансовая и послесеансовая работа.

Особого внимания требуют юные зрители. Реализация постановления ЦК КПСС «Об улучшении производства и показа кинофильмов для детей и подростков», наметившего долгосрочную программу совершенствования использования киноискусства в идейно-нравственном и эстетическом воспитании подрастающего поколения, пронизывает деятельность всех организаций киносети и кинопроката. Во многих регионах нашей страны в этой работе достигнуты заметные успехи. На страницах журнала рассказывалось об опыте школьных кинотеатров, деятельность которых строится на основах ученического самоуправления, о работе специализированных детских кинотеатров и кинозалов, использовании общеэкранных кинотеатров для обслуживания детей и подростков. На местах есть много интересного, что может быть плодотворно использовано для усиления влияния кинематографа на воспитание юных граждан нашей страны.

Вместе с тем и здесь немало нереализованных возможностей. В работе с детьми нужно активнее использовать лучшие ленты выпуска прошлых лет, поднять на более высокий уровень кинообразование, усилить роль кино в учебно-воспитательном процессе. Руководителям киносети и кинотеатров следует более последовательно координировать время начала сеансов с режимом работы школ и других учебных заведений. Значение этих проблем трудно

«Каждому фильму — своего зрителя, каждому зрителю — свой фильм» — реализация этого требования и есть магистральный путь совершенствования кинообслуживания населения на современном этапе.

переоценить. Ведь сегодняшние дети составят нашу завтрашнюю взрослую киноаудиторию. И какова она будет — квалифицированной, вдумчивой, взыскательной или бездумно развлекающейся — зависит от нас.

Предметом особой заботы журнала в минувшем году была пропаганда передового опыта использования кино в реализации Продовольственной программы СССР. Этим вопросам были посвящены специальные подборки статей, рассказывающих о работе с фильмами сельскохозяйственной тематики в клубах и домах культуры, на фермах и производственных участках. Многие киноработники — особенно сельские киномеханики — принимают активное участие и непосредственно в сельскохозяйственном производстве, помогая своим односельчанам в битве за высокие урожаи. О том, как им удается совмещать основную работу с сельскохозяйственным трудом, не раз рассказывалось на страницах журнала.

В минувшем году редакция провела эксперимент, который получил одобрение наших читателей: посвятила целый номер журнала (№ 3) делам и заботам сельских киномехаников. Отвечая на высказанные пожелания, редакция решила мартовский номер журнала ежегодно предоставлять для выступлений этого самого многочисленного отряда киноработников. Сейчас идет работа над очередным выпуском журнала, и мы надеемся, что наши читатели примут в ней активное участие.

Среди публикаций журнала в минувшем году важным представляется рассказ об опыте проведения в Белоруссии республиканского конкурса сельских киноустановок, итоги которого были подведены на слете передовых сельских киномехаников.

Сейчас завершается Всероссийский смотр сельских киноустановок. Информация о его ходе, достигнутых результатах и возникающих проблемах регулярно появлялась на страницах журнала. Подборка материалов о смотре помещена и в этом номере.

Никакая, даже самая совершенная материально-техническая база, никакая, даже самая лучшая организация дела не приведут к успеху без высокосознательных, квалифицированных кадров, способных решать профессиональные вопросы на уровне современных требований. Вот почему в работе журнала такое большое внимание уделяется проблемам подготовки кадров и повышению их квалификации. На это направлено большинство публикаций журнала, раскрывающих передовой опыт и анализирующих упущения и недостатки. Но особое место, естественно, занимают материалы, регулярно помещаемые в рубрике «Повышение квалификации». Основное место среди них занимают материалы «Нашего семинара». В № 8 за минувший год мы опубликовали тематику занятий на текущий год по двум основным разделам деятельности сельских киномехаников — организации работы киноустановок и эксплуатации киноаппаратуры. Этот план уже осуществляется. Мы ждем от наших читателей — и прежде всего от руководителей семинаров — соображений по представленной тематике, а также по программе следующего учебного года.

Как показывает практика, текучесть кадров низка там, где не только думают о повышении профессионального мастерства работников, но и создают хороший моральный климат и необходимые материальные условия для жизни и труда членов коллектива. В этой связи очень важно внимательно относиться к нуждам киномехаников, особенно сельских, заботиться об улучшении их бытовых условий, предоставлении всех обусловленных решениями правительства льгот. Только в этом случае можно сократить до минимума все еще нередкие простои киноустановок из-за отсутствия киномехаников.

В связи с трудовыми отношениями, а также системой заработной платы и премирования, как показывает редакционная почта, у наших читателей нередко возникают вопросы. Поэтому в журнале была введена юридическая консультация, темы которой в основном подсказаны письмами читателей. В новом году мы планируем продолжить работу в этом направлении и ждем от читателей писем с вопросами, по которым необходима квалифицированная юридическая помощь.

Важным средством стабилизации трудовых коллективов, улучшения конечных результатов работы стал в современных условиях бригадный метод организации и оплаты труда, одобренный решениями партии и правительства. Получает он распространение и в организациях киносети и кинопроката. На страницах журнала рассказывалось об этом опыте, были разъяснены вопросы, связанные с внедрением бригадного метода. Нужно шире его использовать, чтобы повысить заинтересованность работников в итогах коллективного труда, стимулировать получение максимальных результатов минимальным числом работников. Потому что только на этом пути можно решить кадровые вопросы.

В прошлом году наша страна отметила 25-летие движения за коммунистическое отношение к труду. К этому событию журнал опубликовал специальную подборку материалов из практики социалистического соревнования. Возрастающая роль трудового соперничества коллективов киносети и кинопроката в улучшении обслуживания населения — постоянная тема наших публикаций. Останется она в центре внимания журнала и в будущем.

Пропаганда и популяризация передового опыта во всех областях и сферах деятельности киносети и кинопроката — основная задача, которую в минувшем году решали редакция и редакционная коллегия журнала. Одновременно в поле зрения журнала оставались и нерешенные вопросы, значительное место на его страницах занимали материалы, анализирующие причины неудач и недостатков в работе коллективов киносети и кинопроката. Неоднократно с помощью своих читателей критиковал журнал и заводы-изготовители, выпускающие недоброкачественную киноаппаратуру.

Важной заботой журнала оставалось поддержание тесных связей с читательской аудиторией. Сотрудники редакции и члены редколлегии выезжали на места, встречались с различными категориями читателей, проводили читательские конференции. Такие встречи давали импульсы к улучшению содержания журнала, подсказывали новые темы, которые затем включались в редакционные планы.

Важный канал связи между журналом и его читателями — получаемые редакцией письма. Все они тщательно анализируются, по ним готовятся исчерпывающие квалифицированные ответы. Часть писем, представляющих широкий интерес, выносится на страницы журнала, при необходимости их комментируют специалисты.

Редакция глубоко заинтересована во всех видах контактов с читателями. Их глубина и регулярность — залог актуальности публикаций журнала, его активного участия в обсуждении самых важных вопросов, волнующих работников киносети и кинопроката.

В последнем номере журнала за прошлый год была опубликована обращенная к читателям анкета «Подведем итоги года», в которой предлагалось оценить работу журнала в 1983 году. Редакция надеется, что читатели, заинтересованные в улучшении работы журнала, примут активное участие в этом опросе.

Редакция и редколлегия стремятся к тому, чтобы журнал стал действенным помощником всем работникам киносети и кинопроката в решении их непростых задач, выполнении напряженных государственных планов. Близится завершение одиннадцатой пятилетки, именно сейчас создаются предпосылки для ее успешного выполнения. И нам всем предстоит хорошо потрудиться, чтобы быть на уровне современных задач.

История, фильмы, мастера

М. СЕРБЕР,
старший научный редактор
В/О «Союзинформкино»

Июньский (1983 г.) Пленум ЦК КПСС отметил, что важнейшая миссия социалистической культуры — формирование, возвышение духовных потребностей человека, активное влияние на идейно-политический и нравственный облик личности. В своем докладе на Пленуме Генеральный секретарь ЦК КПСС товарищ Ю. В. Андропов, в частности, указал: «В нашем распоряжении богатейший арсенал средств просвещения и воспитания... Дело за тем, чтобы более правильно использовать все эти средства, применять их более активно, творчески...»

Одно из важнейших средств решения этих задач — систематизированный прокат имеющихся в фонде лучших произведений советского кино.

Ленин страстно, убежденно мечтал об искусстве, призванном служить миллионам и десяткам миллионов трудящихся, которые составляют цвет страны и ее силу, ее будущность.

27 августа 1919 года Владимир Ильич Ленин подписал Декрет «О переходе фотографической и кинематографической торговли и промышленности в ведение Народного Комиссариата по просвещению».

Каким нужно было обладать предвидением, чтобы заглянуть в завтрашний день многонациональной советской кинематографии, как нужно было верить в свою мечту, чтобы среди тысяч и тысяч неотложных дел, от решения которых зависело быть или не быть Республике Советов, пристально и внимательно следить за развитием молодого искусства!

В этом году наша страна будет отмечать 65-летие советского кино. И надо, не откладывая, начинать подготовку к знаменательной дате. Познакомить жителей городов и сел с историей отечественной художественной кинематографии, показать им лучшие фильмы, созданные за эти годы во всех союзных республиках, поможет кинолекторий «Советское кино: история, фильмы, мастера».

При организации подобных кинолекториев, как правило, возникает ряд проблем: как обеспечить квалифицированный лекторский состав, где взять фрагменты из фильмов и картины, созданные много лет назад и т. д. И, естественно, это, в первую очередь, беспокоит работников киносети и кинопроката тех городов, где отсутствуют отделения Союза кинематографистов СССР, Бюро пропаганды советского киноискусства, киностудии.

«Риск — благородное дело»

Не оспаривая важности и полезности творческих контактов и связей с этими организациями, полагаем, что в данном случае подобные опасения во многом проистекают от недооценки, а порой и незнания фонда хроникально-документальных, научно-популярных и рекламно-пропагандистских картин, посвященных советскому киноискусству. Нам уже приходилось на страницах журнала рассказывать об имеющихся в фонде фильмах-лекциях по истории советского кино, картин о творчестве его отдельных мастеров, рекламно-пропагандистских лент о наиболее значительных кинопроизведениях, созданных в 1975—1983 годах. Главное управление кинофикации и кинопроката Госкино СССР обеспечивает ежегодное поступление в действующий фонд кинопрокатных организаций повторно тиражируемых картин. Недавно Всесоюзное объединение «Союзкинофонд» создало централизованный фонд лучших фильмов 20—60-х годов (см. статью Л. Стрельникова «Централизованный кинофонд» в № 7 «Киномеханика» за 1983 г.). Всесоюзное объединение «Союзинформкино» в прошлом году издало аннотированный «Каталог художественных фильмов централизованного фильмофонда». Наличие этих фильмов и информационных материалов дает реальные возможности успешной деятельности рекомендуемого кинолектория «Советское кино: история, фильмы, мастера».

Предлагаем вниманию читателей ориентировочную программу кинолектория. Сначала рекомендуем провести занятие по определенному периоду истории кино (тематика приводится ниже), носящее установочный характер, а на следующих — показать несколько лучших фильмов, относящихся к пройденному периоду. И так — по каждой теме. На установочном занятии в программу показа включаются фильм-лекция, дающий зрителям представление о том или ином периоде истории нашего кино, и художественная картина, тема которой — жизнь и труд людей кино определенного периода. В тех случаях, когда подобная лента отсутствует, должен быть показан художественный фильм, созданный в изучаемое время.

Особо нужно подчеркнуть, что предлагаемые фильмы-лекции содержат фрагменты из киноленты, большой иконографический материал, комментируемый с экрана ведущими киноведами и кинокритиками страны. Таким образом решаются проблемы и лекторских кадров, и киноматериалов, что очень важно для успешной работы кинолектория.

ПРОГРАММА КИНОЛЕКТОРИЯ

1. В. И. Ленин о литературе и искусстве
Научно-популярный фильм «Искусство — народу», хроникально-документальные ленты «На выставке «60 лет советского кино», «Революцией рожденное», рекламно-пропагандистский фильм «Самое массовое из искусств» (три последних картины дают общее представление о пути, пройденном советским кино; демонстрироваться должна одна из них) и один из художественных фильмов — «Посланники вечности» или «Аппассионата».

2. «Великий немой» в дореволюционной России
Хроникально-документальный фильм «Синема в России» и одна из художественных картин — «Синема» или «Раба любви».

3. «Надо начать с хроники» (В. И. Ленин)
Хроникально-документальный фильм «У истоков советского кино» и художественный фильм «Служили два товарища...»

4. Великим Октябрем рожденное
Научно-популярный фильм «Рождение советского кино» и художественный — 20-х годов.

5. Когда в кино пришел звук
Научно-популярная лента «История советского кино. (1930—1934 гг.) Звуковое кино начиналось так...» и художественный фильм 30-х годов.

6. На экране — революция
Научно-популярная лента «Историко-революционный фильм 30-х годов» и художественная историко-революционная картина того же периода.

7. Советская киноленинниана. Первые страницы
Научно-популярные фильмы «Первые страницы», «О самом человечном» (демонстрируется одна из двух картин или фрагменты из каждой) и художественное кинопроизведение о В. И. Ленине 30-х годов.

8. Люди и фильмы 30-х годов
Художественный фильм «Петр Мартынович и годы большой жизни» и художественная картина 30-х годов.

9. Этот веселый мир комедии
Научно-популярные фильмы «Протазанов (1881—1945)», «Григорий Александров и Любовь Орлова. Страницы творческой жизни»,

«Иван Пырьев» (одна из указанных кинолент или фрагменты каждой из них) и кинокомедия 20—30-х годов.

10. **Когда мир сражался с фашизмом**

Научно-популярные фильмы «Кинематограф Великой Отечественной», «Рядом с солдатом», «ЦОКС в Алма-Ате» (демонстрируется одна из трех картин или фрагменты каждой) и художественная кинолента, созданная в период Великой Отечественной войны.

11. **Киноискусство конца 40—50-х годов**

Научно-популярный фильм «Кино и современность» и художественный — «Весна».

12. **Традиции и новаторство советского кино (60—70-е годы)**

Научно-популярный фильм «Поиски и открытия» и художественный — «Начало».

13. **Современный герой, каков он?**

Научно-популярный фильм «Размышление о герое» и художественная картина «Голос».

14. **Там, где снимаются фильмы**

Научно-популярные ленты «У нас на «Мосфильме» и «Будет фильм» и художественная — «Риск — благородное дело».

15. **«Советское многонациональное»**

Рекламно-пропагандистский фильм «Советское многонациональное» и художественная картина 80-х годов, созданная в одной из союзных республик.

По фильмам 1975—1983 годов, о которых идет речь в темах «Поиски и открытия», «Современный герой. Каков он?», «Там, где снимаются фильмы», «Советское многонациональное», рекомендуется использовать одночастевые рекламно-пропагандистские картины, созданные в это время на киностудиях страны по заказу В/О «Союзинформкино». Занятия целесообразно проводить один-два раза в месяц.

Кинолекторий рассчитан не на один год. В дальнейшем занятия следует посвятить творчеству основоположников советского кино — Л. Кулешова, С. Эйзенштейна, В. Пудовкина, А. Довженко, братьев Васильевых, а также сценаристов, режиссеров, операторов, актеров, удостоенных высоких званий Героев Социалистического Труда и лауреатов Ленинской премии.

В занятиях этого цикла рекомендуем использовать по указанной выше схеме имеющиеся в фонде художественные, хроникально-документальные, научно-популярные и рекламно-пропагандистские фильмы, посвященные творчеству этих мастеров, в сочетании с ретроспективным показом их произведений.

Так, на занятии о творчестве Л. Кулешова следует показать картину «Эффект Кулешова», С. Эйзенштейна — «Сергей Эйзенштейн», «Бежин луг», «Эйзенштейн, Мексика, 1931 год», «Новое о «Старом и новом»; В. Пудовкина — «Всеволод Пудовкин»; А. Довженко — «Александр Довженко», «Золотые ворота», «Я принадлежу человечеству», «Люди на все времена»; Г. и С. Васильевых — «Братья Васильевы», «Личное дело»; Г. Александрова — «Григорий Александров и Любовь Орлова. Страницы творческой жизни»; Ч. Айтматова — «Чингиз Айтматов», «Здравствуй, «Белый пароход» (На экране — герои Чингиза Айтматова)»; Б. Бабочкина — «Борис Бабочкин»; С. Бондарчука — «Проникновение в истину», «На съемках фильма», «Встреча с Шолоховым», «Степь» на экране», «Отец Сергий ищет истину», «Мексика в огне» (На съемках фильма)», «Красные колокола». Фильм второй «Я видел рождение нового мира» (На съемках фильма)», «Рассказ о фильме «Красные колокола»; Е. Габриловича — фрагменты киноленты «О самом человечном», «Все это ты...»; С. Герасимова — «О кино, кино...», «Сергей Герасимов: два фильма о Петре Первом»; А. Головни — «Кинооператор Анатолий Головня»; М. Донского — «Марк Донской. Новая встреча с Горьким»; М. Жарова — «Жаров рассказывает»; И. Ильинского — «Встречи с Игорем Ильинским»; К. Лаврова — «Братья Карамазовы» в постановке Ивана Пырьева», «Интервью на съемочной площадке», «Тайна ласкового зверя»; Н. Крючкова — «Николай Крючков»; Т. Макаровой — «Тамара Макарова»; В. Монахова — «На экране — «Любовь моя вечная»; Ю. Озерова — рекламно-пропагандистский фильм «Освобождение», «Киноэпопея «Солдаты Свободы», «Смотрите фильм «Солдаты Свободы»; Ю. Райзмана — «Кинорежиссер Юлий Райзман (заканчивается производством)», «Юлий Райзман снимает фильм «Странная женщина», «Частная жизнь» — новый фильм Юлия Райзмана»; К. Симонова — «Остаюсь военным писателем»; Н. Симонова — «Мир Николая Симонова»; Ю. Толубеева — «Юрий Толубеев»; В. Тихонова — «Профессия — киноактер», «И другие официальные лица... (рассказ о фильме)», «Рассказывает Белый Бим», «И снова фронт...», «Рассказ о фильме «Фронт в тылу врага»; М. Ульянова — «Актеры в фильме «Легенда о Тиле», «Интервью на съемочной площадке», «Рассказ от первого лица»; Н. Черкасова — «Рядом с другом (рассказ о Николае Черкасове)»; Г. Чухрая — «Новая встреча с Григорием Чухраем»; Б. Чиркова — «Наш друг Максим»; М. Штрауха — фрагменты фильма «О самом человечном»; В. Шукшина — «На родине Шукшина», «Встреча с Шолоховым», «На экране Б. Шукшин. Киноповесть «Позови меня в даль светлую»; С. Юткевича — «О самом человечном», «Продолжая великую тему. На съемках фильма «Ленин в Париже».

Кроме того, в рекламно-пропагандистском фильме «Народом признанные» содержатся сюжеты о творчестве А. Довженко, С. Бондарчука, В. Ежова, С. Закариадзе, Г. Козинцева, В. Монахова, И. Смоктуновского, М. Ульянова, Н. Черкасова, Г. Чухрая, М. Штрауха.

Программы показа первого цикла занятий (лучшие картины, созданные в определенный исторический период) и второго (ретроспективы мастеров кино) цикла занятий можно найти в пресс-информации В/О «Союзинформкино» № 6/247, 1977 год «На экране — повторный фильм», в каталоге «Художественные фильмы Централизованного фильмофонда» и в готовящемся к изданию В/О «Союзинформкино» методическом пособии «Кино: прокат, реклама, методика, практика — на экране фильмы Централизованного и повторного фонда».

«Весна»

«Синема»

Обмен опытом

■

Экран смотра

В прошлом году на страницах журнала регулярно освещался ход начавшегося в мае Всероссийского смотра сельских киноустановок под девизом «Труженикам полей и ферм — высокую культуру обслуживания». В этом номере мы предлагаем вниманию читателей еще несколько материалов, посвященных смотру. Сейчас уже можно подвести некоторые его итоги, сделать выводы, которые местные органы кинофикации и кинопроката должны учесть в своей дальнейшей деятельности. Смотр завершается, но это не значит, что можно ослабить внимание к идейно-политическому, нравственному, эстетическому воспитанию средствами кино тружеников полей и ферм и подрастающего поколения, к организации их досуга. Необходимость совершенствовать эту работу не снимается с повестки дня.

Залог дальнейших успехов

В. ЗУЕВ,
начальник Главного управления кинофикации и кинопроката Госкино РСФСР

По всей России развернулся смотр сельских киноустановок под девизом «Труженикам полей и ферм — высокую культуру обслуживания». Он быстро набрал силу, так как в это соревнование включились десятки тысяч сельских киномехаников, более 2,5 тыс. бригад, все работники кинотеатров райцентров и районных кинодирекций.

КАК УЖЕ СООБЩАЛОСЬ в журнале, во всех автономных республиках, краях и областях были оперативно проведены совместные заседания коллегий госкомитетов АССР, управлений кинофикации, президиумов обкомов и крайкомов профсоюза работников культуры. Они утвердили положение о смотре. Образованы республиканские, краевые и областные смотровые комиссии. В их состав, кроме работников кинофикации и кинопроката, вошли представители органов культуры, сельского хозяйства, народного образования, комсомола и т. д. Вслед за тем были созданы районные смотровые комиссии и проведены общие собрания коллективов киноработников. Сельские киномеханики ознакомились с положением о смотре и его условиями, обсудили практические меры, которые необходимо было принять для улучшения кинообслуживания сельского населения.

Во многих регионах, чтобы информировать работников киносети и сельской общественности о смотре, положения о нем были изданы массовыми тиражами и разосланы во все районные кинодирекции и на сельские киноустановки, выпущены специальные плакаты. Определены формы обеспечения гласности смотра, пропаганды появляющихся в его ходе начинаний. Так, в ряде областей организован выпуск ежемесячных бюллетеней, отражающих ход трудового состязания, широко используются местная печать, радио и телевидение, освещающие опыт передовых киномехаников, информирующие о ходе смотра.

Приняты меры к улучшению планирования репертуара, пропаганды и продвижения фильмов на селе. Чтобы повысить интенсивность использования копий и таким образом улучшить кинообслуживание жителей отдаленных сел, органы кинофикации и кинопроката ряда регионов пересмотрели графики продвижения фильмов, ввели дополнительные маршруты.

Немало сделано за время смотра для улучшения использования пропагандистских и воспитательных возможностей киноискусства. В Архангельской области, например, работает почти тысяча кинолекториев и киноклубов актуальной тематики, проходят тематические показы фильмов под девизами «Образцовая дисциплина — залог успехов в труде», «Вам, труженики сельского хозяйства», «Животноводству — прочную кормовую базу». В Татарии состоялись кинофестивали «Решения XXVI съезда КПСС — в жизнь»; «Труженикам сельского хозяйства посвящается» и др. И подобных примеров можно привести немало. Но дело не только в количестве кинофестивалей или кинолекториев. Важно, что их организаторы сумели привлечь к ним внимание общественности, различных категорий населения.

Важное место в ходе смотра заняло укрепление материально-технической базы сельской киносети, повышение качества кинопоказа, эффективности использования фильмофонда. Например, Московское областное управление кинофикации наметило установить 90 комплектов нового кинооборудования и 190 пластикатных экранов, отремонтировать 220 комплектов киноаппаратуры, 112 киноаппаратных, стационировать киноустановки на 70 молочно-товарных фермах, изготовить 150 рекламных стендов и обновить киноуголки в 350 клубах. Свой план кинофикаторы Подмосковья успешно реализовали.

В Пермской области в сельскую киносеть было направлено более ста комплектов новой киноаппаратуры, 150 киноэкранов, 11 автомобилей, восемь мотоциклов. За лето отремонтировано 150 киноаппаратных. Органы кинофикации Иркутской области решили установить новую киноаппаратуру на 57 киноустановках, на 20 — внедряется автоматизированный кинопоказ. На село направлено восемь тысяч театральных кресел.

Повсеместно проводился Всероссийский рейд по подготовке клубов и киноустановок к работе в зимних условиях. И, надо сказать, в минувшем году к холодам подготовились заблаговременно.

Смотр стимулировал рост политической и трудовой активности сельских киноработников, способствовал развитию и совершенствованию социалистического соревнования. Киномеханики принимали дополнительные социалистические обязательства, изыскивали новые резервы, активно содействовали мобилизации тружеников села на выполнение Продовольственной программы СССР.

С ценными начинаниями выступили киномеханики Подмосковья. Десять дирекций киносети и 25 бригад сельских киномехаников развернули социалистическое соревнование под девизом «В третьем году одиннадцатой пятилетки работать без отстающих». Около ста киномехаников обязались план трех лет пятилетки выполнить за два с половиной года, а 200 киномехаников и 15 бригад — задание минувшего года — ко Дню Конституции СССР.

Свои обязательства киноработники столичной области выполнили.

Сельские кинофикаторы изыскивают возможности и для расширения зон кинообслуживания, организации показа

Киномеханик Г. Демидова из Егорьевского района Московской области рассказывает работницам подшефной фермы о новых фильмах

фильмов в небольших населенных пунктах, не имеющих постоянных кинозалов. Так, в Безенчукской дирекции киносети Куйбышевской области сумели наладить показ фильмов в 15 небольших селах, установив в красных уголках ферм и механических мастерских узкопленочную аппаратуру. В весенне-летний период активно использовалась автокинопередвижка, оборудованная установкой дневного кино.

Во многих регионах большое внимание уделялось работе с кадрами. Так, в Краснодарском крае были проведены зональные семинары директоров киносети, кинотеатров райцентров и старших киномехаников станичных кинотеатров, а также краевой семинар методистов районных дирекций, на которых всесторонне обсуждался ход смотра, внимание киноработников сосредоточивалось на решении наиболее актуальных задач. Здесь усиленно занимались повышением квалификации киномехаников, что позволило повысить качество кинопоказа. В Амурской области за это время подготовлено для сельской киносети 90 киномехаников.

Заметно улучшилось использование сельскохозяйственных фильмов в различных формах учебы тружеников полей и ферм. Из многих АССР, краев и областей поступили сообщения о том, что увеличилось количество сеансов этих картин, чаще стали выступать перед их показом специалисты сельского хозяйства.

ОДНАКО не везде проведение смотра организовано так, как было необходимо. В некоторых территориях органы кинофикации ограничились принятием и рассылкой на места постановлений коллегий и президиумов обкомов профсоюза о смотре; не провели ни совещаний директоров киносети по этому вопросу, ни их учебы; не привлекли к смотру внимание общественности и местной печати. В ряде кинодирекций отсутствовали планы работы смотровых комиссий, многие киномеханики лишь формально включились в смотр.

В Костромской области, например, смотровая комиссия слабо руководила ходом смотра. План работы хотя и был составлен, но не выполнялся. В результате более половины киноустановок не участвовали в смотре. Многие сельские клубы и киноаппаратные не ремонтировались, хотя нуждались в этом. Плохо использовались для освещения смотра газеты и радио. Немало серьезных недостатков и в рекламировании фильмов: в ряде районов не хватает рекламных щитов и безымянок, мало издается абонементов, пригласительных билетов и листовок.

В киносети Новгородской области плохо ведутся контрольно-наладочные работы, аппаратура не отрегулирована; не удивительно, что качество кинопоказа здесь низкое, а это, естественно, сказывается на посещаемости киносеансов зрителями — многие предпочитают оставаться дома, у телевизора.

В прошлом году не везде успешно выполнялись плановые задания. Значительное отставание было допущено, например, в сельской киносети Волгоградской, Пензенской, Вологодской областей, Ставропольского края, Северо-Осетинской и Коми АССР. За девять месяцев 1983 года снизилось по сравнению с тем же периодом предыдущего года количество юных зрителей в сельской киносети Башкирской и Коми АССР, Иркутской и Пензенской областей. Кинофикаторы Новгородской, Брянской, Тульской, Рязанской и Костромской областей уменьшили количество сеансов сельхозфильмов. Значительны простои сельских киноустановок в Башкирской и Тувинской АССР, Иркутской, Пензенской, Калужской и Кировской областях. Они составили здесь более 6 %, в то время как по РСФСР — 2,8 %. В Ивановской, Калужской и Владимирской областях, в Удмуртской АССР от 10 до 20 киноустановок ежемесячно бездействовали.

Во многих территориях не обеспечивается ритмичная работа значительного количества дирекций киносети. Так, план валового сбора за девять месяцев прошлого года не выполнили 55—60 % дирекций киносети Вологодской, Новгородской, Тульской, Ивановской и Кировской областей, Карельской и Коми АССР. И все это — печальное следствие того, что районные кинодирекции не получили от управлений кинофикации конкретных, деловых указаний, как организовать смотр, какие вопросы включить в план мероприятий, как наладить связь с прессой и радио. А главное — их не нацелили на достижение конкретных результатов работы. Но, надо сказать, и не все директора киносети проявили в период смотра инициативу и предприимчивость. Не все киномеханики сумели использовать передовой опыт коллег. А от них зависело очень многое.

ИТАК, смотр сельских киноустановок дал немало уроков, и их надо учесть в дальнейшем. Просчеты в организации смотра сказались на выполнении планов — мы вправе были ждать лучших результатов. В то же время смотр еще раз показал, что в киносети России работают тысячи подлинных энтузиастов, мастеров своего дела. Они находят все новые резервы улучшения кинообслуживания населения. А это — залог наших дальнейших успехов.

Вести с Белгородчины

А. ВАЛИТО,
директор методического кабинета
Белгородского областного управления кинофикации

Девиз Всероссийского смотра сельских киноустановок «Труженикам полей и ферм — высокую культуру обслуживания» киноработники нашей области восприняли как призыв к поиску и активному внедрению новых форм кинообслуживания сельских жителей. Что же появилось у нас за период конкурса? Сообщения об этом стекаются к нам, в методкабинет, со всей области.

Особое внимание в минувшем году уделялось организации кинопоказа на фермах и животноводческих комплексах. Так, киномеханики Шебекинской районной кинодирекции обязались дополнительно обслужить 57 красных уголков, чтобы дать животноводам возможность регулярно смотреть фильмы сельскохозяйственной тематики прямо на работе. Киномеханик В. Крамская из села Верхопенье Ивнянского района теперь два раза в неделю показывает кинокартины на животноводческом комплексе колхоза «Красная звезда». Ф. Малиновский, Б. Резников и М. Михайличенко из

В. Крамская

Красногвардейского района также наладили обслуживание животноводов по месту работы. Фильмы стали неотъемлемой частью занятий агрозоотехнических кружков. Б. Резников, например, обслуживает 14 сельскохозяйственных предприятий. Годовой план доходов от кино он выполнил к 7 октября — Дню Конституции СССР. С годовым заданием досрочно справились еще пять киномехаников района.

Работники Волоконовской райкинодирекции поставили цель оборудовать узкопленочной аппаратурой все красные уголки ферм и животноводческих комплексов района. Кроме того, в районе построены три летних киноплощадки для жителей сел, не имеющих клубов.

А в 12 сел Шебекинского района, не имеющих стационарных киноустановок, теперь регулярно приезжает автокинопередвижка. Четкий график ее работы, интересные кинопрограммы позволили только за полгода обслужить около 4000 сельских жителей. В этом районе открылся кинолекторий «Все работы хороши», задача которого — привить школьникам любовь к земле, к труду хлебороба, помочь найти свое место на селе. В разработке программы его занятий самое активное участие приняли управление сельского хозяйства, роно и райком ВЛКСМ. Те, кто занимаются в этом кинолектории, смотрят фильмы и встречаются со своими знаменитыми земляками, заинтересовались сельскохозяйственными профессиями, выразили желание побольше узнать о них. И мы уверены, что многие из этих ребят останутся работать в колхозах и совхозах.

Позаботились кинофикаторы области и об укреплении материально-технической базы. На ряде киноустановок обновлены аппаратура и экранное хозяйство. Киномеханики Красногвардейского района своими силами отремонтировали 47 аппаратных.

Супруги Черкасовы из Ивнянского района — инициаторы движения за бережное отношение к фильмокопиям. Они обязались работать без единой порчи фильмов, не допускать сверхнормального износа фильмокопий. Их инициатива поддержана всеми киномеханиками. И за период смотра в районе не зарегистрировано ни одного случая порчи кинокартин.

В Борисовской, Толоконовской, Ивнянской и других дирекциях киносети Белгородской области был организован выпуск ежемесячных бюллетеней, отражающих ход трудового состязания. В Красногвардейском и Волоконовском районах широко используется местная печать, освещающая опыт передовых киномехаников. Например, в Волоконовской районной газете было подробно рассказано об опыте киномеханика М. Манчилиной и некоторых ее коллег, в Красногвардейской — организован уголок передового опыта. Он называется «Опыт работы твоих товарищей». На страницах этой газеты показан путь к успеху киномеханика Б. Резникова.

Смотр стимулировал трудовую активность киномехаников и помог сельской киносети Белгородской области успешно справляться с заданиями.

■

Уроки смотра

Л. ЛУЖИНСКАЯ,
наш спецкор

В конце минувшего лета Новосибирское областное управление кинофикации прислало в Госкино РСФСР информацию о ходе Всероссийского смотра сельских киноустановок. В ней сообщалось о создании областной и районных смотровых комиссий, их первых заседаниях, о командировках работников управления и конторы кинопроката на места — «в целях проверки хода смотра и оказания практической помощи». Рассказывалось о плане мероприятий на период конкурса и о том, что было сделано за его первую половину.

Судя по справке, дела обстояли вполне благополучно. Но настораживали наметившиеся как раз в это время трудности с выполнением плана. Можно было ожидать, что смотр сельских киноустановок послужит стимулом улучшения кинообслуживания населения и поможет кинофикаторам справиться с заданием. Однако этого не случилось. В чем же дело?

И мы решили на месте посмотреть, как идет в области смотр, попытаться выяснить, почему он оказался не столь результативным, как предполагалось.

В НОВОСИБИРСКОЙ области в конкурс включились 659 сельских киноустановок и 21 кинотеатр райцентра. Среди участников смотра немало опытных и знающих людей, настоящих мастеров своего дела. Они стараются быть на уровне требований, предъявляемых сегодня к кинообслуживанию населения.

Один из них — директор Черепановской киносети А. Щекин. В кино он работает более 30 лет. Под стать ему и коллектив — сплоченный, стабильный. Многие киномеханики стоят у кинопроекторов десятки лет, любят свою профессию, с большой ответственностью относятся к делу. Да и молодежь старается не отставать от старших. Не удивительно, что киносеть района систематически перевыполняет план. Средняя посещаемость киносеансов каждым сельским жителем составляет здесь 28 раз в год, но есть населенные пункты, например поселок Виноград, где она вдвое выше.

К смотру сельских киноустановок в районе подошли как к важному культурно-массовому мероприятию. Кинофикаторы сразу же заручились поддержкой советских и общественных организаций. Решение о проведении смотра было принято исполкомом районного Совета народных депутатов. Он утвердил условия конкурса и состав смотровой комиссии под руководством А. Щекина, в которую вошли председатель райкома профсоюза работников культуры Л. Ралдугина, инструктор райкома КПСС П. Каралев, заведующая методкабинетом отдела культуры Н. Куц и киномеханик О. Эрпес. Редактору районной газеты «Путь к коммунизму» было поручено освещать ход смотра. Таким образом к нему сразу же было привлечено внимание всех, от кого во многом зависил успех конкурса. Для поощрения его победителей райисполком выделил из своего бюджета 150 руб.

Уже в мае состоялось совещание коллектива кинодирекции. Кинофикаторы, ознакомившись с условиями смотра, взвесили свои возможности и составили план мероприятий на период конкурса. А чтобы этот план не остался на бумаге, за каждым членом смотровой комиссии был закреплен определенный «куст» киноустановок — туда предстояло регулярно выезжать, контролировать, а если была в том нужда, и помогать. В эту работу включился и местком: ему поручили ежемесячно проверять не менее восьми киноустановок, заслушивать киномехаников на своих заседаниях и т. д.

Мы не случайно так подробно останавливаемся на чисто организационной стороне дела. Она очень важна. Четкое распределение обязанностей по руководству смотром, контролю за его ходом, определение неотложных задач по каждой киноустановке и кинодирекции в целом

А. Щекин

мобилизовали коллектив. И черепановцы сразу принялись за работу.

Расскажем подробнее о самом плане мероприятий. Было решено отремонтировать помещения киноаппаратных, смонтировать новую аппаратуру на самой крупной киноустановке — в Медведске, улучшить экранное хозяйство, установить новые рекламные щиты, обновить киноуголки. Значительная часть этой работы была сделана уже за первые два месяца.

Районные средства массовой информации вскоре сообщили, что Черепановская киносеть план I полугодия по сбору средств от киносеансов выполнила на 130 %, рассказали об опыте передовых киномехаников В. Пахомовой (Виноград), супругов Федоренко (Медведск), отца и сына Михуткиных (Дорогино) и других. Информируя о ходе смотра, газета и радио отметили, что в Шурыгине уже отремонтирована аппаратная, в Воскресенске заменен экран и т. д. Были указаны и недочеты — в рекламировании фильмов, организации кинообслуживания школьников.

Критика не осталась незамеченной. Так, чтобы проверить качество кинорекламы и на месте оказать помощь киномеханикам, на киноустановки неоднократно выезжал художник кинодирекции. Ему было поручено провести семинар киномехаников, проанализировать недостатки в оформлении рекламных стендов и киноуголков, подсказать, как избежать выявленных ошибок.

Нужно сказать, что киноустановки неплохо снабжаются рекламными материалами. Киномеханики обеспечены плакатами, приглашениями, абонементами киноклубов и кинолекториев. Местная типография печатает также аннотации новых фильмов на обороте закладок, выпускаемых «Рекламфильмом», которые распространяются среди зрителей. Рекламированию кинокартин помогают печать и радио. Прочно вошли в практику кинофестивали, тематические показы, премьеры фильмов и даже кинопанорамы. Эту работу организует и постоянно контролирует методист кинодирекции. В результате удалось достигнуть хороших результатов показа ведущих картин репертуара.

В ХОДЕ СМОТРА особое внимание, естественно, уделялось пропаганде и продвижению сельскохозяйственных фильмов. Начальник управления сельского хозяйства издал приказ, в котором отмечалось, что не во всех хозяйствах уделяют должное внимание пропаганде средствами кино прогрессивных методов труда, не везде специалисты участвуют в подборе фильмов, привлечении зрителей на их просмотр. Руководителям хозяйств вместе со специалистами было поручено проанализировать состояние работы с сельхозфильмами и принять меры по устранению отмеченных недостатков.

Приказ подействовал. Теперь в каждом совхозе и колхозе выделен работник, который отвечает за пропаганду сельскохозяйственных знаний средствами кино. Он получил каталог фильмов и вместе со специалистами подготавливает заявки на киноленты для отдельных занятий и на весь период учебы, заботится о проведении лекций и бесед.

В шести красных уголках животноводческих комплексов систематически демонстрируются фильмы, в том числе и художественные. За период смотра прибавились еще две киноустановки на фермах.

В совхозе «Листвянский», например, где работает молодой киномеханик В. Большаков, на ферме проводится два сеанса в месяц для животноводов, а в клубе — для механизаторов. Фильмы демонстрируются и на курсах повышения квалификации.

В. Большаков, включившись в смотр, обязался довести посещаемость киносеансов каждым своим односельчанином до 37 раз. Годовой план он выполнил в сентябре.

В плане мероприятий на период смотра записано: «Не допускать простоев, порч фильмокопий». Обязательство вполне реальное. Стабильность коллектива кинодирекции — важный фактор ликвидации простоев. Уже несколько лет нет случаев порч копий. Контроль за их качеством — через каждые пять киноустановок кольца. Через 15 — фильмопроверочный пункт. Мастер, регулярно выезжая в район, проверяет и аппаратуру, и копии. Все клубы отапливаются, а это тоже одно из условий сбережения фильмов. Доставляются они на киноустановки строго по графику, и все киномеханики в это время находятся в аппаратных, чтобы принять копии из рук в руки.

В аппаратных или дома у киномехаников установлены телефоны, и это обеспечивает повседневную связь с кинодирекцией. А. Щекин всегда в курсе дел сельских кинофикаторов, в случае необходимости может оказать им оперативную помощь.

Работники киносети района обязались в 1983 году повысить среднюю посещаемость киносеансов каждым жителем на два раза; годовой план выполнить к 25 декабря; добиться, чтобы каждый значительный по идейно-художественным достоинствам фильм просматривало 30—35 % населения. Чтобы достигнуть таких высоких результатов, необходимо работать без отстающих, распространять опыт передовиков. Руководство кинодирекции наметило издать плакаты о работе лучших киномехаников района О. Эрпеса и В. Большакова.

Черепановская кинодирекция не самая лучшая в Новосибирской области, хотя она не раз занимала классные места в соцсоревновании. Кинофикаторам всей страны известна Колыванская кинодирекция, которой много лет руководит А. Кулешов. Можно назвать и другие передовые коллективы, например Тогучинскую кинодирекцию. Здесь все киномеханики оперативно включились в смотр, и вскоре районная газета «Ленинское знамя» сообщила, что уже есть первые результаты: более половины киноустановок досрочно справились с заданием первого по-

Кавалер ордена Октябрьской Революции киномеханик В. Черепанов из Новосибирского района — член областной смотровой комиссии. Вместе с сыном Сергеем он работает в селе Мочищи. Киномеханики организовали здесь школьный кинотеатр. На снимке: В. Черепанов (крайний справа) и С. Черепанов с юными зрителями.

лугодия. В этой же газете было опубликовано поздравление райкома КПСС и райисполкома, адресованное директору киносети И. Иванченко — в связи с выполнением плана трех лет одиннадцатой пятилетки к 10 июля. Такое внимание ко многому обязывает.

На проведение смотра кроме некоторых районных газет откликнулась и областная — «Советская Сибирь». На ее страницах выступил начальник управления кинофикации Г. Черных, рассказав о целях и задачах конкурса сельских киноустановок. Старший методист управления А. Филатов подготовил интересные материалы об опыте передовых киномехаников А. Гавронина из Кыштовского района и Б. Терентьева из Колыванского. Но значительная часть местных газет, к сожалению, смотром не заинтересовалась.

ДУМАЕТСЯ, что кинофикаторы области не в полной мере использовали те возможности улучшения своей работы, которые предоставлял им смотр сельских киноустановок.

В киносети области проводится немало конкурсов. Может быть, даже слишком много: на лучшую организацию кинообслуживания детей и подростков, по охране труда, по экономии топлива и энергетических ресурсов, подготовке к зиме, повышению профессионально-технического мастерства, на лучшую организацию бухгалтерского учета и др. Естественно, каждый требует внимания, и оно рассеивается. Но тем не менее к Всероссийскому смотру сельских киноустановок можно было ожидать особо ответственного отношения.

Управление кинофикации, получив из Госкино РСФСР документы смотра, должно было собрать специальное совещание руководителей кинодирекций и дать им подробные указания о составе смотровых комиссий, плане мероприятий, о том, как привлечь к конкурсу внимание общественных организаций, печати и т. д. Однако управление ограничилось рассылкой в районы положения о смотре, понадеявшись, вероятно, на местную инициативу. Но эти надежды оправдались далеко не полностью.

В ряде кинодирекций (Татарской, Краснозерской, Сузунской) в составы смотровых комиссий включили только киноработников. Решение о проведении смотра было оформлено лишь приказом директора киносети (Ордынский район). К конкурсу не везде привлекли внимание райкомов партии и комсомола, отделов культуры, а ведь в ходе смотра надо было прежде всего опереться на помощь сельских культпросветработников. Многие райисполкомы не выделили средств на премирование победителей соревнования киноработников.

В Ордынской кинодирекции, например, не составили даже плана мероприятий на период смотра, не наметили его конечных результатов, не определили с киномеханиками формы их личного участия в конкурсе. Далеко не все взяли дополнительные обязательства. И не удивительно, что на вопрос, в чем же выражается их участие в смотре, многие растерянно отвечали: «Я, как все...»

В числе лучших киноработников Ордынского района — В. Кузнецов (с. Шарап). Он умело пропагандирует лучшие советские фильмы, анализирует результаты их показа и, если иная картина по каким-либо причинам собрала меньше зрителей, чем могла бы, старается как можно скорее продемонстрировать ее снова. Кузнецов нередко обращается в контору кинопроката с заявками, и ему всегда идут навстречу.

Но немало здесь еще киномехаников, не ведущих учета своей работы. Они не помнят, как прошел у них тот или иной фильм, не собирают заявок у зрителей, не знают даже, какова на их установке средняя посещаемость киносеансов каждым жителем.

В справке управления кинофикации о ходе смотра упоминалось о проведенных лишь за два месяца 350 сеансах-посвящениях передовикам сельского хозяйства. Но из бесед с ордынскими кинофикаторами выяснилось, что эти сеансы превратились в простую формальность. «Чествуемые» даже не всегда присутствовали на них. Так что это были обычные сеансы, перед которыми говорилось несколько добрых слов в адрес того или иного передовика. А коли так, подобных сеансов можно было бы насчитать не только сотни — тысячи: организация их не требует никаких усилий.

НЕ ОЧЕНЬ УСПЕШНО пока организована в киносети Ордынского — да и не только этого — района пропаганда сельскохозяйственных знаний. Хотя по этому вопросу и был издан совместный приказ областных управлений кинофикации и сельского хозяйства, он не везде выполняется. Есть еще немало хозяйств, где сельхозфильмы демонстрируются от случая к случаю, без системы, без учета особенностей аудитории, а порой просто перед началом художественных фильмов. Эффективность такого показа, естественно, низка.

Далеко не все руководители колхозов и совхозов понимают, какую ценную помощь предлагают им кинофикаторы. А потому киномеханики нередко выступают в роли просителей: разрешите провести запланированные сеансы, прочитайте, пожалуйста, лекцию, помогите собрать людей на просмотр. А специалисты хозяйств, их директора и председатели отмахиваются: надоели, мол. Справку дадим, что сеанс проведен, только отвяжитесь. На такое отношение жаловался, например, один из лучших киномехаников Ордынской кинодирекции Н. Ожигин из Вагайцева (совхоз «Приобский»). Нередко сеансы сельхозфильмов срываются из-за отсутствия аудитории.

— Однако давайте попытаемся посмотреть на это глазами руководителей хозяйств, — предлагает директор киносети В. Лобанов. — «Вам, кинофикаторам, — говорят они — дан план: проводить по четыре сеанса сельхозфильмов в месяц. Осенью, зимой — пожалуйста: людей мы соберем. Но в страдную пору, извините, не до того. И специалисты заняты — им не до лекций». А какие фильмы мы им предлагаем? Председатель колхоза «Большевик» Ю. Буганов, например, смог отобрать из предложенных только 36 лент. Я считаю, что четыре сеанса в месяц — слишком много.

А вот А. Гавронин из колхоза имени К. Маркса Кыштовского района проводит, причем по заявкам специалистов, для определенной аудитории и в любое время года до девяти специальных сеансов в месяц. И фильмов хватает. Так что тут концы с концами как-то не сходятся.

Ясно, что в пропаганде сельскохозяйственных знаний средствами кино в области проблем еще немало. Необходимо активизировать деятельность сотрудников управлений сельского хозяйства, отвечающих за этот участок работы, заинтересовать ею специалистов. И именно смотр сельских киноустановок мог бы этому содействовать. Есть недочеты и в деятельности сельскохозяйственной секции репертуарной комиссии областной конторы кинопроката. Ее членам надо бы, вероятно, позаботиться о лучшем подборе кинолент, наладить обмен сельхозфильмами с соседними областями.

В ряде районов велики еще простои киноустановок — это объясняется в первую очередь нехваткой киномехаников. Именно из-за этого жители, к примеру, сел Кузьминка и Пушкари Ордынского района длительное время лишены возможности смотреть фильмы. Однако подготовке кадров здесь уделяется явно недостаточное внимание. Требуют ремонта клубы в Верх-Алеусе, Обратине и Ченгизе, но к нему никак не приступят.

Много лет киносеть Новосибирской области успешно выполняла планы кинообслуживания населения. И, возможно, это вызвало некоторую успокоенность. Прошлый год выдался трудным для киносети всей России, а Новосибирская область оказалась в числе отстающих. Ряд кинодирекций из месяца в месяц не справлялся с заданиями, и это сказалось на результатах работы всей киносети. Можно, конечно, сетовать на напряженность планов, на качество репертуара. Но правильнее — внимательно проанализировать свою работу, разобраться в причинах недостатков — в том числе и по проведению смотра сельских киноустановок, шире распространить опыт передовиков. И тогда, мы уверены, кинофикаторы области вернут свою былую славу. ■

Как мы участвуем в конкурсе

Н. АХМЕТХАНОВ,
директор Надтеречной районной дирекции киносети Чечено-Ингушской АССР

В мае 1983 года коллегия Госкомитета по кинофикации Чечено-Ингушской АССР и Президиум обкома профсоюза работников культуры приняли постановление «Об участии сельской киносети Ч-И АССР в проведении Всероссийского смотра сельских киноустановок под девизом «Труженикам полей и ферм — высокую культуру обслуживания». Получив это постановление, мы немедленно начали широкую разъяснительную работу, провели совещание работников кинодирекции. Каждый киномеханик и заведующий сельским домом культуры был подробно ознакомлен с целями, задачами и условиями конкурса. Был издан приказ по дирекции киносети, в основу которого лег протокол нашего совещания. В нем особое внимание уделялось организационной стороне проведения смотра, мерам по досрочному выполнению каждой киноустановкой плановых заданий по всем показателям, а также укреплению трудовой дисциплины. В конкурс включились все киноустановки района. Киномеханики не только приняли дополнительные социалистические обязательства, но и наметили ряд конкретных мероприятий по улучшению кинообслуживания сельского населения, в том числе детей и подростков.

А уже 1 июня мы рапортовали в Госкино республики и обком профсоюза работников культуры о выполнении заданий трех лет пятилетки. И вместе с тем, как отметили на очередном совещании в дирекции наши лучшие киномеханики Т. Багаева, А. Тунгузбиев, И. Усманов и А. Голтаков, мы использовали еще далеко не все имеющиеся резервы. Предстояло продолжить совершенствование рекламирования и продвижения художественных и хроникально-документальных фильмов, кинолент детской и юношеской тематики, добиваться их более эффективного использования в воспитательной работе. Ставились вопросы организации кинообслуживания тружеников района по месту их трудовой деятельности, а также подготовки киноустановок к работе в осенне-зимний период.

Особое внимание уделялось пропаганде средствами кино решений майского и ноябрьского (1982 г.) и июньского (1983 г.) Пленумов ЦК КПСС и Продовольственной программы СССР.

Были намечены мероприятия по улучшению каждого из отмеченных участков нашей работы. Ход их реализации находился под постоянным контролем районной смотровой комиссии, в состав которой вошли директор киносети (председатель), методист И. Арсенгиреева (секретарь), заведующий отделом агитации и пропаганды РК КПСС Х. Джахонтов, реммастер кинодирекции А. Белаев и старший киномеханик Надтеречной киноустановки А. Тунгузбиев.

Не оставлены без внимания и вопросы укрепления материально-технической базы киносети. За период смотра морально устаревшая аппаратура на ряде киноустановок была заменена новой — 23 КПК. Для улучшения кинообслуживания полеводов, животноводов и виноградарей в период сельскохозяйственной страды Госкино республики выделил нам дополнительный комплект аппаратуры «Украина-5».

В период смотра дальнейшее развитие получил поддержанный нами почин кинофикаторов Московской области «Каждой киноустановке — подшефную ферму», а также расширился показ фильмов на полевых станах, стригальных пунктах, в трудовых комсомольско-молодежных лагерях. За девять месяцев 1983 года при плане 591 сеанс документальных и сельхозфильмов в районе проведено 779 сеансов, их посетили свыше 50 тыс. человек.

В ходе смотра заметно улучшилась массово-политическая работа средствами кино. Расширилась сеть кинолекториев и киноклубов нравственно-правовой, антирелигиозной, медицинской и другой тематики. А главное — занятия, которые проводят представители партийных и советских органов района, лекторы общества «Знание», работники юстиции, медики, учителя, стали гораздо интереснее.

Активно используем мы такие формы работы с фильмами, как премьеры, вечера творческого портрета, киновечера, посвященные знаменательным датам в жизни нашей страны, кинофестивали и тематические показы, чествования ветеранов войны и труда, передовиков сельскохозяйственного производства. С успехом прошли премьеры фильмов «Вокзал для двоих», «Тревожное воскресенье», «Случай в квадрате 36-80», «Василий Буслаев», «Найти и обезвредить», «Инспектор ГАИ». Они способствовали повышению интереса к этим картинам, которые просмотрела значительная часть населения района.

Больше заботы проявляют ныне киноработники о подрастающем поколении. Детские сеансы проводятся на каждой киноустановке три раза в неделю. Открыты два школьных кинотеатра. Становятся традиционными кинофестивали в дни школьных каникул, тематические показы в связи со знаменательными датами в жизни пионерской организации, комсомола, встречи с ветеранами войны и труда, лучшими людьми района.

Все больше у нас становится киноклубов и кинолекториев для детей и подростков. Большую помощь в организации кинообслуживания подрастающего поколения оказывают нам школы, библиотеки, Дом пионеров и — главное — райком комсомола. Все это позволило досрочно выполнить годовой план по обслуживанию юных зрителей.

За успехи, достигнутые в кинообслуживании жителей района, Бюро райкома партии постановило занести коллектив дирекции киносети на районную Доску почета.

Мы далеки от мысли, что исчерпали все резервы. Смотр, дав стимул улучшению кинообслуживания земляков, поставил перед нами новые задачи. На их решение мы и направим теперь свои усилия.

Ремонтируем сами

Н. ПРИБЫТКОВ,
зам. директора Вельской районной киносети, Архангельская область

Включившись во Всероссийский смотр сельских киноустановок, киномеханики нашего района решили за лето и осень 1983 года отремонтировать ряд киноаппаратных. Централизованно была приобретена краска и распределена между теми киноустановками, где намечался ремонт. Вологодские коллеги помогли нам фанерой.

И киномеханики принялись за работу. М. Сухановский своими силами подновил два крыльца — киноаппаратной и клуба, сделал над ними навесы, покрасил пол, стены и потолок на обеих своих киноустановках — в Макарьине и Ракульском, отремонтировал электропроводку. М. Сухановский получил благодарность от Шадреньгского сельсовета. Киномеханик-коммунист Г. Куковицкая в течение двух месяцев выполняла подсобные работы при капитальном ремонте клуба в поселке Тулома, проводила малярные работы, коммунист М. Цаплина отремонтировала киноаппаратную, крышу и крыльцо клуба, покрасила пол.

Подобные работы выполнили и киномеханики В. Фефилова, В. Рогозина и другие. Они вместе с общественностью сделали из металлических труб и уголков 18 щитов для кинорекламы.

Работать еще лучше!

Л. ЧЕРНАЯ,
киномеханик, Приморский край

Я работаю в Хасанской дирекции киносети с 1970 года. Окончив техническое училище, вернулась в свое родное село Камышовое. Клуб здесь был маленький, неуютный, аппаратура — узкопленочная, но интерес жителей Камышового к искусству кино был так велик, что несмотря ни на что зал был всегда полон. Такое внимание ко многому обязывало, и я старалась работать как можно лучше.

Сейчас у нас новый клуб с широкоэкранной установкой. Возрос культурный уровень жителей села. И я стараюсь идти в ногу со временем: много читаю, знакомлюсь с опытом передовых киномехаников нашей кинодирекции, всего края. Сегодня особое значение приобрела кинореклама. Фильмов много, и надо уметь подать каждую значительную картину, вызвать интерес к ней. Везде, где людно, вывешиваю афиши и плакаты, перед сеансами показываю фрагменты из новых фильмов, рассказываю о них.

Я участвую во Всероссийском смотре сельских киноустановок под девизом «Труженикам полей и ферм — высокую культуру обслуживания». Он заметно повысил творческую активность всех киномехаников. На полевых станах во время сельскохозяйственной страды мы организовали работу кинолекториев «Решения XXVI съезда партии — в жизнь», «Земля и люди», «Человек и природа». Состоялись недели фильмов, посвященных труженикам села, под девизом «Славим тружеников села». В зимнее время демонстрируем киноленты в красных уголках животноводческих ферм.

Надо сказать, что увеличение числа пунктов кинопоказа вызвало острую нехватку сельскохозяйственных картин. Особенно плохо с новыми фильмами. Просто неловко показывать устаревшие картины, которые уже не приносят моим землякам никакой пользы. Думаю, эту проблему нужно и можно решить как можно скорее. Мы, киноработники, должны внести свой вклад в выполнение Продовольственной программы СССР.

Скоро в нашем селе загорятся голубые экраны телевизоров. Это значит, что нам придется работать еще лучше. И очень хочется, чтобы мои земляки, которые сейчас посещают клуб по 50—55 раз в год, с приходом телевидения не охладели к киноэкрану. Я для этого сделаю все, что от меня зависит.

• Хроника

В ЧЕСТЬ 36-й годовщины независимости Индии и 12-й годовщины подписания Договора о мире, дружбе и сотрудничестве между СССР и Индией в Таджикистане прошел фестиваль индийских фильмов. В кинотеатрах республики демонстрировались завоевавшие популярность у наших зрителей фильмы «Избавление», «Клятвы и обещания», «Ритмы песен», совместные работы советских и индийских кинематографистов «Черная Гора» и «Восход над Гангом». Гости из братской страны привезли также свою новую работу — «Прости, Аруна!».

В РАМКАХ Дней литературы и искусства РСФСР в Грузии, посвященных 200-летию Георгиевского трактата, состоялся фестиваль фильмов киностудий России. В городах и селах Грузинской ССР состоялись премьеры картин «Магистраль» («Ленфильм»), «Анна Павлова» («Мосфильм»), «Демидовы» (Свердловская киностудия), «Из жизни начальника уголовного розыска» и «Карантин» (обе — производства киностудии имени М. Горького). В кинофестивале приняла участие большая группа мастеров кино РСФСР.

Еще раз о премировании работников кинопроката

В № 1 журнала за прошлый год была опубликована статья Л. Казьминой и А. Коршакова, рассказывающая о Типовом положении о премировании работников кинопроката, введенном в действие с 1 октября 1982 года. Однако и сегодня у работников кинопрокатных организаций и прежде всего у их руководителей возникают вопросы в связи с применением этого Положения. Ниже публикуются ответы на многие из этих вопросов.

Вопрос. В каком порядке пересматриваются показатели и условия премирования для работников кинопроката?

Ответ. В целях систематического совершенствования материального стимулирования работников показатели, условия и размеры премирования должны ежегодно пересматриваться при утверждении годового плана. Круг премируемых лиц с учетом задач, стоящих перед кинопрокатной организацией, может быть пересмотрен и до окончания года. Следует иметь в виду, что вносить изменения в систему премирования можно не позднее чем за две недели до начала периода, за который выплачивается премия.

В. Кто в конторах и отделениях по прокату кинофильмов относится к руководящим работникам, которые премируются в соответствии с введенным Положением?

О. Директор конторы, его заместитель, главный инженер, заведующий отделением, главный бухгалтер конторы, его заместитель, старший бухгалтер отделения (на правах главного бухгалтера), начальники репертуарного, планово-экономического, информационно-рекламного отделов, заведующий фильмобазой.

В. Кто относится к инженерно-техническим работникам и служащим?

О. Инженеры по контролю за эксплуатацией фильмокопий и обслуживанию кинооборудования, мастера участков, механики гаража, экономисты, редакторы-методисты, художники, инспекторы, бухгалтеры, кассиры, секретари-машинистки.

В. Является ли обязательным условием премирования инженерно-технических работников и служащих выполнение плана государственной и профсоюзной киносетью, конторой или отделением?

О. Нет, не является.

В. Устанавливаются ли для инженерно-технических работников и служащих дополнительные условия премирования?

О. Да, устанавливаются, причем для каждой категории инженерно-технических работников и служащих в отдельности, исходя из условий работы на каждом участке. Например, для инженеров по контролю за эксплуатацией фильмокопий и оборудования в качестве дополнительных условий можно установить: выполнение мероприятий по сохранности и ремонту фильмокопий, выполнение плана (графика) проверки киноустановок, отсутствие случаев сверхпланового простоя машин и оборудования и др.; для старшего экономиста конторы — выполнение плана прокатных поступлений каждым отделением кинопроката, своевременное и качественное составление статистической отчетности и др.; для работников бухгалтерии — обеспечение расходования средств в пределах сметы эксплуатационных расходов; снижение сверхнормативных остатков товарно-материальных ценностей, дебиторской задолженности и др.

В. Может ли руководство конторы устанавливать отдельным методистам по репертуарному планированию, редакторам и другим работникам дополнительное условие премирования — выполнение плана поступлений прокатной платы от государственной и профсоюзной киносети?

О. Да, может — в целях повышения ответственности работников за выполнение планов.

В. Кто определяет дополнительные условия премирования для инженерно-технических работников и служащих?

О. Это право предоставлено директору конторы по прокату кинофильмов по согласованию с профсоюзной организацией конторы.

В. Выполнение каких показателей учитывается при определении размера премий руководящим, инженерно-техническим работникам и служащим конторы?

О. Руководящие работники конторы, старший экономист, старший инженер, редактор по репертуарному планированию и старший редактор по информационно-рекламной работе, то есть работники, возглавляющие самостоятельные участки, премируются за выполнение показателей, устанавливаемых для конторы по прокату кинофильмов в целом. Методисты по репертуарному планированию, бухгалтеры и другие служащие могут премироваться за выполнение показателей, установленных группе киноустановок, находящихся на снабжении кинофильмами в конторе.

В. Как определяется размер премий руководящим работникам конторы и отделения по прокату кинофильмов и какие факторы при этом учитываются?

О. В пределах, утвержденных Типовым положением размеров премий, до 15 % начисляется за выполнение плановых заданий и 1,5 % — за каждый процент перевыполнения плана. При этом учитываются эффективность использования фильмофонда и продвижения лучших советских фильмов, а также напряженность плана и уровень работы по пропаганде и продвижению кинофильмов и обеспечению сохранности фильмофонда.

В. Что понимается под напряженностью планового задания?

О. Увеличение плана по сравнению с фактическим его выполнением в предыдущем периоде.

В. Что понимается под выполнением мероприятий по обеспечению сохранности и ремонту фильмокопий?

О. В конторах и отделениях по прокату кинофильмов устанавливаются месячные задания по проверке, ремонту и увлажнению фильмокопий (в частях) и реставрации (в погонных метрах). Их выполнение и будет характеризовать деятельность конторы по обеспечению сохранности и ремонту фильмокопий за отчетный период, а повышение или снижение удельного веса копий III категории в фонде — результаты этой деятельности.

В. Требуется ли получение от управления кинофикации и советов по кино обл(край)совпрофов документа, подтверждающего своевременное обеспечение фильмами киноустановок и отсутствие случаев выдачи непригодных к эксплуатации копий?

О. Нет, не требуется. В обосновании начисления премии руководитель конторы указывает, что в отчетном периоде случаев несвоевременной доставки и выдачи киноустановкам некомплектных и технически непригодных копий не было. Но если подобные случаи были, то их сокрытие руководством конторы рассматривается как искажение отчетности с целью получения премии. Лица, виновные в приписках и искажениях отчетных данных, лишаются премий на срок до одного года, начиная с того периода, в котором эти нарушения были обнаружены.

В. Может ли директор конторы установить руководителям отделений максимальные размеры премий?

О. Размеры премий руководящим работникам отделений не могут быть выше, чем утвержденные для руководителей конторы. Вместе с тем директор конторы по согласованию с профсоюзным комитетом, исходя из конкретных условий и показателей работы отделения, может установить для руководителей отделения более низкие размеры премии, чем утвержденные для руководящих работников конторы.

В. При каких условиях полностью начисляются премии руководящим работникам?

О. При следующих условиях: выполнении плана поступлений платы за прокат кинофильмов в целом по конторе на 100 и более процентов; выполнении плана поступлений платы за прокат кинофильмов по государственной и профсоюзной киносети не менее чем на 100 % по каждому виду киносети; отсутствии рекламаций от дирекций киносети и киноустановок в связи с несвоевременной доставкой кинофильмов; выполнении плановых заданий по проверке и ремонту фильмокопий, их реставрации и увлажнению; отсутствии рекламаций от дирекций киносети и киноустановок в связи с низким качеством и непригодностью к эксплуатации выданных фильмокопий.

В. Как выплачивается премия руководящим работникам конторы и отделения при невыполнении одного или нескольких условий премирования?

О. При невыполнении хотя бы одного из основных условий премия не выплачивается вообще. Если же не выполнено одно из дополнительных условий, то при наличии для этого уважительных причин премия может быть выплачена, но со снижением ее размера до 50 % — по усмотрению вышестоящей организации.

В. За счет каких средств производится премирование руководящих, инженерно-технических работников и служащих кинопроката?

О. За счет и в пределах фонда заработной платы, установленного конторе или отделению кинопроката на отчетный период.

В. Какой фонд заработной платы учитывается при определении его экономии или перерасхода для начисления премии работникам кинопроката?

О. Общий фонд заработной платы списочного и неписочного состава.

В. Учитывается ли при премировании выполнение плана по прибыли?

О. Да, учитывается. При выполнении и перевыполнении плана поступлений платы за прокат кинофильмов невыполнение плана по прибыли может произойти из-за перерасхода средств, запланированных на эксплуатационные нужды. А наличие такого перерасхода — основание для лишения руководящих работников премии полностью или частично как за производственное упущение, включенное в утвержденный перечень. Поэтому при премировании работников за выполнение плана поступлений платы за прокат кинофильмов учитывается выполнение плана по прибыли, а за перевыполнение плана — наличие сверхплановой прибыли в достаточном размере является одним из основных условий премирования, так как премия не должна превышать 50 % сверхплановой прибыли, полученной с начала года.

В. Каковы условия и показатели премирования рабочих в конторах и отделениях по прокату кинофильмов?

О. Рабочие кинопроката по условиям премирования подразделяются на две группы: основные рабочие-повременщики и вспомогательные рабочие. О премировании первой группы подробно рассказано в статье Л. Казьминой и А. Коршакова. Вспомогательные (обслуживающие) рабочие премируются за основные результаты работы конторы или отделения по прокату кинофильмов — выполнение плана поступлений платы за прокат кинофильмов при условии своевременной доставки фильмов киноустановкам в соответствии с утвержденными репертуарными планами. Кроме того, для вспомогательных рабочих руководителем конторы должны быть утверждены дополнительные условия премирования, исходя из конкретных условий работы (например, качественная уборка помещений и территории, соблюдение правил противопожарной безопасности и т. д.).

В. Какие профессии рабочих относятся к основным рабочим-повременщикам и вспомогательным?

О. К основным — контролеры массового позитива, фильмопроверщики, реставраторы, слесари по КИП и А, электромонтеры по обслуживанию и ремонту электрооборудования, слесари-сантехники, машинисты (кочегары) котельной, истопники, кладовщики фильмобаз, рабочие, занятые приемкой, выдачей, транспортировкой и хранением фильмокопий, водители автомобилей; к вспомогательным — уборщики производственных помещений, дворники, слесари по ремонту автомобилей, кладовщики материального склада и рекламы, телеграфисты.

В. На основании какого положения премируются водители автомобилей в кинопрокате?

О. На основании Положения о премировании рабочих автомобильного транспорта.

В. Как производится премирование основных рабочих-повременщиков?

О. По результатам выполнения установленных им конкретных индивидуальных показателей работы за месяц.

В. Как учитывается выполнение рабочими основных показателей и условий премирования?

О. Для этого ведется учет выполнения месячных норм по проверке, ремонту, реставрации и увлажнению фильмокопий, учет работы оборудования в отчетном периоде и т. д.

В. Премируются ли рабочие за перевыполнение плана прокатных поступлений?

О. Основные рабочие-повременщики не премируются, а вспомогательным выплачивается премия при перевыполнении установленных конторе или отделению показателей по основной деятельности.

В. Каков максимальный размер премии одному работнику в месяц?

О. Он не может превышать 0,4 должностного оклада.

В. Премия за перевыполнение плана поступлений платы за прокат кинофильмов начисляется, исходя из месячного должностного оклада или из фактической зарплаты за квартал?

О. Размер премии за перевыполнение плана поступлений прокатной платы за квартал определяется в установленном проценте (до 1,5 % за каждый процент перевыполнения плана) к сумме заработной платы, начисленной работнику в отчетном квартале.

В. Каковы особенности выплаты премии за перевыполнение плана прокатных поступлений?

О. Руководящим, инженерно-техническим работникам, служащим и вспомогательным рабочим контор и отделений по прокату кинофильмов такие премии выплачиваются за счет и в пределах общего фонда заработной платы, утвержденного на данный месяц. При этом сумма, израсходованная на премирование, не должна превышать 50 % сверхплановой прибыли или суммы экономии плановой дотации по конторе или отделению. Например, контора перевыполнила план по прокатным поступлениям за шесть месяцев на 115 %. Получено сверхплановой прибыли с начала года 1000 руб. За перевыполнение плана всем работникам начислено 562 руб. Но учитывая, что премия не должна превышать 50 % сверхплановой прибыли, размер премии составит всего 500 руб., а не 562 руб.

В. Должна ли администрация, если не хватает средств на премирование, снижать размер премии всем работникам в одинаковом размере?

О. Не обязательно. Отдельным работникам за производственные упущения премия может быть снижена, а другим работникам — не снижаться.

В. На основании каких данных начисляется премия работникам контор и отделений по прокату кинофильмов?

О. На основании данных бухгалтерской отчетности и учета выполнения показателей и условий премирования по каждому структурному подразделению конторы и отделения. Такой учет обязательно должен вестись на каждом участке.

В. Следует ли издавать приказ о премировании?

О. Не обязательно. Но ведомость на выплату премии должна быть согласована с профсоюзным комитетом. Лишение же премии полностью или частично оформляется приказом с указанием причин.

В. Как производится снижение или повышение размера премии до 25 %?

О. Снижение или повышение премии до 25 % в зависимости от вклада работника в общие результаты работы производится от суммы начисленной премии.

В. Как премируются временные заместители?

О. Временные заместители из числа инженерно-технических работников и служащих, исполняющие обязанности отсутствующих работников, премируются по условиям и в размерах, установленных по должности замещаемого ими работника, но исходя из должностного оклада замещающего по основной работе. При временном возложении на рабочего обязанностей мастера или другого работника оплата труда (в том числе и начисление премий) производится по фактически выполняемой работе.

В. Начисляются ли на премию районные коэффициенты?

О. Районные коэффициенты начисляются на должностной оклад (тарифную ставку) работника и премию, если при этом заработок в сумме не превышает 300 руб. в месяц. Если же заработок превышает эту сумму, то коэффициент начисляется на его часть, то есть на сумму 300 руб.

В. Начисляются ли на премию северные надбавки?

О. Эти надбавки начисляются на заработок (без учета районного коэффициента), куда включаются заработная плата по должностным окладам и ставкам и премии за выполнение и перевыполнение плана прокатных поступлений. Общий размер выплачиваемых работнику сумм не может превышать установленного для данного района предела.

В. В каком порядке начисляются северные надбавки и районные коэффициенты на квартальную премию за перевыполнение плана прокатных поступлений?

О. При начислении северных надбавок сумма квартальной премии за перевыполнение плана распределяется по месяцам расчетного периода.

В. Каков порядок выдачи учреждениями Госбанка средств на выплату заработной платы и премий работникам контор и отделений по прокату кинофильмов?

О. Эти средства выдаются за счет и в пределах фонда заработной платы, утвержденного на соответствующий квартал. За первые два месяца квартала средства выдаются в размере начисленных сумм, а за третий — в размере утвержденного на квартал фонда заработной платы за минусом ранее выданных сумм.

В. За счет какой экономии по фонду заработной платы выдаются средства на выплату премий работникам кинопроката?

О. Средства на выплату премий руководящим, инженерно-техническим работникам, служащим и вспомогательным рабочим контор и отделений по прокату кинофильмов, начисленных по итогам работы за предшествующие периоды, выдаются сверх сумм, причитающихся на заработную плату за данный квартал или месяц, за счет экономии того периода, по результатам которого производится премирование.

В. Как определяется экономия по фонду заработной платы при выдаче средств на премирование?

О. Сумма экономии по фонду заработной платы за период, по результатам которого производится премирование, определяется как разница между плановым фондом заработной платы и суммой фактически начисленной заработной платы за вычетом суммы экономии, направленной на возмещение ранее допущенного перерасхода.

В. Каков порядок выдачи средств на выплату премий при покрытии перерасхода фонда заработной платы?

О. Выдача средств на выплату 50 % премии, начисленной, но не выплаченной руководящим работникам в связи с ранее допущенным перерасходом фонда зарплаты, производится только за периоды, в которые перерасход возмещался, и в пределах остатка суммы экономии фонда заработной платы, полученной за шесть месяцев, то есть в срок, установленный для возмещения перерасхода.

В. Каков порядок выплаты премии при наличии экономии фонда заработной платы за отчетный месяц, но при его перерасходе с начала года?

О. Если есть перерасход фонда заработной платы с начала года, премия руководящим работникам не выплачивается.

В. Имеет ли право директор конторы выплатить премии руководящим работникам подчиненных отделений при наличии у них перерасхода фонда заработной платы?

О. Имеет, если есть экономия фонда в целом по конторе.

В. Имеет ли право директор при перерасходе фонда заработной платы в целом по конторе кинопроката лишать премии работников отделений, имеющих экономию фонда?

О. Нет, не имеет. В этом случае работники отделений могут получать премию в полном размере.

В. Каков порядок использования экономии фонда заработной платы на выплату премии?

О. При перерасходе фонда заработной платы в отчетном периоде, но при наличии экономии с начала года она может быть использована на выплату премий в следующем порядке.

Если имеющаяся экономия фонда заработной платы превышает перерасход этого фонда, допущенный за тот период, за который начислены премии, то средства на выплату премий выдаются в полной сумме, но не более остатка экономии фонда заработной платы, имеющейся после возмещения допущенного перерасхода. Если же указанной экономии фонда не хватает для покрытия перерасхода и выплаты премии всем работникам в полном размере, средства для выплаты премии руководящим работникам конторы (включенным в Перечень ответственных за расходование фонда заработной платы, которым премия уменьшается в связи с допущенным перерасходом фонда заработной платы) выдаются в утвержденных вышестоящей организацией размерах, но не более остатка экономии фонда заработной платы, имеющейся после возмещения допущенного перерасхода и выплаты премии в полном размере работникам, не включенным в указанный Перечень.

В. Каков порядок выдачи средств на премирование, если фонд заработной платы не перерасходован, но экономия за отчетный квартал и с начала года недостаточна для выплаты премии в полном размере?

О. В этом случае учреждениями Госбанка СССР выдаются средства на выплату премий в размере, не превышающем 50 % оставшейся невыплаченной части премии, за счет экономии по фонду заработной платы, полученной в течение последующих шести месяцев данного календарного года.

• Хроника

В РОСТОВЕ-НА-ДОНУ состоялся Международный симпозиум кинематографистов социалистических стран на тему «Борьба за мир на документальном экране». Все его участники отмечали необходимость более тесных контактов кинодокументалистов социалистических стран, работающих над созданием фильмов в защиту мира, отображения острейших международных событий в разных формах и жанрах — в коротких кинопамфлетах, фильмах-портретах, проблемных репортажах и т. д. Известный советский режиссер Л. Махнач говорил о том, что должны противопоставить буржуазной пропаганде советские документалисты: «Наше оружие — фильмы, где бы явственно проступал истинный облик советского человека, мысли и чувства которого разделяют миллионы людей на планете». Участники симпозиума отметили как значительные достижения фильмы «У войны не женское лицо», «Афганский дневник», «Мгновение», «Над Бейрутом чужие облака», «Дом и хозяин» и др.

ГОСУДАРСТВЕННЫХ ПРЕМИЙ СССР 1983 года в области киноискусства удостоены коллективы создателей картин «Ленин в Париже» (автор сценария Е. Габрилович, режиссер и соавтор сценария С. Юткевич, оператор Н. Немоляев, художник Л. Кусакова, исполнитель роли Ленина Ю. Каюров), «Праздники детства» (авторы сценария и режиссеры Р. и Ю. Григорьевы, оператор Н. Пучков, художник Г. Анфилова, композитор П. Чекалов, актриса Л. Зайцева), «Частная жизнь» (режиссер Ю. Райзман, художник Т. Лапшина, актеры М. Ульянов и И. Саввина), документальной киноленты «Мы не сдаемся, мы идем...» (автор сценария Н. Шишлин, режиссер М. Литвяков, оператор Ю. Николаев), а также телевизионного фильма «Долгая дорога в дюнах» (авторы сценария О. Руднев и Д. Василиу, режиссер А. Бренч, оператор Я. Мурниекс, художник Г. Балодис, актеры Л. Озолине, Ю. Киселюс и Э. Павула).

Наш семинар

Организация работы киноустановок

Тема 6

Планирование эксплуатации киносети

XXVI съезд КПСС поставил задачу улучшать кинообслуживание населения, широко использовать кино в воспитательной и учебной работе, совершенствовать деятельность культурно-просветительных учреждений. Решению этой задачи должно способствовать улучшение плановой работы. Но надо добиваться повышения качества кинообслуживания населения и повышения доходов от кино при наименьших расходах, а для этого — выбирать наиболее рациональные режимы работы киноустановок, повышать заполняемость зрительных залов, соблюдать режим экономии в расходовании средств на проведение киносеансов и др. Эти требования должны найти отражение в показателях плана эксплуатации каждой киноустановки.

План эксплуатации состоит из двух разделов, содержащих эксплуатационные и финансовые показатели.

ЭКСПЛУАТАЦИОННЫЕ ПОКАЗАТЕЛИ

К эксплуатационным показателям относятся: количество рабочих дней (экрано-дней), число сеансов, пропускная способность и уровень заполняемости зрительного зала (процент загрузки) и количество зрителей. Число экрано-дней и сеансов характеризует режим работы киноустановок в день, месяц, квартал, год.

При утверждении плана эксплуатации каждой киноустановки следует учитывать прежде всего число жителей (в том числе — детей) в данном населенном пункте и в радиусе пешеходной доступности — трех километров, общее количество киноустановок (государственных, профсоюзных и ведомственных) и зрительских мест, а также наличие предприятий и учебных заведений, сезонные изменения в количестве населения и другие данные, определяющие киносещаемость. Надо также знать, какое количество посещений в год приходится в среднем на одного жителя. От него в значительной мере зависит, какой режим работы данной киноустановке надо установить, какое количество зрителей запланировать. Чтобы рассчитать среднюю посещаемость, нужно количество зрителей, обслуживаемых всеми видами киноустановок, разделить на число жителей в данном населенном пункте. Отдельно рассчитывается посещаемость для детей: зная этот показатель, можно определить плановое количество юных зрителей (количество школьников в данном населенном пункте нужно умножить на среднюю посещаемость кино каждым ребенком).

Однако не следует планировать, исходя лишь из достигнутого. Нужно проанализировать возможности, вскрыть резервы и, устанавливая конечные результаты, стремиться к тому, чтобы все киномеханики были поставлены в равные условия. Ориентироваться можно на средние показатели, достигнутые в данном районе.

Затем определим режим работы той или иной киноустановки. Возьмем два населенных пункта, Антоново и Бурково, где проживает соответственно 1500 и 2000 человек. Залы в клубах здесь одинаковые — на 200 зрителей. Анализ работы за несколько лет показывает, что в этой местности в среднем в год на каждого зрителя приходится 18 посещений кино, а заполняемость зрительного зала составляет 60 %, или 120 человек на сеанс. Этот показатель неплохой, а потому в данном случае можно исходить от достигнутого. За год в клубе села Антоново на киносеансах должно побывать не менее 27000 зрителей (1500×18). Для этого при сложившейся загрузке зала надо провести 225 киносеансов (27000 : 120). Значит, в месяц на данной киноустановке следует проводить 18—20 киносеансов (225 сеансов : 12 месяцев). А в клубе Буркова за год должно побывать 36000 зрителей (2000×18), для чего надо провести 300 киносеансов (36000 : 120), или по 24—26 в месяц (300 : 12).

Определение количества сеансов в день, а также распределение дней кинопоказа в пределах недели зависят от специфических местных условий. К примеру, в селе Бурково количество населения в выходные дни увеличивается почти в два раза — за счет приезжающих на отдых. В связи с этим надо обязательно планировать сеансы на выходные дни, причем по два-три в день.

Теперь стало обычным явлением обслуживание одним киномехаником двух, а то и трех киноустановок. Это прогрессивное и перспективное начинание встречает повсеместную поддержку. При планировании режимов работы на таких киноустановках учитываются интересы как зрителей, так и киномехаников. Предположим, на киноустановках в селах Барково и Федоровское работает один киномеханик. Режим работы каждой киноустановки 12 рабочих дней в месяц и два киносеанса в день. Всего, следовательно, 24 рабочих дня по два киносеанса.

Один из основных показателей плана эксплуатации киноустановки — пропускная способность зрительного зала. Она рассчитывается умножением количества мест в зрительном зале на количество киносеансов в заданный промежуток времени. Например, при зрительном зале на 200 мест в год на киноустановке проводится 240 сеансов. Следовательно, ее пропускная способность в год (при 100 %-ной заполняемости зрительного зала) составит 48000 зрителей (200×240).

Заполняемость зрительного зала или процент загрузки — показатель степени использования вместимости зрительного зала киноустановки. Величина его определяется отношением количества зрителей к пропускной способности зала и выражается в процентах. Например, в зрительном зале на 200 мест на киносеансе присутствовало 120 человек. Значит, заполняемость зала (или процент его загрузки) равняется 60 % (120 : 200 ×100 %).

Каждый киномеханик, контролер, кассир и другие работники киносети должны стремиться, чтобы процент загрузки на киносеансах был как можно выше. А для этого необходимо тщательно готовиться к выпуску фильмов на экран, организовывать внекассовое распространение билетов, опираясь на актив киноорганизаторов и т. д.

Самый важный эксплуатационный показатель работы киноустановки — количество обслуженных зрителей. Планируется общее количество зрителей и в том числе — детей. Чтобы определить плановое количество зрителей, надо пропускную способность киноустановки умножить на процент заполняемости зрительного зала.

Приступая к разработке плана, необходимо тщательно проанализировать состояние кинообслуживания жителей в каждом населенном пункте и определить задачи на предстоящий период. Проект плана следует обсудить на заседании Совета кинодирекции, а потом — в соответствии с Законом о трудовых коллективах — на общем собрании. Лишь затем проект представляется в областное управление кинофикации. Когда план утвержден, он приобретает силу закона и не подлежит корректировке. Теперь необходимо разработать план мероприятий кинодирекции по обеспечению выполнения и перевыполнения заданий.

Следующий этап — доведение плана до каждого киномеханика. Для этого в некоторых кинодирекциях разработана специальная форма «План-задание». В нее включены годовые планы с поквартальной разбивкой по следующим показателям: количество рабочих дней, киносеансов (всего и в том числе детских), зрителей (всего и в том числе детей), валовой сбор средств от киносеансов, эксплуатационные расходы, результат деятельности (прибыль или убыток), суммы налога и прокатной платы, число сеансов с удлиненной программой и целевых — с показом фильмов сельскохозяйственной тематики. Получив план и взвесив свои возможности, киномеханик принимает социалистические обязательства.

На каждого киномеханика заводится так называемый Трудовой паспорт участника социалистического соревнования за досрочное выполнение заданий пятилетки. Он ведется в двух экземплярах, один хранится в дирекции, другой — у киномеханика. В паспорте не только указаны плановые задания по всем вышеперечисленным показателям с помесячной разбивкой и социалистические обязательства, но и фиксируется их фактическое выполнение. Наличие трудовых паспортов позволяет киномеханикам самим постоянно анализировать результаты своей работы, выявлять резервы. Если киномеханик обслуживает две-три киноустановки, то план-задание и Трудовой паспорт выдаются на каждую киноустановку в отдельности.

План следует довести и до сельских Советов и культпросветучреждений, которые призваны содействовать улучшению кинообслуживания населения.

На основе социалистических обязательств работников кинодирекции принимаются обязательства всего коллектива, предусматривающие различные меры по повышению культуры обслуживания населения, эффективности использования фильмов, пропаганде лучших советских кинопроизведений и выполнению плановых заданий.

Рекомендуем руководителю семинара, готовясь к этому занятию, проанализировать состояние планирования, кинообслуживания населения района, доведения до киномехаников плановых заданий и организации выполнения установленных планов на основе развития соцсоревнования. Тогда разговор будет конкретным и доказательным, и занятие окажется эффективным.

РЕКОМЕНДУЕМАЯ ЛИТЕРАТУРА

Анашкин А., Зуев В., Митрофанов И., Саничкина Г. «Экономика, организация и планирование киносети и кинопроката». М., «Искусство», 1976

Белов Ф., Голубев Б., Митрофанов И. и др. «Организация работы киносети», М., «Высшая школа», 1976

Спорт на экране

«Спорт. В этом слове — движение вперед, развитие физической силы и красоты человека.

Настоящий спорт возвышает, раскрывает прекрасные черты человека. В этом его сходство с искусством.

В нашей стране спорт стал социальным и даже политическим явлением, объединяющим людей, придающим дополнительную энергию в их будничной работе, пробуждающим гордость за свою страну, укрепляющим здоровье. Кинематограф, как и спорт, помогает человеку жить, пробуждает хорошие чувства, учит и просвещает, дает дополнительные сведения о мире. Словом, и кино, и спорт — прежде всего средства воспитания гармоничной личности», — так охарактеризовал связь кино и спорта председатель Госкино Литовской ССР, председатель Оргкомитета IX Всесоюзного фестиваля спортивных фильмов А. Бразайтис.

Традиция проведения таких фестивалей начата в 1966 году, и с тех пор раз в два года собираются создатели художественных, документальных, научно-популярных, учебных и мультипликационных фильмов, посвященных физической культуре и спорту, а также спортсмены, организаторы спорта, журналисты. Каждый фестиваль спортивных фильмов становится праздником кино и спорта, средством пропаганды с помощью искусства кино массовой физической культуры и рекордных достижений выдающихся спортсменов.

Не был исключением из этого правила и IX Всесоюзный фестиваль, проходивший в старинном литовском городе Каунасе. В его работе приняли участие около 200 гостей и участников. В их числе были такие известные спортсмены, как футболисты Л. Яшин и Д. Кипиани, хоккеист Г. Цыганков, пятиборец А. Хапланов, велосипедист С. Копылов, фехтовальщица А. Забелина, гимнастка Л. Петрик, тренер по хоккею А. Тарасов, боксер Д. Поздняк, капитан команды, покорившей Эверест, В. Иванов. В жюри, председателем которого был известный кинорежиссер Ю. Чулюкин, тоже входили известные спортсмены — олимпийская чемпионка по метанию копья И. Яунземе, боксер А. Шоцикас и хоккеист В. Старшинов.

На суд жюри и зрителей представили свои работы 26 киностудий системы Госкино СССР, 11 телестудий Гостелерадио СССР, кинолаборатория «Союзспортфильм» Спорткомитета СССР. Всего в программе фестивального конкурса было показано около 80 картин, созданных во всех республиках нашей страны, исключая Туркмению. Это были ленты, выпущенные с октября 1981 до 1 июля 1983 года.

IX Всесоюзный фестиваль спортивных фильмов имел свои особенности. Как сказал на пресс-конференции председатель жюри Ю. Чулюкин, раньше кинематографисты уделяли свое основное внимание таким «зрелищным» видам спорта, как художественная и спортивная гимнастика, фигурное катание и некоторым другим. Теперь же, после принятия в 1981 году постановления ЦК КПСС и Совета Министров СССР «О дальнейшем подъеме массовости физической культуры и спорта», значительно возрос интерес не только к тем видам спорта, которые раньше оставались в тени, но и к проблемам развития массовой физической культуры.

Думается, не случайно местом проведения кинофестиваля был выбран Каунас — город с большими спортивными традициями. Любят здесь и фильмы о спорте, хорошо работают не только с художественными, но и с документальными и научно-популярными лентами. В каждом кинотеатре города в неделю проводится десять удлиненных сеансов, включающих и спортивные фильмы, работают кинолектории, пропагандирующие физическую культуру и спорт. Традиционными стали в республике фестивали фильмов о спорте, посвященные Дню физкультурника.

Для проведения такой работы в республиканском фильмофонде имеется достаточно солидная база — свыше 400 названий (более 3 тыс. копий) спортивных фильмов различных видов и жанров, снятых в разные годы.

В этой связи уместно вспомнить, что одной из первых советских спортивных кинолент была документальная картина «Всесоюзная спартакиада» (1928 г.). В те же годы были созданы научно-популярные и учебные фильмы, посвященные спортивному комплексу «Готов к труду и обороне СССР». Еще во время «немого» кино появились и первые игровые фильмы на спортивную тему. Интересно, что среди зачинателей спортивного кинематографа был известный кинорежиссер В. Пудовкин, принявший участие в создании кинокомедии «Шахматная горячка». Важным событием в советском спортивном кинематографе стал созданный в 1936 году и по сей день привлекающий внимание зрителей фильм «Вратарь» (реж. С. Тимошенко)...

Сейчас в нашей стране ежегодно выпускается около 100 спортивных фильмов различных видов. Периодически выходит киножурнал «Советский спорт». С 1963 года советские спортивные фильмы участвуют в международных кинофестивалях, более 100 из них за этот период стали их лауреатами.

«Готовясь к фестивалю, — сказал его Генеральный директор, первый заместитель председателя Госкино Литвы С. Равинскас, — мы еще раз просмотрели весь наш фильмофонд, выявили все ленты спортивной тематики, чтобы активно использовать их в кинопоказах и во время фестиваля, и в последующий период.

Фильмы-лауреаты фестиваля будут широко показаны по всей республике. Для демонстрирования документальных и научно-популярных картин в Вильнюсе, Каунасе и Шауляе есть специальные кинотеатры. Следим мы за регулярным показом таких кинолент и в общеэкранных кинотеатрах. У нас установлена норма — не менее пяти удлиненных киносеансов в неделю. При этом кинопрокат, комплектуя программу, подбирает документальные фильмы так, чтобы они создавали некое единство с художественной лентой.

Проводя тематические показы, например неделю фильмов о спорте, мы раньше пытались удовлетворить все заявки киносети. Но это, как правило, не удавалось сделать — слишком мало у нас копий. Теперь пришли к выводу — лучше укомплектовать одну хорошую программу и пустить ее по районам республики.

В процессе подготовки к фестивалю мы с помощью передвижных лабораторий проверили и наладили всю аппаратуру каунасских кинотеатров, создали запас запчастей, обновили экранное хозяйство. Во время фестиваля постоянно дежурила одна кинолаборатория. Для показа конкурсных фильмов была подобрана специальная бригада киномехаников.

У нас есть уже известный опыт проведения подобных кинопраздников — Литва принимала XIV Всесоюзный кинофестиваль, причем конкурсный показ кинолент для детей проходил в Каунасе. Шауляй был местом фестиваля учебных фильмов.

Каунасские городские организации подготовились к фестивалю очень основательно. Была поставлена задача не только обеспечить проведение конкурса фильмов, но и познакомить гостей и участников фестиваля с городом и его окрестностями, провести встречи с трудовыми коллективами, с воинами Советской Армии, с молодежью и спортсменами, с творческими работниками. Был разработан четкий график массовых мероприятий фестиваля, определены ответственные представители оргкомитета и предприятий и организаций, решены транспортные и другие организационные вопросы».

Кинопанорама

■

Документальный экран

Внимание спорту!

ЗА МАССОВОСТЬ ФИЗКУЛЬТУРНОГО ДВИЖЕНИЯ

«АДРЕСА МИЛЛИОНОВ» (5 ч., цветной)
Об условиях для занятий физической культурой и спортом, созданных у нас в стране.
«БЕЛЫЙ ПОЯС НАДЕЖДЫ» (3 ч., цветной)
О детском спортивном клубе «Факел» Василеостровского района Ленинграда.
«ВСЕ НА СТАРТ!» (2 ч., цветной)
О развитии массового физкультурного движения в Молдавии.
«ДЕЛО НЕ В РЕКОРДАХ» (1 ч.)
Проблемный фильм о важности массового спорта.
«ДИНАМО» — СИЛА В ДВИЖЕНИИ» (5 ч., цветной)
На экране — шестьдесят лет истории известного спортивного общества.
«ЕСЛИ ХОЧЕШЬ БЫТЬ ЗДОРОВ — ЗАКАЛЯЙСЯ» (1 ч.)
О необходимости закаливания школьников.
«ИДУ НА РЕКОРД» (1 ч.)
О массовом увлечении спортом в Норильске.
«КРАСНОЯРСК ПРИГЛАШАЕТ НА СТАРТЫ» (3 ч., цветной)
О спортивных базах Красноярска.
«МАРАФОН В СТРАНУ ЗДОРОВЬЯ» (1 ч., цветной)
О клубах любителей бега, получивших большую популярность среди людей самого различного возраста.
«ОДИН НА ОДИН» (1 ч.)
Фильм-размышление о физических возможностях человека.
«ПРИГЛАШАЕТСЯ КАЖДЫЙ» (1 ч., цветной)
О лыжном марафоне Кяярику — Тарту, одном из самых массовых спортивных мероприятий Эстонии.
«РАПКАН — СПОРТИВНЫЕ ГЕКТАРЫ» (2 ч., цветной)
О спортивной работе в хлопководческом колхозе «Москва» Ферганской области.
«СЕЛЬСКИЙ СТАДИОН» (1 ч., цветной)
О развитии физической культуры и спорта в колхозе имени Кирова Краснодарского края.
«СОЛОВЬИНАЯ РОЩА» (1 ч., цветной)
Об оздоровительном физкультурном комплексе в Челябинской области.
«СПОРТИВНАЯ ПЕСНЬ КАСАНСАЯ» (1 ч.)
О новом сельском спортивном комплексе в Узбекистане.
«СПОРТ КОСМОНАВТОВ» (1 ч., цветной)
Рассказ об энтузиастах развития детского спорта в Молдавии.
«ТАРТУСКИЙ МАРАФОН» (2 ч., цветной)
О традиционном лыжном марафоне в окрестностях Тарту.
«УРОК ЗДОРОВЬЯ» (1 ч., цветной)
Много лет средняя школа деревни Туховичи в белорусском Полесье занимала на районных спартакиадах последнее место. Но все изменилось с приездом в деревню учителя физкультуры В. Зенченко. Сейчас в Туховичах все школьники — значкисты ГТО.

МНОГОЛИКИЙ СПОРТ

«БОЛЬШОЙ ТЕННИС» (2 ч., цветной)
Задача фильма — познакомить самые широкие круги зрителей с различными сторонами этого увлекательного вида спорта.
«В АТАКЕ ВСЯ КОМАНДА» (3 ч., цветной)
О минской футбольной команде «Динамо», в 1982 году завоевавшей звание чемпиона страны.
«ВОСХОЖДЕНИЕ НА ЭВЕРЕСТ» (3 ч., цветной)
О покорении советскими альпинистами высочайшей вершины планеты.
«ГАМЛЕТ ИЗ КАМО» (2 ч., цветной)
О национальной армянской борьбе «кох».
«ГИМНАСТИКА — ГОД 2000» (2 ч., цветной)
В фильме показаны три основных направления в развитии этого интересного вида спорта: увеличение сложности упражнений, дальнейшее совершенствование артистизма исполнения и изменение спортивных снарядов. В картине снимались ведущие гимнасты мира — Ю. Королев, А. Дитятин, Н. Ильенко, А. Акопян, Н. Михаэль, Тон Фей, Гото, Суарес и другие.
«ГИМНАСТИКА... ПОИСК ПРОДОЛЖАЕТСЯ» (2 ч., цветной)
Авторы фильма не только показывают выступления сильнейших спортсменов мира, их борьбу за призовые места, но и размышляют о путях развития современной гимнастики, о творческом поиске в этом прекрасном виде спорта.
«ГОРЯЧИЙ АСФАЛЬТ» (1 ч., цветной)
В фильме снимались члены сборной СССР по велоспорту и заслуженный тренер СССР В. Капитонов.
«ЗОЛОТАЯ ЛИХОРАДКА» (2 ч.)
О литовской баскетбольной команде «Жальгирис» и ее участии в чемпионате СССР.
«ИСТОРИИ ПЯТИ КОЛЕЦ» (четыре серии по 10 ч., цветной)
Об истории международного олимпийского движения.
«ЛОБАНОВСКИЙ. РАЗДУМЬЯ О ФУТБОЛЕ» (2 ч.)
О тактических принципах организации игры, разработанных известным тренером В. Лобановским.
«МЕСТО СТАРТА — САРАЕВО» (3 ч., цветной)
О подготовке советских спортсменов к зимним Олимпийским играм 1984 года.
«ОКРЫЛЕННЫЕ» (2 ч., цветной)
О красоте и поэзии планерного спорта.
«ПРОЩАЙ И ЗДРАВСТВУЙ, ВОЛЕЙБОЛ» (2 ч., цветной)
На экране — страницы истории отечественного волейбола.
«ПРЫЖКИ В ВОДУ. ОЛИМПИАДА-80» (3 ч., цветной)
«РОДЕО» (2 ч., цветной)
О подготовке спортивных лошадей на конезаводах Казахстана.
«СЕКУНДАНТЫ, ЗА РИНГ!» (3 ч., цветной)
О подготовке сборной команды СССР по боксу.
«СПОРТИВНАЯ СТРЕЛЬБА И ЛАЗЕР» (1 ч., цветной)
Об электронно-лучевом тренажере для стрельбы.
«ТАЙНЫ БЕЛОГО ТРЕУГОЛЬНИКА» (2 ч., цветной)
Кинорассказ о парусном спорте.
«ТРАССА» (2 ч., цветной)
Репортаж о соревнованиях горнолыжников.
«ТРИ РАССКАЗА О СПОРТЕ» (2 ч., цветной)
О некоторых видах национального спорта в СССР: гонках на оленях, стрельбе из лука, грузинской борьбе «чидаоба»
«ТРУДНАЯ ОЛИМПИАДА В ЛЕЙК-ПЛЭСИДЕ» (2 ч., цветной)
О зимней Олимпиаде в американском городе Лейк-Плэсиде.
«У ПОСЛЕДНЕЙ ЧЕРТЫ» (1 ч., цветной)
Кинонаблюдение за футбольными голкиперами.
«ЧАС ПОТЕХИ» (2 ч., цветной)
О русских народных спортивных играх.
«ШТРАФНОЙ КРУГ» (1 ч., цветной)
Спортивный комплекс Раубичи под Минском. Здесь проходил чемпионат мира по биатлону, на котором советская команда потерпела поражение. О его причинах размышляют авторы фильма.
«ЭТО — КУРАШ» (1 ч., цветной)
Об узбекском национальном виде спорта. Многие курашисты Узбекистана входят в состав сборной команды СССР по самбо.

ФИЛЬМЫ — ПОРТРЕТЫ МАСТЕРОВ СПОРТА

«БИАТЛОН ПО ТИХОНОВУ» (1 ч., цветной)
Герой киноленты — одиннадцатикратный чемпион мира по биатлону, олимпийский чемпион А. Тихонов.
«ВАСИЛИЙ ЛУКА И ЕГО РЕБЯТА» (1 ч.)
О заслуженном тренере Молдавской ССР воспитавшем более тысячи спортсменов-дзюдоистов.
«ВСПОМИНАЯ ХАРЛАМОВА» (2 ч., цветной)
Фильм посвящен известному советскому хоккеисту.
«ГАРРИ КАСПАРОВ» (1 ч., цветной)
О самом молодом на земном шаре международном гроссмейстере по шахматам.
«ГОНЩИК ИЗ СИБИРИ» (1 ч.)
О четырехкратном чемпионе мира по спидвею С. Тарабанько.
«ДАВИД КИПИАНИ» (3 ч., цветной)
Об известном нападающем тбилисской футбольной команды «Динамо».
«ДЕРЖАТЬ!» (1 ч., цветной)
О чемпионе мира штангисте С. Полторацком.
«ДО СЛЕДУЮЩЕЙ ГОРЫ» (2 ч., цветной)
О мастере спорта СССР по мотокроссу Ц. Гиоеве, его подъеме на Казбек (мотоальпинизм).
«ДУЭТ НА ЛЬДУ» (2 ч., цветной)
О прославленных фигуристах Н. Линичук и Г. Карпоносове.
«ЗОЛОТЫЕ САНИ» (1 ч.)
О чемпионке Олимпийских игр и мира по санному спорту В. Зозуле.
«ЛЮБИТЕ ЛИ ВЫ ПРЫГАТЬ?» (2 ч., цветной)
Герой фильма — сорокапятикратный рекордсмен мира парашютист В. Гурный.
«ИСПЫТАТЕЛИ» (2 ч., цветной)
Об испытателях новых спортивных парашютов.
«МИХАИЛ ТАЛЬ. ДВАДЦАТЬ ЛЕТ СПУСТЯ» (2 ч.)
О выдающемся советском шахматисте, экс-чемпионе мира.
«НЕТ ОДИНАКОВЫХ ПОБЕД» (2 ч.)
О борцах классического стиля из Казахстана — Ш. Серикове, А. Быкове и Ж. Ушкемпирове.
«ПРОПИСАН В НЕБЕ» (1 ч., цветной)
О таджикском мастере парашютного спорта Ю. Баранове.
«РАПИРА САБИРА» (1 ч., цветной)
Об известном узбекском спортсмене, чемпионе мира по фехтованию Сабире Рузиеве.
«РОНДО ДЛЯ ЧЕМПИОНА» (1 ч.)
О пятиборце, чемпионе Олимпийских игр Анатолии Старостине.
«СКРЕЩЕННЫЙ ШАГ» (2 ч., цветной)
О тренере М. Гриве и его методах воспитания юных копьеметателей.
«СОПЕРНИКОВ НЕ ВЫБИРАЮТ» (2 ч., цветной)
О чемпионе Европы, победителе соревнования на Кубок Мира 1984 года боксере С. Конакбаеве.
«СЧАСТЬЕ» (1 ч.)
О чемпионке мира по прыжкам в воду И. Калининой и неоднократной чемпионке страны В. Евстифеевой.
«СЫН ВЕТРА» (1 ч., цветной)
Герой фильма — трехкратный олимпийский чемпион по парусному спорту В. Манкин.
«УЛЫБКА ЧЕМПИОНА» (1 ч.)
О шестикратном чемпионе мира, олимпийском чемпионе по тяжелой атлетике Ю. Варданяне.
«ХОД КОНЯ» (2 ч., цветной)
О чемпионке «Олимпиады-80» по конному спорту В. Мисевич.
«ЧЕЛОВЕК ИЗ ОЧАМЧИРЫ» (2 ч., цветной)
О тренере Б. Какубаве, воспитавшем немало прославленных футболистов.

Документальные и научно-популярные фильмы, созданные в основном за последние три года.

Каковы творческие планы киностудий страны! Над чем работают известные мастера экрана и дебютанты! Каковы темы, жанры, герои будущих кинолент! Все это интересует кинозрителей. Ответы на эти вопросы вы найдете в сегодняшнем и последующих номерах журнала. Используйте публикуемые материалы в подготовке к празднованию 65-летия советского кино.

«Мосфильм»

— Студия «Мосфильм» — самая крупная в стране, ежегодно выпускает более 40 художественных картин, 10—15 короткометражных — дебюты молодых режиссеров и 12—15 полнометражных телефильмов, — рассказал нашему корреспонденту С. Петровой заместитель главного редактора В. Беляев. При формировании планов студии мы стремимся к тематическому разнообразию картин, особое внимание уделяем глубокому художественному воплощению на экране проблем современности.

Сегодня в атмосфере острой схватки социализма с силами войны нет более злободневной задачи, чем сохранение мира на земле. Проблемы современной международной политической жизни будут отражены в ряде совместных работ. При участии кинематографистов Румынии и ФРГ осуществляется постановка двух картин. Действие «Европейской истории» разворачивается в большом западноевропейском городе в период напряженной предвыборной борьбы демократических сил против разгула реакции. Режиссер — И. Гостев, постановщик кинотрилогии о военном соединении Млынского («Фронт без флангов», «Фронт за линией фронта» и «Фронт в тылу врага»). Остросюжетный фильм о разоблачении преступных замыслов империалистической разведки, развернувшей подрывную деятельность в одной из стран Западной Европы, «Тайна виллы «Грета» ставит Т. Лисициан, известная зрителям как постановщик политического памфлета «На Гранатовых островах».

Режиссер С. Аларкон, поставивший на нашей студии «Ночь над Чили», «Падение Кондора», работает над новым политическим фильмом «Колодец». Действие его происходит в неназваной латиноамериканской стране, где после победы сил реакции царит глубокий политический, экономический и духовный кризис. Но не смирился с диктатурой народ...

Не теряет актуальности задача осмысления уроков минувшей войны, соотнесения тех давних событий с нынешними процессами мировой истории.

При участии кинематографистов ГДР и Финляндии создается эпическое полотно «Победа» по известному роману А. Чаковского. Постановщик фильма — Е. Матвеев, чьи актерские и режиссерские работы неизменно находят широкий отклик в зрительской аудитории. В основе фильма — два важнейших исторических события в жизни не только европейских народов, но и всего мира — Потсдамская конференция 1945 года и совещание в Хельсинки по безопасности и сотрудничеству в Европе в 1975 году. Многие герои картины — реальные исторические деятели.

Широкий читательский резонанс имел роман Ю. Бондарева «Берег». Его экранизацию (в двух сериях) завершает В. Наумов. Фильм затрагивает политические, философские и нравственные вопросы истории и современности. Как и в предыдущей работе А. Алова и В. Наумова — «Тегеран-43», здесь широко используются материалы кинохроники.

О тех, кто создавал летопись военных лет, — фронтовых кинооператорах — расскажет картина «Подвиг». Ее режиссер и один из авторов сценария (вместе с Н. Фигуровским) Л. Саков в годы войны возглавлял фронтовые киногруппы ЦСДФ. Тема войны проходит через большинство поставленных им на нашей студии фильмов («На дорогах войны», «Последние залпы», «Весна на Одере», «Море в огне»).

— Советский политический кинематограф уходит своими корнями в наше историко-революционное кино, имеющее немало ярких достижений. Какое место занимает эта тематика в работе студии?

— Она остается одной из постоянных в творчестве наших кинематографистов. О борьбе с врагами молодой Советской республики расскажет остросюжетная картина «Берега в тумане» — совместная постановка с болгарскими кинематографистами. Режиссер — Ю. Карасик, имеющий опыт работы над историческим материалом («Шестое июля»). В создании сценария принимал участие известный драматург Б. Метальников.

Молодой режиссер В. Любомудров снимает двухсерийную картину «Первая конная» по сценарию, написанному им совместно с В. Ежовым. В калейдоскопе героических, бытовых и комедийных сцен предстанут не только яркие индивидуальные характеры, но и коллективный портрет этого героического воинского соединения. Среди персонажей — К. Ворошилов, С. Буденный, О. Дундич.

— Неисчерпаемая тема для художественного исследования — человек, диалектика его характера. Отличительная особенность советских людей в том, что их волнуют судьбы всего человечества. Как планирует наша ведущая киностудия откликнуться на эти темы?

— О мужском братстве, о высоком чувстве гражданского долга людей, готовых с оружием в руках защищать мир и спокойствие народа, расскажет фильм «Парад планет». В основе его — несколько дней, проведенных офицерами запаса на воинских сборах. Авторы картины — режиссер В. Абдрашитов и сценарист А. Миндадзе, творческим содружеством которых созданы такие значительные ленты, как «Слово для защиты», «Поворот», «Остановился поезд».

Незаурядная личность — в центре нового фильма Р. Нахапетова «Идущий следом». Рассматривая жизнь своего героя на протяжении большого отрезка времени, создатели картины поднимают вопросы о смысле жизни, о непреходящей ценности истинной духовности.

Известный актер Б. Галкин дебютирует в кинорежиссуре фильмом «Злой Нестер». Герой его картины — генерал Нестеров, обаятельный и мужественный человек, талантливый организатор, под руководством которого сооружается сложный стратегический объект.

Режиссер В. Ордынский (наиболее известны его «Красная площадь», телефильм «Хождение по мукам») ставит картину «Нам есть что вспомнить» — о нашем современнике, начавшем трудовой путь в годы первых пятилеток, прошедшем Великую Отечественную и сегодня своим трудом инженера вносящем большой вклад в дело укрепления социалистического отечества.

История жизни одной семьи предстанет в фильме Г. Натансона «Наследство» (сценарий А. Софронова). Взаимоотношения трех поколений, определение гражданской позиции каждым из них, осмысление событий, происходящих в современном мире, — таков круг затрагиваемых в фильме вопросов.

— Неизменно привлекает зрителей тема духовных поисков человека, нравственного совершенствования. В каких аспектах она освещается в новых фильмах?

— На пересечении морально-этических и социальных проблем строится фильм по сценарию А. Гребнева «Время желаний». Режиссер Ю. Райзман продолжает здесь характерную для его творчества («Машенька», «Коммунист», «Странная женщина», «Частная жизнь») линию углубленного раскрытия духовного мира человека, определяющего свое место в обществе и предъявляющего к себе высокие нравственные требования. Эта картина о разрушительной силе потребительства, приводящего к забвению таких понятий, как мораль, достоинство, честь.

Тему ответственности человека за судьбы окружающих людей, честного отношения к служебному долгу развивает в фильме «Расставания» по сценарию Э. Володарского режиссер Г. Егиазаров, который не раз обращался к современной теме («От зари до зари», «Коней на переправе не меняют», «Портрет с дождем»).

Проникновением в глубины человеческой психологии отмечены фильмы И. Таланкина, показывает ли он крупную

личность или обычного, рядового человека («Сережа» — вместе с Г. Данелия, «Вступление», «Дневные звезды», «Чайковский», «Выбор цели»). Новая его работа «Время отдыха с субботы до понедельника» поднимает серьезные нравственные проблемы. Это фильм о неоднозначности понятия «счастье», об ответственности личности перед семьей, детьми, обществом.

— Как широко будет представлено профессиональное и социальное лицо нашего современника?

— Герои снимающихся кинолент трудятся в разных сферах производства, и в городе, и на селе. О шахтерах рассказывает фильм «Корни» по мотивам романа А. Плетнева «Шахта». Несколько дней жизни работницы одного завода, друга и помощника молодежи, стали темой картины «Наставница». Героиня фильма «Счастливая, Женька!» — молодая московская медсестра. В центре картины «Нам не дано предугадать» — начинающий свою трудовую жизнь архитектор, комедии «Ротозей» — дагестанский юноша, тракторист. Судьба талантливого и ищущего режиссера будет представлена в фильме «Успех». И что, видимо, особенно приятно будет узнать вашим читателям, снимается фильм о сельском киномеханике, активном, беспокойном, который борется с расхитителями народного добра. Это будет комедия «Первое место присуждается».

— Наши читатели особенно признательны тем художникам кино, которые умеют найти путь к широкому зрителю. Неизменно пользуются успехом, например, комедии Э. Рязанова. Редкую популярность завоевала картина «Москва слезам не верит» В. Меньшова. Ожидают ли нас встречи с новыми работами этих режиссеров?

— Э. Рязанов по мотивам пьесы А. Островского «Бесприданница» снимает двухсерийный фильм «Жестокий романс», собравший созвездие ярких актерских имен: Н. Михалков, А. Петренко, А. Фрейндлих, Л. Гурченко, А. Мягков. А в главной роли дебютирует студентка Ленинградского института театра, музыки и кино Л. Гузеева. Картина музыкальная. В нее органично войдут романсы композитора А. Петрова на стихи А. Ахматовой, М. Цветаевой, Б. Ахмадулиной, Д. Самойлова.

В. Меньшов снимает семейно-бытовую комедию о любви, верности и долге «Любовь и голуби» (по пьесе В. Гуркина). В ней заняты такие широко известные актеры, как Т. Доронина, А. Михайлов, С. Юрский.

— Какие еще популярные актеры работают сейчас в павильонах «Мосфильма»?

— А. Папанов и В. Алентова («Время желаний»), Б. Щербаков и Н. Белохвостикова («Берег»), А. Баталов, А. Демидова и В. Стржельчик («Время отдыха с субботы до понедельника»), В. Спиридонов, Е. Жариков, А. Ростоцкий («Первая Конная»). А в фильме «Время и семья Конвей» по пьесе английского драматурга Дж. Пристли (режиссер — В. Басов) снимаются представители нескольких актерских династий: Олег и Антон Табаковы, Евгений и Андрей Леоновы, Ростислав и Игорь Янковские, Маргарита и Мария Володины.

— Что вы можете сказать о жанровом разнообразии картин?

— Из моего рассказа вы уже могли заметить, что у нас создаются и эпические полотна, и остросюжетные ленты, и психологические драмы, и комедии, и музыкальные фильмы. Могу назвать еще фантастическую комедию о том, как жители одного города выпили оставленный космическими пришельцами эликсир молодости, — «Шанс» (режиссер-дебютант А. Майоров), музыкальную комедию «Лопух», время действия которой — 20-е годы, экранизации двух фантастических произведений «Человек-невидимка» Г. Уэллса (режиссер-дебютант А. Захаров) и «Блистающий мир» А. Грина.

— Известное постановление ЦК КПСС «Об улучшении производства и показа кинофильмов для детей и подростков» обязывает работников всех киностудий усилить внимание к юному зрителю. Какие картины для детей создаются на «Мосфильме»?

— «Граждане вселенной» — это кинолента о ребятах младших классов, о том, как они настроились на встречу с инопланетянами и как подготовка к этому событию помогла их дружескому сплочению, развитию чувства коллективизма. Эксцентрическая комедия «Похищение» поднимает проблемы воспитания детей семьей и обществом и поэтому адресуется также взрослой аудитории. Обе киноленты поручены дебютантам — Н. Спириденко и С. Тарасенко. Как видите, в павильонах «Мосфильма» в этом году начинают свою творческую биографию немало выпускников ВГИКа.

— Мы затронули в своей беседе производственные дела нынешнего года. А каковы планы на следующий год?

— Ю. Озеров приступил к постановке киноэпопеи о начале Великой Отечественной войны — «Битва за Москву». С. Бондарчук будет работать над экранизацией пушкинского «Бориса Годунова». А. Салтыков готовится к съемкам эпического полотна «Господин великий Новгород», о подвиге жителей древнерусского города в период Великой Отечественной войны, М. Швейцер — к экранизации повести Л. Толстого «Крейцерова соната». Новые комедии поставят Г. Данелия и Л. Гайдай.

— Какие произведения советских писателей будут экранизироваться?

— Рассказы М. Шолохова («Бабий бунт» и другие, режиссер Ю. Чулюкин), роман Ч. Айтматова «И дольше века длится день» (режиссер И. Таланкин), повести Л. Карелина «Змеелов» и В. Ливанова «Мой бедный клоун», произведения Ю. Бондарева, В. Астафьева, М. Алексеева, С. Михалкова.

В портфеле студии — сценарии В. Черныха «Верными останемся» — о политическом и военном содружестве стран — участниц Варшавского договора, Б. Можаева «Запах мяты и хлеб насущный» — об острых проблемах современного села, А. Володина «Блондинка» — о непростой женской судьбе, Ю. Нагибина — о жизни и деятельности выдающегося композитора и пианиста С. Рахманинова.

Планы студии будут обогащаться новыми произведениями советских писателей, отражающими актуальные проблемы современной жизни нашего общества.

«Ленфильм»

А. ЖУРАВИН,
зам. главного редактора киностудии

Искусство живет правдой невыдуманных, реальных конфликтов, и тем отрадней, что на июньском (1983 г.) Пленуме ЦК КПСС прозвучал призыв усилить наступательность нашей пропаганды, смело ставить острые проблемы жизни.

Игровое кино не так подвижно, как литературная публицистика или кинодокументалистика. Художественный фильм вынашивается долго. Иногда годы проходят от сценарного замысла до первого киносеанса. И все-таки сегодня киностудия «Ленфильм» стремится жить в едином ритме со страной.

Неспешное, неторопливое искусство художественного кинематографа меняет свой ритм. Все чаще газетный очерк, интересный факт, взятый из жизни, становятся отправной точкой будущего фильма.

Так, В. Черных и П. Корякин в основу своего сценария положили интересный опыт одного из омских заводов, где был поставлен социально-психологический эксперимент: молодым инженерам — резерву руководства — на короткое время были вручены бразды управления производством. Картину «Дублер начинает действовать» ставит молодой режиссер Э. Ясан (его прежние работы — «В моей смерти прошу винить Клаву К.» совместно с Н. Лебедевым и «Придут страсти-мордасти»). Фильм затронет злободневные проблемы управления производством, экономики, отношения молодых к своему делу, призывая к активному формированию жизненной позиции. В нем снимаются такие известные зрителям актеры, как М. Глузский, И. Горбачев, Б. Плотников.

Серьезные надежды связываем мы и с такими сценариями, посвященными современному герою, как «Кораблестроители» А. Червинского и «Иск» А. Радова. О людях сегодняшней деревни хотят рассказать драматурги В. Трунин, Ю. Черниченко, А. Стреляный.

Разнообразны и многосторонни интересы наших кинозрителей, и кинематографисты, работающие на киностудии «Ленфильм», стремятся как можно полнее удовлетворять их.

В текущих и перспективных планах студии — историческая хроника «Челюскинцы», посвященная незабываемому подвигу советских первопроходцев Северного Морского пути во главе с О. Ю. Шмидтом. Над этим сценарием лауреата Ленинской премии писателя О. Курганова работает режиссер М. Ершов, известный фильмами «Родная кровь», «Первая Бастилия», «На пути в Берлин», «Блокада», «В старых ритмах».

С. Микаэлян, завоевавший признание картинами «Премия», «Иду на грозу», «Расскажи мне о себе», «Вдовы», «Влюблен по собственному желанию», готовится к съемкам по своему сценарию остросюжетного политического фильма «Рейс 222», в котором найдет отражение острейшая идеологическая борьба мира социализма с происками империалистических кругов.

В. Соколов, поставивший картины «Друзья и годы», «Я — актриса», «Здесь наш дом», «Родителей не выбирают», вместе с драматургом А. Шульгиной написал сценарий двухсерийного фильма «Метро» — о начале строительства ленинградского метрополитена, прерванного войной, и о том, как метростроевцы в тяжелые годы блокады под разрывами бомб и снарядов, умирая от голода и холода, строили «дорогу жизни», возводили укрепления и мосты, обороняли родной город, приближая День Победы, чтобы вернуться к главному делу своей жизни — созданию метро в городе на Неве.

Один из ведущих мастеров «Ленфильма» режиссер И. Авербах (напомню его картины — «Степень риска», «Монолог», «Чужие письма», «Объяснение в любви», «Голос») начинает работать над фильмом «Зимняя вишня» по сценарию В. Валуцкого. В основе его сюжета — история трех молодых женщин, каждая из которых проходит трудный путь к осуществлению своей мечты. Дружба, взаимная поддержка помогают им уйти от нравственных компромиссов, преодолеть житейские сложности и сохранить несмотря ни на что светлое мироощущение и надежду на будущее.

Творческие планы коллектива студии предусматривают более энергичные поиски в области формы, зрелищности, жанрового разнообразия.

С маркой «Ленфильма» выйдет ряд комедий. Так, В. Мельников (постановщик картин «Начальник Чукотки», «Семь невест ефрейтора Збруева», «Здравствуй и прощай», «Ксения — любимая жена Федора», «Две строчки мелким шрифтом») снимает в этом жанре фильм «Баиньки» (по повести А. Житинского «Снюсь»). Герой комедии — скромный, застенчивый человек, сотрудник некоего НИИ — обнаруживает в себе удивительный дар — внушать окружающим собственные сны. Эта фантастическая и смешная история несет в себе серьезную мысль об ответственности таланта перед людьми и перед самим собой. В картине снимаются известные актеры И. Смоктуновский, М. Козаков, Е. Леонов, Е. Глушенко, Ю. Бондарев, В. Бочкарев.

Ясно выраженную сатирическую направленность имеет другая комедия — «Блондинка за углом», сценарий которой написал А. Червинский. Режиссер В. Бортко (поставивший фильмы «Мой папа — идеалист» и «Комиссия по расследованию») привлек для участия в картине популярных актеров А. Миронова, Е. Соловей, Е. Ханаеву. А роль Блондинки, очаровательной и вполне современной деловой девушки из универсама, которой показалось, что все в этом мире ей подвластно, исполняет молодая, но уже известная зрителям по ряду фильмов (например, «Нежданно-негаданно») Т. Догилева.

Музыкальный комедийный фильм «Небывальщина» по мотивам русских народных сказок ставит молодой режиссер С. Овчаров.

Научная фантастика представлена в планах студии фильмами Л. Менакера «Сны профессора Доуэля» (по известному роману А. Беляева), В. Гурьянова «Контакт» по сценарию С. Гервасиева.

Над новым спортивным фильмом вместе с известным сценаристом В. Ежовым работает режиссер В. Садовский (его прежние работы — тоже о спорте: «Ход белой королевы», «Одиннадцать надежд», «Удар, еще удар...», «Все решает мгновение»).

Живой отклик среди творческих работников студии получило известное постановление ЦК КПСС о дальнейшем развитии детского и юношеского кинематографа. Мы хорошо знаем, как ждут в наших кинотеатрах новые фильмы для детей и юношества и, продолжая утвердившуюся традицию, стараемся ежегодно выпускать три-четыре картины, предназначенные для этой самой многочисленной нашей аудитории.

На съемочных площадках идет работа над лентой «Магия черная и белая» для ребят 10—12 лет. Снимает ее Н. Бирман по сценарию В. Приемыхова (он известен и как актер, например, по фильмам «Жена ушла» и «Пацаны»).

В героико-приключенческом жанре решает свой новый фильм М. Ордовский, обратившийся к сценарию В. Фрида и Ю. Дунского «Каждый десятый», повествующему о разгроме колчаковских войск в Сибири в годы гражданской войны.

Один из опытнейших режиссеров, много лет работающий в области детского кинематографа, Н. Кошеверова (ей принадлежат фильмы «Золушка» — совместно с М. Шапиро, «Как Иванушка-дурачок за чудом ходил», «Тень», «Царевич Проша», «Старая, старая сказка», «Ослиная шкура», «Соловей») начинает съемки картины «И вот пришел слон» по рассказу А. Куприна.

К юношам и девушкам, проходящим нелегкий путь взросления, обращен фильм сценариста и режиссера С. Потепалова «Подслушанный разговор», продолжающий направление известных молодежной аудитории фильмов «Ключ без права передачи», «Не болит голова у дятла», «В моей смерти прошу винить Клаву К.».

Молодежной аудитории предназначен и находящийся в работе фильм по сценарию С. Микаэляна и А. Васинского «Всесоюзный розыск», в основе которого — пьеса А. Чхеидзе «Свободная тема». Маленьким зрителям адресуется картина «В чем душа держится», сценарий которой пишет В. Вербин по мотивам «Книжки про Гришку» ленинградского писателя Р. Погодина.

В титрах картин «Ленфильма» все чаще встречаются имена режиссеров-постановщиков, пока еще не известных широкому зрителю. И это естественно. На смену старейшим мастерам приходит молодежь. В прошлом году шесть картин студии из шестнадцати сняли дебютанты. В этом году их будет восемь, то есть половина фильмов года доверена молодым режиссерам.

Круг их интересов достаточно разнообразен. Они обращаются к сложному внутреннему миру сельского интеллигента («Деревенский доктор» — реж. В. Сорокин), к судьбе талантливой киноактрисы, ищущей свое место в жизни и искусстве («Актриса прошлых лет» — реж. В. Бутурлин), к противоречиям, потерям и радостям семейной жизни («Букет мимозы и другие цветы» — реж. М. Никитин).

В планах «Ленфильма» — создание совместной с кинематографистами Вьетнама картины «Перед крахом» по роману М. Домогацких — об освободительной войне вьетнамского народа. Заключено также соглашение с кинематографистами Индии о постановке фильма, посвященного русскому музыканту и театральному деятелю Г. Лебедеву, отдавшему лучшие годы своей жизни развитию индийской культуры.

Совместных усилий кинематографистов разных стран потребует постановка фильмов «Посол по особым поручениям» по сценарию А. Мишарина, «Кузнецкий мост» — экранизация одноименного романа С. Дангулова, «Контракт века» по сценарию Э. Володарского и В. Чичкова — о сложной политической борьбе, развернувшейся вокруг строительства газопровода.

Задачи, поставленные партией перед советским искусством, определяют поиски всех советских кинематографистов, в том числе и коллектива киностудии «Ленфильм».

«Казахфильм»

Л. КАИРБЕКОВА,
редактор

По своей оснащенности «Казахфильм» сегодня не уступает многим студиям братских республик. Ежегодно мы выпускаем четыре художественных, более 50 хроникально-документальных и научно-популярных и четыре — пять мультипликационных кинолент.

На экране 1984 года студия будет представлена разнообразными по жанру и тематике работами. Так, фильм «Млечный путь» (авторы сценария — Б. Габитов и С. Бодров, режиссер — Л. Тажбаев) расскажет о периоде Великой Отечественной войны, о мужестве и героизме советских людей в тылу. Картина посвящена казахским гуртовщикам, которые перегоняют из степей Казахстана в разоренную фашистскими оккупантами Донецкую область стада крупного рогатого скота. Долгий и трудный путь, пройденный людьми через покалеченные войной земли, — тяжкое испытание, в котором закаляются характеры. Трудовым подвигом казахских гуртовщиков назвали газеты военного времени этот большой перегон скота во имя спасения людей от голода

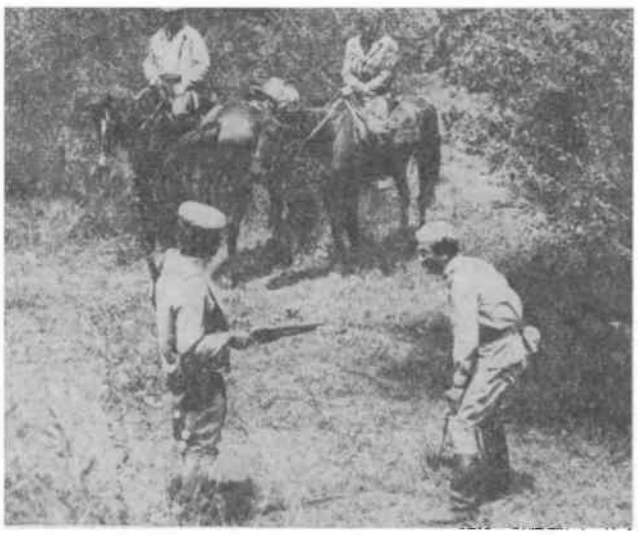

Кадр из фильма «Млечный путь»

Кадр из фильма «Неизвестная история сына»

В жанре мелодрамы решена картина «Неизвестная история сына» по мотивам одноименной повести казахского писателя Т. Абдикова, призывающая к бережному, ответственному отношению людей друг к другу. Тяжелое потрясение выпало на долю героя фильма — старого Кожабека. Его сын трагически погиб в автомобильной катастрофе, и после этого отец узнал, что его красивый и талантливый сын был черствым и безответственным человеком. И духовная потеря оказывается для старика больнее, чем физическая. Кожабек находит женщину — мать его внука. Обретут ли они друг друга сейчас, после того, что случилось?

Картину снимает дебютант в полнометражном игровом кино режиссер С. Жармухамедов.

На побережье горного озера Иссык-Куль начались съемки веселой кинокомедии по сценарию С. Бодрова и З. Ергалиевой «Сладкий сок внутри травы», в которой снимаются школьники 6—7-х классов Алма-Аты. Режиссер — А. Альпиев. Юная героиня фильма Сюйрик переживает первую неразделенную любовь. О ее поступках, взаимоотношениях с сестрами, родителями и друзьями повествует этот забавный кинорассказ.

Жанр сказки всегда привлекателен как для детской, так и для взрослой аудитории. На студии создается героическая сказка, тяготеющая к эпосу, «Еркенже — девятый сын» по мотивам казахских народных сказок (сценарий О. Бондаренко, режиссеры — В. Пусурманов и В. Чугунов). Еркенже, девятый сын Ерназара, отправляется на поиски отца и восьмерых братьев, заколдованных злым Тасболом. Силой своего духа Еркенже побеждает чары Тасбола и освобождает близких. Борьба между созиданием и разрушением, корыстью и бескорыстием, светом и тьмой, добром и злом — в основе этого фильма. «Старуха из аула» — так будет называться комедия, сценарий для которой написал Т. Нурмагамбетов. Фильм снимает один из старейших казахских режиссеров А. Карсакпаев, киноленты которого «Тревожное утро», «Меня зовут Кожа́», «Алпамыс идет в школу» широко известны за пределами республики. Фильм расскажет о перипетиях, в которые попадают выпускники сельской средней школы, приехавшие в Алма-Ату поступать в вузы. Их сопровождает старая Назипа, беспокойная и активная женщина, которая и станет главной героиней будущего фильма. Столкновение с городом, чуждым ей по ритму жизни и взаимоотношениям людей, рождает целый ряд комических ситуаций.

Широко известен у нас в стране и за рубежом фильм «Кыз Жибек». Режиссер его С. Ходжиков работает сейчас над сценарием о прославленном казахском борце, жизнь которого овеяна легендами, — Хаджи Мукане.

Жизни и подвигу героини Великой Отечественной войны Алии Молдагуловой будет посвящен фильм «Баллада о снайпере». Сценарий написали М. Симашко и С. Аскаров.

Сценарий В. Михайлова и Г. Шалахметова «Экибастуз — 1990» посвящен созданию крупнейшего в нашей стране топливно-энергетического комплекса, сооружаемого в Казахстане, судьбам, надеждам и тревогам тружеников этого промышленного гиганта.

О нравственных поисках уже немолодого человека рассказывает киноповесть О. Сулейменова «Индийский мотив». Мотив любви и добра всегда звучит в человеке, и важно не заглушить его, а дать зазвучать в полную силу — это главная мысль картины. Фильм будет снимать режиссер Л. Сон, постановщик картин «Хлеб и соль», «Объяснение в любви», «Дополнительные вопросы», «Отчим».

Репертуар февраля

«Военно-полевой роман»

В серо-кровавых фронтовых буднях она явилась молоденькому солдату будто из мира грез и юношеских, не успевших сбыться мечтаний — цветущая, счастливая, уверенная в своей красоте. Казалось, нет в ее жизни ни окопов, ни раненых, которых она перевязывает, ни смертей, которые она видит каждый день, ни разрывов снарядов, которые могут не пощадить и ее. Потому что подоспела ее пора любить и любима она красивым комбатом. И не желает считаться с грозными обстоятельствами войны, бросая им отчаянный и дерзкий вызов. А неведомый ей, неприметный в солдатской массе, невзрачный и тихий Саша Нетужилин безмолвно провожал девушку своей мечты восторженным взглядом и мысленно бросал к ее ногам все цветы мира...

Кончилась война, ушли в мирную жизнь своими разными дорогами солдаты. Нетужилин женился, работал киномехаником и учился в институте. Жизнь его текла спокойно и размеренно, пока однажды не повстречал он свою любовь, едва узнав ее в грубой, неряшливой продавщице пирожков, за юбку которой угрюмо держалась маленькая девчушка.

Все перевернулось в сердце Нетужилина. Захлестнула боль за погибшую красоту, острое желание помочь, возродить свой идеал. И Саша уже не мог не прийти к лотку с пирожками завтра, послезавтра... Он вошел в жизнь Любы, чтобы помочь вернуть ей женское достоинство, заставить поверить в себя, в людей, освободиться от злого цинизма. И это ему удалось. Люба воспряла, вновь стала влекущей и обворожительной и... покорила сердце одного достойного человека, который назвал Любу своей женой, искренне привязался к ее дочке. А Нетужилин все страдал и не мог забыть Любу. Его умная и чуткая жена Вера это понимала и тоже страдала, но не покидала его, потому что искренне любила своего благородного и доброго Сашу, жалела его...

Из этой мелодраматической истории о жизни обычных людей, рассказанной с мягким юмором и трогательной влюбленностью в героев, мы вынесем уроки высокой нравственности, главный из которых в том, что самое прекрасное в человеке — его чуткое сердце, его желание творить добро, его умение любить.

Эта мысль освещала и фильмы «Верность», «Городской романс», «Безотцовщина», «В день праздника», «Любимая женщина механика Гаврилова». Герои их согревают нас человеческим теплом, открытостью души, своей верой и надеждой. Горести и радости их близки и понятны нам, потому что это те люди, которых большинство в нашей жизни. Во всех этих картинах отчетливо видна личность их создателя — режиссера Петра Тодоровского

И последний его фильм с простым и безыскусным названием — «Военно-полевой роман» отмечен гармонией изобразительного, композиционного, звукового и цветового строя. П. Тодоровский — не только постановщик, но и автор сценария картины и даже соавтор композитора (И Кантюкова). Несомненно и его влияние на работу оператора Валерия Блинова. Потому что Тодоровский прекрасно знает разнообразные возможности съемочной камеры, ведь начинал он свой путь в кинематографе как оператор (снял фильмы «Жажда», «Весна на Заречной улице», «Два Федора»).

А удивительная достоверность образа главного героя — от его связи с жизненным опытом режиссера. П. Тодоровский из поколения Саши Нетужилина (и лейтенанта Никитина из «Верности»). Окончив в 1943 году Саратовское военно-техническое училище, младший лейтенант Тодоровский командовал взводом минометного батальона, штурмовал Берлин. Фронтовое прошлое сформировало его характер, его миропонимание и навсегда осталось в нем.

«Истинное удовлетворение доставила мне встреча с актерами Натальей Андрейченко (Люба) и Николаем Бурляевым (Нетужилин), — рассказывает постановщик картины. — Думаю, что у Андрейченко открылось «второе дыхание». Ее талант многогранный, природный и открытый, как и характер — добрый и человечный. Кинематографическая жизнь этой актрисы впереди. Николай Бурляев — актер глубокий. Он взволнованно работал над образом Саши Нетужилина, человека не громкого, не книжного. Его герой — цементирующее начало, стержень нашей истории. Веру играет Инна Чурикова. Она актриса неожиданных решений. Потрясают ее музыкальность и чувство юмора». В остальных ролях снялись В. Проскурин, А. Мартынов, З. Гердт, Е. Козелькова.

Производство Одесской киностудии.

«ВОЕННО-ПОЛЕВОЙ РОМАН»
Одесская киностудия, цветной. Автор сценария и режиссер — П. Тодоровский.

Герой фильма — скромный человек с большим сердцем. Он помогает любимой женщине, судьбу которой сломала война, вновь поверить в свои силы, обрести себя. В главных ролях — Н. Бурляев, Н. Андрейченко, И. Чурикова.

«Ворота в небо»

Владимир Баскаков — доктор искусствоведения, профессор, статьи и рецензии которого уже много лет появляются на страницах газет и журналов. Любителям кино хорошо известны его книги «Спор продолжается», «Противоречивый экран», «В ритме времени», посвященные важнейшим явлениям и процессам современного киноискусства, идеологической борьбе на экранах мира.

Владимир Баскаков — прозаик. Несколько лет назад были опубликованы в журнале «Знамя», а затем вышли отдельной книгой его военные повести «Кружок на карте», «Эшелоны», «Ворота в небо» и «Ночь перед рассветом». Среди их героев — юный лейтенант Боев, бывший студент-филолог, младший политрук, а затем капитан Покровский, выпускник литинститута. Можно предположить, что эти образы в какой-то степени автобиографичны. Ведь и сам В. Баскаков ушел на фронт, прервав учебу на филологическом факультете университета, сотрудничал в армейской газете.

А режиссер Дамир Вятич-Бережных с 17 лет воевал во взводе бронебойщиков. После войны окончил ВГИК. Работал в научно-популярном кинематографе, затем — в качестве второго режиссера — участвовал в создании художественных картин «Илья Муромец» и «Хождение за три моря». В 1960 году вместе с Ж. Древилем поставил фильм «Нормандия — Неман». С тех пор на экраны вышли его киноленты «По тонкому льду», «Доктор Вера», «Золото», «Петр Рябинкин», «Стажер». Почти все работы Д. Вятича-Бережных — о Великой Отечественной. Его приверженность военной тематике не случайна. «Как бывший фронтовик, — говорит режиссер, — я чувствую себя в долгу перед товарищами, павшими в боях за Родину».

В 1980 году Д. Вятич-Бережных поставил по мотивам нескольких повестей В. Баскакова фильм «Корпус генерала Шубникова». В нем показаны действительные события, происходившие зимой 1942 года на Калининском фронте, в лесах под Великими Луками. Это определило стилистику

● *Текст для афиш*

«ВОРОТА В НЕБО»

«Мосфильм», цветной. Режиссер — Д. Вятич-Бережных.

Новая встреча с персонажами картины «Корпус генерала Шубникова». В фильме заняты Г. Жженов, А. Васильев, В. Хромушкин, Т. Божок, Ю. Назаров.

картины — она была сделана в документальной манере.

В основе нового фильма режиссера «Ворота в небо» (сценарий В. Баскакова и К. Рапопорта) — одноименная повесть. Это как бы продолжение «Корпуса генерала Шубникова»; мы вновь встречаемся с героями предыдущей киноленты, знакомимся и с новыми персонажами.

Два года разделяют время действия этих картин. Война идет к концу. Наши войска уже вышли к Одеру. Вражеская оборона снята и растерзана «в клочья, в дым, в прах». Корпус Шубникова вырвался вперед, а тылы растянулись, горючее отстало.

Когда автоцистерны доставили из-за Вислы бензин и солярку, Шубников приказал штабу разослать толковых офицеров на грузовиках по дорогам, дав каждому по нескольку бочек горючего: надо было оперативно подтянуть отставший транспорт и особенно пушки. Среди тех, кто получил это задание, был и полковник Лебеденко, опытный и знающий боевой офицер.

Военный корреспондент капитан Никольский, проведя почти сутки на Одере, тоже отправился в тыл, в свою редакцию корпусной газеты, которая застряла в деревне Химмельпфорт — тоже из-за отсутствия горючего. «Довольно странное для деревни название», — подумал подъезжая к ней Никольский. И, припоминая немецкие слова, перевел: «Небесные ворота или, может быть, ворота в небо?»

Здесь, в деревне с таким странным названием, и разворачиваются основные события фильма. Здесь Никольский встретился с Лебеденко, доставившим горючее, с девушками из банно-прачечного отряда и их начальником старшиной Горобцом, с экипажем подбитого танка и расчетом неподвижной — поврежден мотор грузовика — «Катюши». Все вместе они составили гарнизон деревни, которому неожиданно пришлось принять бой с фашистским танковым полком, пытающимся вырваться из окружения.

На экране проходят всего два дня Великой Отечественной. Два дня в преддверии полной победы над врагом. Коротким оказалось наше знакомство с героями фильма, но мы успели узнать их и полюбить.

«Задача кино, как мне кажется, — говорит Д. Вятич-Бережных, — дать такой «крупный план» войны, чтобы сделать ее частью душевного опыта зрителя. Не просто напомнить, а помочь почувствовать, пережить то, что пережили отцы и деды».

Картина «Ворота в небо» создана на киностудии «Мосфильм». Оператор-постановщик — Анатолий Николаев. Художник-постановщик — Алексей Лебедев. Композитор — Евгений Птичкин. Текст песен Роберта Рождественского.

В ролях — Валерий Хромушкин (Никольский), Георгий Жженов (Лебеденко), Анатолий Васильев (Шубников), Юрий Назаров (Горобец), Татьяна Божок (Вера), Эрнст Романов (журналист Рубинов) и другие.

«Я тебя никогда не забуду»

Началом большого пути в искусстве Павла Кадочникова стало участие в фильме «Совершеннолетие» в 1935 году. Молодому актеру, выпускнику Ленинградского театрального училища, сразу стали доверять ответственные и разнообразные роли. С. Юткевич поручил недавнему дебютанту сыграть в фильме «Яков Свердлов» рабочего паренька Леньку Сухова и писателя Максима Горького. Три образа создал П. Кадочников в «Иване Грозном» С. Эйзенштейна — «умом прискорбного» претендента на русский престол князя Владимира Старицкого, халдея в «пещном действе» и царского духовника Евстафия. А вскоре актер снялся в фильме совсем иного плана — музыкальной комедии «Антон Иванович сердится» (роль композитора Мухина).

Дальнейший творческий путь П. Кадочникова отмечен постоянными поисками в воплощении самых разных образов. Это были и сильные мужественные люди, достойные подражания (майор Федотов в «Подвиге разведчика», летчик Алексей Мересьев в «Повести о настоящем человеке», Ратанов в «Голубых дорогах», Добрынин в ленте «У них есть Родина»), и лирические герои (мотогонщик Ермолаев в «Укротительнице тигров», инженер Рыбальченко в «Медовом месяце», пенсионер Дедушкин и ученый Светов в «Запасном игроке»). В последнее время Кадочникову довелось работать над образами классического репертуара: полковник в отставке Трилецкий («Неоконченная пьеса для механического пианино»), чиновник Орлов («Рассказ неизвестного человека»), английский аристократ лорд Кавершем («Идеальный муж»).

По-прежнему актера интересуют разноплановые, порой противоположные аспекты человеческой личности. Он сыграл французского социалиста Поля Лафарга («Ленин в Париже»), Ромена Роллана (телефильм «Жизнь Бетховена») и бандита и убийцу Кашлева («Пропавшие среди живых»).

Все эти образы, созданные актером, неповторимо индивидуальны. «В персонаже меня интересует, в первую очередь, характер, его нужно почувствовать, и тогда, я знаю, правда духовного существования найдет свое выражение во внешних деталях», — говорит П. Кадочников.

Актера издавна привлекала режиссура. В 1965 году он вместе с Г. Казанским поставил героическую комедию «Музыканты одного полка», позже экранизировал пьесу-сказку А. Островского «Снегурочка».

«Я тебя никогда не забуду» — его третья режиссерская работа. Кадочников — и автор сценария, в основу которого лег один из его документальных рассказов, с которыми актер выступает на эстраде. Обращаясь к зрителям в авторском прологе фильма, П. Кадочников так объясняет свой замысел: «Взяться за сценарий меня побудило подлинное письмо одного фронтовика, его отклик на радиопередачу. В письме он рассказал о своей судьбе, и этот рассказ меня бесконечно взволновал, тронул до глубины души...»

И действительно, мало кого может оставить равнодушным история любви сержанта Федора Бочкарева и медсестры Поли Ивановой. Они встретились в операционной. Федор умирал от ран, а Поля помогла ему вернуться к жизни, отдав свою кровь. А потом быстро пролетели короткие дни счастья, и наступила долгая разлука. Федор снова сражался, попал в плен, бежал, оказался в отряде французских партизан... И разошлись их пути. После войны Федор и Поля долго искали друг друга, но тщетно. Случайная встреча через много лет была запоздалой и горькой...

В роли Федора зрители увидят актера театра имени Евг Вахтангова Евгения Карельских. Наиболее известные его киноработы — в фильмах «Переступи порог», «Обелиск», «Собственное мнение», «Баламут», «Черная береза». Еще школьницей начала сниматься исполнительница роли Поли Ирина Малышева. Она участвовала в создании картин «Сто дней после детства», «Факт биографии», «Принцесса на горошине», «Меня ждут на земле», «Хочу быть министром», «Портрет с дождем», «Мятежная баррикада».

Оператор — Александр Чаров.

Производство киностудии «Ленфильм».

• *Текст для афиш*

«Я ТЕБЯ НИКОГДА НЕ ЗАБУДУ»
«Ленфильм», цветной.

Третья режиссерская работа известного актера П. Кадочникова — повесть о большой любви, рожденной в огне войны. В главных ролях — Е. Карельских и И. Малышева.

«ВОРОБЕЙ НА ЛЬДУ»
Киностудия имени М. Горького, цветной. Автор сценария и режиссер — В. Ховенко.

Веселый и поучительный рассказ о нелегком пути в спорт пятиклассника Саши Воробьева.

Репертуар февраля

В февральском репертуаре традиционно большое место отведено лентам о Великой Отечественной войне. Среди них такие, как «ВОРОТА В НЕБО» * («Мосфильм», широкоэкранный, цветной, 9 ч.), «ВОЕННО-ПОЛЕВОЙ РОМАН» *(Одесская киностудия, цветной, 9 ч.), «Я ТЕБЯ НИКОГДА НЕ ЗАБУДУ» * («Ленфильм», широкоэкранный, цветной, 9 ч.), о которых рассказано на предыдущих страницах.

Героическому труду танкостроителей в годы войны посвящена картина «ЗДЕСЬ ТВОЙ ФРОНТ» * (Свердловская киностудия, 8 ч.). В основу сценария, созданного известным драматургом Геннадием Бокаревым, положен действительный факт: в первые месяцы войны уралмашевцы сумели удвоить производство танков Т-34, сыгравших немалую роль в разгроме бронированных фашистских войск. В день, когда Уралмаш одержал эту трудовую победу, от наркома пришла телеграмма, предлагавшая увеличить выпуск танков вдвое... И коллектив в кратчайший срок еще раз удвоил производство мощного оружия.

Фильм поставил Эдуард Гаврилов, известный по картинам «Хочу, чтобы он пришел», «Моя Анфиса», «Владивосток, год 1918». В фильме заняты популярные актеры Михаил Грузский, Андрей Мартынов, Николай Гринько, Марина Яковлева, Роман Громадский.

Периоду укрепления Советской власти в деревне в первые послереволюционные годы посвящена картина студии имени А. П. Довженко «ТРИ ГИЛЬЗЫ ОТ АНГЛИЙСКОГО КАРАБИНА» * (цветная, 9 ч.), снятая в приключенческом жанре. Автор сценария — Борис Силаев, режиссер — Владимир Довгань. В ролях — Ярослав Гаврилюк, Федор Шмаков и другие.

Две картины обращены к молодежи. Герой фильма «ВОРОБЕЙ НА ЛЬДУ» * (студия имени М. Горького, широкоэкранный, цветной, 7 ч.) принадлежит к тем натурам, которые определяют свое место в жизни рано и навсегда. А пятиклассник Саша Воробьев решил стать хоккеистом. Едва достигнув 12 лет, Воробей, как зовут его мальчишки, едет поступать в знаменитую хоккейную школу к известному тренеру. В том, что его примут, у Воробья сомнений нет. Волнует другое: возьмут ли также его неуклюжего друга Диму? Но жизнь сыграла с юным героем злую шутку. Худенький, маленький, не совсем уверенно скользящий на коньках, Саша не произвел впечатления на тренера. Перспективным тому показался как раз тяжеловесный сильный Димка. Что делать мальчишке, который потерпел такое поражение? Смешной, тщедушный и хвастливый, он неожиданно оказывается волевым и упорным, его не могут остановить никакие препятствия. Рядом с опытными актерами (например, Витаутасом Томкусом в роли тренера) поразительно естественно и точно играет Слава Галиулин — Воробей. Автор сценария и режиссер картины — Валентин Ховенко.

Молодой режиссер Павел Чухрай, дебютировавший картиной «Ты иногда вспоминай», поставил по своему сценарию «КЛЕТКУ ДЛЯ КАНАРЕЕК» («Мосфильм», кашетированный, цветной, 8 ч.), обратившись к нравственным проблемам воспитания молодежи. Олеся и Виктор познакомились на вокзале. Оба они ушли из дома, чтобы не возвращаться. Виктор по наущению дружков совершил бессмысленную кражу и бежит от ответственности. Олеся не хочет больше находиться под одной крышей с отчимом — ничтожеством и спекулянтом. А вокзал — не просто место действия, а скорее символ начала новой дороги в жизни каждого из юных героев. Часы, проведенные вместе, помогли Олесе и Виктору многое понять и переоценить в себе, в своих отношениях с окружающими. В центральных ролях — Вячеслав Баранов, дебютировавший в «Кузнечике», и выпускница московской школы Евгения Добровольская. Среди других исполнителей — Алиса Фрейндлих (мать Олеси).

В этом месяце на экраны выходит широкоэкранный вариант картины «СКАЗКА СТРАНСТВИЙ» *, о которой мы рассказали в № 12 журнала (с. 22).

Студия «Молдова-филм» и Рижская представлены экранизациями. По мотивам известного молдавского писателя XIX века Василе Александри «История одного золотого» Валериу Гажиу снял музыкальную комедию «Я ГОТОВ ПРИНЯТЬ ВЫЗОВ» (цветная, широкоэкранная, 8 ч.). Герой ее — молодой поэт, который остался жив после дуэли благодаря золотой монете, положенной в жилетный карман. Об этой монете поэт сочинил несколько историй, высмеивавших нравы захолустного молдавского города. Они составили сюжет фильма. Композитор — Эдуард Лазарев. В главной роли — Александр Пономарев. В фильме также снялись Армен Джигарханян, Евгений Лебедев, Кахи Кавсадзе, Татьяна Васильева.

По мотивам романа классика советской латышской литературы Вилиса Лациса «КАМЕНИСТЫЙ ПУТЬ» Роланд Калниньш поставил на Рижской киностудии фильм под таким же названием (цветной, 9 ч., не разрешен для показа детям до 16 лет). Это история сына грузчика Роберта Ливиня, который благодаря своей целеустремленности, таланту и энергии становится в буржуазной Латвии архитектором, хорошим, уважаемым специалистом. Автор сценария — Эгон Ливс. В главной роли — Андрей Жагарс.

В выходящем на экраны пятом выпуске киноальманаха «Молодость» под названием «ПОЛОСА ВЕЗЕНИЯ» («Мосфильм», цветной, три новеллы, 9 ч.) — режиссерские дебюты. Герои первого сюжета «Визит» по сценарию Виктора Мережко в постановке Евгения Герасимова — молодой колхозник Семен и студентка Марина. Они встретились во время трудового семестра студентов и полюбили друг друга. Но так казалось только Семену... В ролях молодых героев — Олег Штефанко и Наталья Вавилова. Родителей Марины играют Светлана Немоляева и Вячеслав Невинный. Вторая новелла — «Полоса везения» — размышление о нравственных позициях человека, о бескомпромиссности и приспособленчестве, о твердости убеждений и мнимом успехе в жизни. Сценарий по мотивам рассказа Владимира Маканина «Ключарев и Алимушкин» написал Валентин Черных. Режиссер — Семен Морозов. В ролях — Виталий Соломин, Геннадий Сайфулин, Лариса Удовиченко, Анатолий Кузнецов. Фантастическая история о том, как в одном городе начали свободно продавать золотых рыбок, исполняющих желания, рассказано в последнем сюжете «Золотые рыбки», поставленном по сценарию Кира Булычева и Александра Майорова. Режиссер — Александр Майоров. В ролях — Галина Польских, Михаил Кононов, Николай Парфенов и другие.

В феврале повторно выпускается картина «ПРЖЕВАЛЬСКИЙ» («Мосфильм», 1951 г., цветная, 11 ч.). Она рассказывает о выдающемся русском путешественнике, который прошел более тридцати тысяч километров по Уссурийской тайге, Монголии, Китаю и Тибету, первым проник в неведомые области Центральной Азии. Автор сценария — Алексей Спешнев и Владимир Швейцер. Режиссер — Сергей Юткевич. В ролях — С. Папов (Пржевальский), Всеволод Ларионов, Борис Тенин, Сергей Мартинсон и другие.

Кинематография социалистических стран представлена пятью картинами. Две из них посвящены детям.

Югославский фильм «ДВЕ ПОЛОВИНКИ СЕРДЦА» (цветной, 7 ч.) — дебют в художественном кинематографе известного режиссера-документалиста Вефика Хаджисмаиловича. Основной темой его творчества всегда было детство. Остался верен ей Хаджисмаилович и в художественном кино. Герой фильма — мальчишка по имени Мак — переживает трагедию: его родители разводятся. Суд предлагает мальчику выбрать самому, с кем он хочет жить. Но он хочет быть и с отцом, и с матерью. Однако самые близкие и любимые ребенку люди наносят Маку еще один удар. Его не желают брать ни отец (против мальчика новая жена отца), ни мать (она стеснена в средствах). Сценарий написал сам режиссер. В ролях — Дамир Варга, Любиша Самарджич и другие.

В таком же положении оказался и другой мальчишка — Имре из венгерского фильма «ПРОТЯНИ МНЕ РУКУ» (цветной, 9 ч., не разрешен для показа детям до 16 лет). Он находится в детском доме. Мать давно сыном не занимается. А отца Имре вообще не знает. Автор сценария — Дьёрдь Ашперян. Режиссер — Миклош Маркош. В ролях — Арпад Амбор, Жуже Тёреки, Габо Конц, Нора Калди и другие.

Кинематографисты ГДР в фильме «ТВОЙ НЕИЗВЕСТНЫЙ БРАТ» (цветной, 8 ч.), поставленном по мотивам одноименного романа Вилли Бределя режиссером Ульрихом Вайсом, возвращают нас в мрачные дни фашизма и рассказывают об одном эпизоде борьбы немецкого сопротивления против гитлеровской тирании. Автор сценария — Вольфганг Трампе. В ролях — Уве Кокиш, Михаэль Гвиздек, Дженни Грелльман.

Чехословацкий фильм «ТРЕТИЙ ПРИНЦ» (цветной, 9 ч.) — сказка для детей и взрослых. Авторы сценария, написанного по мотивам сказки Карела Эрбена, — Ота Гофман и Антонин Москалик. Режиссер — Антонин Москалик. В ролях — Лубуше Шафранкова, Павел Травничек и другие.

Вьетнамская картина «ВОЗДУШНЫЕ ВОРОТА» (7 ч.) рассказывает о героической борьбе с американскими марионетками. Автор сценария — Нгуен Нгиеп. Режиссер — Ле Хыу Фыок. В ролях — Чан Фонг, Хыонг Суан и другие.

Среди произведений других зарубежных стран — повторно выпускаемый французский «ЧЕРНЫЙ ТЮЛЬПАН» (широкоэкранный, цветной, 10 ч., без права показа по телевидению), снятый по мотивам одноименного романа Александра Дюма. Впервые он вышел на экраны нашей страны в 1970 году и имел большой зрительский успех благодаря интересному сюжету, участию популярного актера Алена Делона (он играет две главные роли — разбойника Гийома по кличке «Черный тюльпан» и его брата, благородного Жюльена), мастерству режиссера Кристиана-Жака, известного у нас в стране по картинам «Пармская обитель», «Фанфан-тюльпан», «Если парни всего мира» и др.

Если «Черный тюльпан» — это типично коммерческий фильм, то еще одна французская картина, выходящая в феврале, «ПРОВИНЦИАЛКА» (кашетированная, цветная, 9 ч., без права показа по телевидению) режиссера Клода Горетта может быть отнесена к серьезным произведениям искусства. Глазами героини Кристины Делюме, приехавшей в Париж из провинциальной Лотарингии, мы увидим сегодняшнюю столицу Франции — огромный город, где никому нет дела до другого и где молоденькая девушка, даже если она, как Кристина, имеет специальность, практически не может хорошо устроиться, если не пойдет на сделки со своей честью. Кристина не завоевывает Париж, но и Париж не завоевывает ее. Девушка возвращается домой, узнав много горькой правды о жизни, но остается такой же цельной, чистой и бескомпромиссной, какой была. И в этом ее победа. В роли Кристины — восходящая звезда французского экрана Натали Бэй, которую советские зрители видели в фильме «Неделя отпуска».

Египетский фильм «БРАТЬЯ-ВРАГИ» (цветной, 2 серии по 7 ч., не разрешен детям до 16 лет, без права показа по телевидению) — своеобразная экранизация романа Ф. Достоевского «Братья Карамазовы». Режиссер — Хисам эд-Дин Мустафа, известный нам по картинам «Черные очки» и «Убийство в тихом квартале». Авторы сценария — Рафик Сибан, Набиха Лютфи и Хисам эд-Дин Мустафа. В ролях — Хусейн Фахми, Самир Сабри, Яхья Шахин и другие.

Фильм «ВДОВА МОНТЬЕЛЬ» (совместное производство кинематографистов Венесуэлы, Кубы, Колумбии и Мексики, цветной, 9 ч., без права показа по телевидению) — экранизация одноименного рассказа выдающегося современного колумбийского писателя Габриэля Гарсиа Маркеса. Авторы сценария — Мигель Литтин и Хосе Агустин. Режиссер — Мигель Литтин. В ролях — Джеральдина Чаплин, Нельсон Вильягра и другие.

■

* Звездочкой отмечены фильмы, печатающиеся также на 16-мм кинопленке.

Картины, представленные на конкурс, оценивались жюри по семи разделам.

Среди игровых лент жюри решило первый приз не присуждать. Серебряной медали и диплома удостоен фильм студии имени М. Горького **«Непобедимый»**, посвященный памяти заслуженного мастера спорта, основоположника борьбы самбо А. Харлампиева. **А. Ростоцкий**, создавший его образ на экране, получил диплом жюри за лучшую мужскую роль.

Бронзовой медалью и дипломом награждены две картины — **«Перелет через Атлантику»** (Литовская киностудия) и **«Девушка и Гранд»** («Ленфильм»). Первая из них рассказывает о трансатлантическом перелете из США в Европу, который 50 лет назад совершили два литовских авиатора Дарюс и Гиренас, вторая — о спортивных и жизненных испытаниях, через которые прошли героиня фильма Марина Кошевая и ее конь Гранд. **М. Дюжева**, создавшая образ Кошевой, удостоена диплома жюри за лучшую женскую роль.

По разделу мультипликационных фильмов были вручены две награды: золотая медаль и диплом — ленте киностудии «Союзмультфильм» **«Олимпионики»**, повествующей об истории Олимпийских игр, и серебряная медаль и диплом — картине **«Семейный марафон»** (Киевская студия научно-популярных фильмов), в комедийной форме рассказывающей о жизни современной женщины, ежедневно преодолевающей марафонские дистанции.

Из представительной программы документальных лент жюри выделило фильм **«Золотая лихорадка»**, удостоив его золотой медали и диплома. Эта картина литовских кинематографистов рассказывает об участии в чемпионате СССР баскетбольной команды «Жальгирис». Авторы сценария **Ф. Каузонас и В. Старошас** (последний был также режиссером и оператором фильма) награждены дипломом фестиваля за лучший киносценарий и лучший дикторский текст.

Серебряная медаль и диплом вручены ленте грузинской студии научно-популярных и документальных фильмов **«Человек из Очамчиры»** — о футбольном тренере Б. Какубаве, который тренирует все городские команды: взрослую, юношескую и детской спортивной школы.

Бронзовая награда вручена авторам картины **«Дело не в рекордах»** («Беларусьфильм») — проблемной ленты о важности массовой физической культуры и спорта.

Среди научно-популярных лент лучшей признана **«Гимнастика — год 2000»** («Центрнаучфильм»), авторы которой размышляют о путях развития этого вида спорта до конца нашего века.

Лента Свердловской студии **«Соловьиная роща»**, знакомящая зрителей с оздоровительным физкультурным комплексом металлургического завода в г. Аше Челябинской области, удостоена серебряной медали и диплома.

Бронзовая награда вручена фильму **«С аквалангом — в глубь веков»** («Центрнаучфильм») — об энтузиастах, проводящих свой отпуск в археологических экспедициях.

По разделу репортажных фильмов о спортивных событиях первого приза удостоена картина «Беларусьфильма» **«В атаке вся команда»** — о минской футбольной команде «Динамо», в 1982 году завоевавшей звание чемпиона страны.

Серебряная медаль и диплом вручены двум лентам — **«Давид Кипиани»** (Гостелерадио Грузии) и **«Прощай и здравствуй, волейбол»** (**«Ленкинохроника»**), посвященной истории отечественного волейбола.

Бронзовой награды удостоены также два фильма — **«Окрыленные»** (Гостелерадио СССР) — о планерном спорте и **«Испытатели»** — об испытателях новых моделей парашютов.

Лучшим учебным фильмом жюри назвало белорусскую ленту **«Техника воднолыжного спорта»**, серебряная награда — у картины **«Синхронное плавание»** («Союзспортфильм»). Бронзовые медали у двух фильмов — **«Спортивная стрельба и лазер»** (Киевская студия научно-популярных фильмов) и **«Азбука вольной борьбы»** («Союзспортфильм»).

По разделу спортивных киножурналов первый приз вручен **«Спортивному обозрению» № 2** (Рижская студия), рассказывающему о массовых состязаниях по бегу. Киножурналы **«Советский спорт» № 6** (ЦСДФ) и **«Воин — спортсмен»** удостоены серебряной награды. Бронзовая медаль вручена **специальному выпуску киножурнала «Северный Кавказ» № 26** (Северо-Кавказская студия кинохроники), посвященному чемпионату СССР по вольной борьбе, проходившему в г. Орджоникидзе. Ему же вручен приз редакции журнала «Спортивная жизнь России».

Журнал «Киномеханик» также учредил специальный диплом. Им награжден фильм **«До следующей горы»** (Гостелерадио Северо-Осетинской АССР), рассказывающий о редком виде спорта — мотоальпинизме. Герой картины мастер спорта Ц. Гиоев поднялся на мотоцикле на Казбек.

Лучшим режиссером в документальном кино признан рижанин **А. Эпнерс** («Скрещенный шаг» и «Спортивное обозрение» № 2).

Дипломы за лучшую операторскую работу получили: по художественным фильмам — **В. Климов** («Аукцион»), по документальным — **Ю. Подниекс** («Скрещенный шаг»), **Ю. Горулев, С. Коновалов, В. Цеслюк** («В атаке вся команда»).

Дипломом жюри за образное отображение массового физкультурного движения и призом Литовского республиканского совета ДСО «Динамо» отмечена лента эстонских кинематографистов **«Тартуский марафон»**.

Завершая на страницах «Правды» свой отчет о IX Всесоюзном фестивале спортивных фильмов, член жюри кинодраматург Д. Полонский писал: «Хотелось бы надеяться, что наш кинопрокат сумеет помочь лучшим фильмам, отмеченным на смотре, встретиться с массовой зрительской аудиторией (проблема, кстати, насущная для всего нашего короткометражного кинематографа), ибо эти фильмы рассказали не только о прекрасном и многоликом лице спорта, силе и красоте, но и прежде всего о той человеческой нравственности и любви к жизни, которая тоже является преградой на пути конфликтов, потрясающих сегодня планету».

Мы присоединяемся к этому призыву и предлагаем читателям подборку кинолент на спортивную тему. Важно, чтобы киноработники страны внесли свой достойный вклад в пропаганду средствами киноискусства массовой физической культуры и спорта.

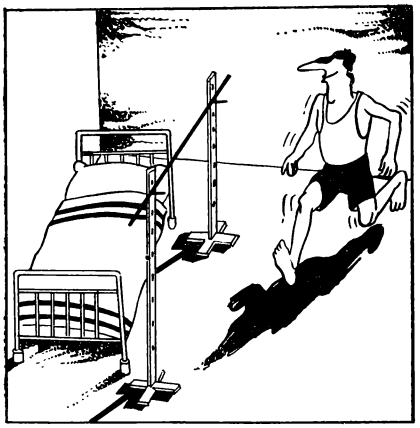

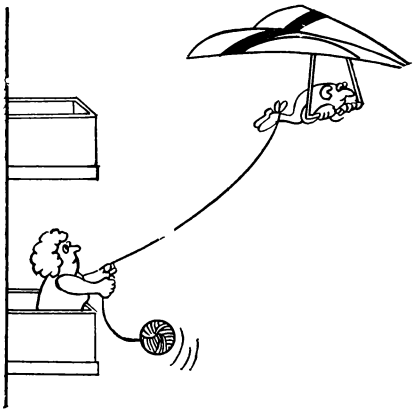

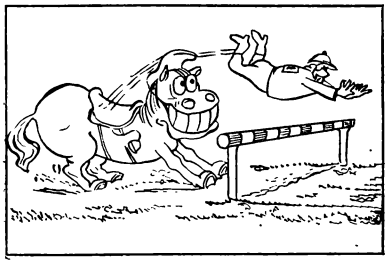

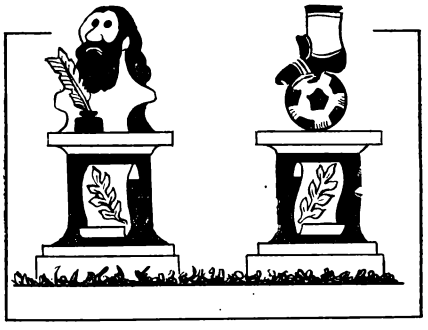

В период работы IX Всесоюзного фестиваля спортивных фильмов в каунасском кинотеатре «Сантакос» была развернута выставка карикатур на спортивные темы. Представляем читателям работы художников А. Ионайтиса, А. Радвилавичуса, А. Делтувы и Ч. Шукшты.

Эксплуатация киноаппаратуры

Тема 6

Неисправности кинопроектора, способы их выявления и устранения

Неисправности кинопроектора проявляются по-разному. Одни вызывают повышенный шум механизма передач или механизма прерывистого движения, другие — повышенный износ фильмокопий или ухудшение качества кинопоказа. Место неисправности в большинстве случаев можно определить по виду дефекта, обнаруженного в процессе эксплуатации кинопроектора.

Например, при самопроизвольной остановке кинопроектора неисправность надо искать в механизме передач, электродвигателе или электрической схеме питания электродвигателя. Передаточный механизм проверяется вращением его от руки. Если он движется легко, надо убедиться в исправности электрической схемы и электродвигателя, проверив наличие напряжения на клеммах электродвигателя прибором или контрольной лампой.

При неустойчивости изображения на экране неисправность надо искать в механизме прерывистого движения и фильмовом канале, одновременно следует обратить внимание на радиальное биение скачкового барабана. Нерезкость изображения на экране может быть вызвана неисправностью или неправильной установкой фильмового канала, изношенностью рабочих поверхностей вкладыша, неправильной фокусировкой объектива. Преждевременный износ фильмокопий вызывается неисправностями узлов и деталей лентопротяжного тракта. Многие дефекты могут быть обнаружены визуально или на слух.

Рассмотрим сначала неисправности узлов и деталей приводного механизма кинопроектора (он состоит из электродвигателя и механизма передач) и систем смазки.

НЕИСПРАВНОСТИ ЭЛЕКТРОДВИГАТЕЛЯ

При замедленном вращении электродвигателя надо обратить внимание на величину напряжения на его клеммах. Убедившись, что оно нормальное, следует проверить легкость работы передаточного механизма кинопроектора. Если электродвигатель после включения вращается в обратную сторону, надо переключить фазы на клеммах электродвигателя. Обнаружив, что на одной из клемм отсутствует напряжение питания, нужно проверить исправность контроллера и пускового резистора (в кинопроекторах типа КПТ) или магнитного пускателя (в кинопроекторах типа «Ксенон» и 23КПК). В электродвигателях ДО-50М, применяемых в кинопроекторах типа КН, в цепи пусковой обмотки имеется центробежный размыкатель. Если он в момент пуска не включает обмотку, то двигатель без предварительного раскручивания его от руки не будет работать. Когда же размыкатель не отключит пусковую обмотку после включения электродвигателя, то она сильно нагреется, что может привести к перегоранию обмоток двигателя. В некоторых электродвигателях последовательно с пусковой обмоткой включаются конденсаторы. Если электродвигатель с конденсаторным пуском не сработает сразу после включения, надо проверить исправность конденсатора (не пробит ли он) и надежность его включения в цепь пусковой обмотки. При недостаточном напряжении в цепи питания электродвигатель будет вращаться с меньшей скоростью.

НЕИСПРАВНОСТИ ПЕРЕДАТОЧНОГО МЕХАНИЗМА

Самопроизвольная остановка механизма кинопроектора типа КН при вращении электродвигателя может быть вызвана нарушением крепления зубчатого колеса на валу электродвигателя. Это может произойти из-за самопроизвольного отвинчивания торцового винта или поломки торцовой шпонки, обеспечивающей сцепление вала с зубчатым колесом. Самопроизвольная остановка кинопроектора вызывается также заклиниванием между текстолитовым и стальным зубчатыми колесами вала эксцентрика вследствие смещения коробки мальтийской системы из-за слабого ее крепления на плате кинопроектора. Для устранения этого дефекта надо отпустить винты крепления коробки, небольшим ее смещением отрегулировать зазор между зубьями зубчатых колес и прочно закрепить коробку на плате.

Отсутствие смазки подшипника карданного вала может привести к заеданию вала и остановке кинопроектора.

Увеличенный зазор между зубчатыми колесами вызывает повышенный шум и преждевременный износ зубьев колес.

Вращение от вала электродвигателя к передаточному механизму в проекторах типа ПП16 и П16П1 передается посредством фрикционной передачи. При недостаточном прижиме фрикционного шкива электродвигателя к маховику ведущего вала возможны проскальзывания между ними. Недостаточный прижим шкива к маховику вызывает мерцания на киноэкране.

Чтобы отрегулировать прижим шкива к маховику, надо:

ослабить контргайку регулировочного винта, упирающегося в прилив фонаря, и завинтить его до отказа, пока сцепление не выключится;

включить кинопроектор в работу и постепенно отпускать винт, пока шкив электродвигателя не войдет в сцепление с маховиком;

установить переключатель в положение «Проекция» и по плавности хода механизма и наличию мерцаний на экране проверить правильность регулировки.

Слабое крепление червячного колеса на ведущем валу может вызвать проскальзывание его и привести к остановке проектора.

Неправильная установка червячного колеса на валу бывает причиной заедания механизма или стука при работе грейферного механизма. Червячное колесо должно быть установлено так, чтобы ведущий вал имел легкий ход и не имел горизонтального перемещения.

В кинопроекторах типа КПТ и 23КПК механизм передач обеспечивает вращение зубчатых барабанов, мальтийской системы, обтюратора, наматывателя и маслонасоса. Во всех указанных звеньях могут быть те или иные неисправности.

При недостаточной смазке подшипников ведущего вала возможно его заедание, что приводит к остановке кинопроектора. Срезание штифта крепления ведущего колеса на валу, которое может произойти из-за тугого хода механизма, вызывает его остановку.

Отсутствие зазоров между зубчатыми колесами горизонтальных валов и вертикального вала приводит иногда к заклиниванию механизма. Наличие зазоров между этими передаточными парами проверяют покачиванием горизонтальных валов. Для регулировки зазоров валы барабанов вращаются в эксцентрических подшипниках. При слабом креплении на корпусе проектора они могут самопроизвольно повернуться и вызвать заклинивание механизма.

При неправильной установке подшипников (маслосъемными щитками вниз) из-за отсутствия смазки возможно заедание горизонтального вала.

Слабое крепление зубчатого колеса вертикального вала, передающего вращение зубчатому колесу мальтийской системы, может вызвать смещение его на валу. В результате нарушится сцепление между этими зубчатыми колесами и вращение не будет передаваться мальтийской системе.

Исправность автоматической систе-

мы смазки в кинопроекторах типа КПТ, 23КПК и «Ксенон» проверяется по наличию масла в маслораспределителе. При нормальной работе маслонасоса окно в маслораспределителе будет заполнено маслом. Если масла там нет, значит, оно отсутствует в картере головки в связи с неисправностью маслонасоса или центрального маслопровода либо из-за засорения сетки маслонасоса. В случае плохой циркуляции масла надо последовательно проверить систему смазки.

Неисправности в работе мальтийского механизма чаще всего обнаруживаются по сильному шуму, вертикальной неустойчивости изображения на экране или заклиниванию механизма. Иногда во время работы наблюдается самопроизвольное сползание кадра, появляется повышенный шум. Это бывает при недостаточной смазке или неправильной регулировке зазора между лопастью креста и фиксирующей шайбой эксцентрика, а также при неправильной регулировке пальца. Отсутствие смазки или зазора между лопастью креста и фиксирующей шайбой приводит к заеданию механизма и его остановке.

При вертикальной неустойчивости кадра надо обратить внимание на величину зазора между лопастью креста и фиксирующей шайбой, посмотреть, не погнут ли вал мальтийского креста, не износилась ли эксцентрическая втулка. Чрезмерный износ втулки приводит также к вытеканию масла из коробки.

Неправильная установка коробки системы в эксцентрическом фланце (в кинопроекторах типа 23КПК, КПТ) способна затруднить поворот мальтийской системы во фланце при совмещении кадра с кадровым окном.

Неправильная установка и крепление эксцентрического фланца на корпусе головки кинопроектора могут нарушить нормальный режим зацепления между зубчатым колесом вертикального вала и промежуточным зубчатым колесом мальтийской системы. Недостаточная упругость пружины стопорного устройства механизма рукоятки установки кадра в рамку приводит к самопроизвольному повороту коробки во фланце и к сползанию кадра на экране. Неустойчивость кадра при работе узкопленочных кинопроекторов возникает главным образом из-за сверхнормального износа грейферного механизма. Об устранении неисправностей в работе механизмов прерывистого движения можно прочитать в журнале «Киномеханик», 1983, № 9.

НЕИСПРАВНОСТИ УЗЛОВ И ДЕТАЛЕЙ ЛЕНТОПРОТЯЖНОГО ТРАКТА

Такие неисправности могут быть выявлены и устранены при техническом осмотре кинопроектора. Проверку узлов и деталей лентопротяжного тракта надо начинать с верхней кассеты или бобины по ходу киноленты.

В первую очередь осматриваются тормозные устройства. Они должны обеспечивать равномерное разматывание киноленты. Чрезмерное и неравномерное натяжение ее при размотке с бобины или диска вызывает повреждение поверхности и перфораций фильмокопий. Чрезмерное натяжение киноленты в проекторах 23КПК, КПТ и КН может быть результатом резкого торможения верхнего фрикциона из-за сильного сжатия пружины или заедания вала. Отсутствие смазки приводит к периодическим заеданиям в фрикционе сматывателя, в результате чего пленка разматывается рывками. Чрезмерное натяжение киноленты при наматывании ее на бобину или диск вызывается неправильной регулировкой или отсутствием смазки фрикциона.

Погнутые и неправильно установленные на валах бобины приводят к повреждению фильмокопии по поверхности и перфорации.

Неправильная установка зубчатых барабанов на валах кинопроектора вызывает одностороннее повреждение обеих перфорационных дорожек киноленты. Поврежденные зубья барабанов являются причиной порчи перфораций. Так, например, один зуб 16-зубого барабана будет повреждать каждую шестнадцатую перфорацию на одной дорожке. Неправильная установка направляющих роликов относительно зубчатых барабанов может привести к одностороннему износу перфораций. Несовпадение кольцевых канавок придерживающих роликов с зубьями барабана, кроме того, вызывает повреждение зубьев барабана и роликов.

Невращающиеся, чрезмерно изношенные или поврежденные ролики портят поверхность киноленты. Неправильно установленный поперечнонаправляющий ролик фильмового канала в широкопленочных кинопроекторах вызывает перекос и коробление пленки в фильмовом канале.

Чрезмерный прижим киноленты в канале приводит к преждевременному износу ее перфорационных дорожек, недостаточный прижим — к вертикальной неустойчивости изображения на экране.

Неправильная установка фильмового канала на головке кинопроектора может вызвать нерезкость изображения на части экрана.

НЕИСПРАВНОСТИ В ОСВЕТИТЕЛЬНО-ПРОЕКЦИОННОЙ СИСТЕМЕ

Они обнаруживаются по освещенности и резкости изображения на экране. Изменения этих параметров в процессе работы кинопроекторов типа КН и ПП16 обычно не происходит. При уменьшении освещенности экрана надо проверить режим питания и надежность электрических контактов в цепи питания проекционной лампы. Лампа К30-400 в этих кинопроекторах питается током большой величины (более 12 *А*). Поэтому неплотные контакты между цоколем и патроном лампы, вилкой и штепсельными гнездами вызывают чрезмерный нагрев и обгорание контактов. Это, в свою очередь, создает повышенное падение напряжения. Для предупреждения подобных явлений надо позаботиться о тщательной зачистке контактов и их плотном креплении. Освещенность может ухудшиться также из-за потемнения колбы лампы и загрязнения оптических деталей. При недостаточной резкости изображения надо обратить внимание на фокусировку и чистоту линз объектива, а также на правильность установки экрана.

В кинопроекторах с ксеноновыми осветителями снижение светового потока часто происходит из-за недостаточно тщательной юстировки осветительной системы. Юстировка осветителей с ксеноновыми лампами осложняется наличием контротражателя и несимметричностью распределения яркости вдоль разряда в лампах. Основные дефекты юстировки — неправильная установка ксеноновой лампы и контротражателя по высоте. Контротражатель увеличивает световой поток кинопроектора примерно на 30 %. Кроме того, при этом улучшается равномерность освещенности, поэтому очень важно следить за чистотой поверхности контротражателя. Загрязнение его может привести к перегреву самого зеркала и колбы лампы. Такой контротражатель надо заменить новым.

Яркость кинопроекционных источников света и, следовательно, световой поток кинопроектора в значительной степени зависят от электрического режима работы. Поэтому всякое снижение его приводит к уменьшению светового потока кинопроекторов.

Для увеличения долговечности службы ламп рекомендуется постоянно следить за плотностью контактов, температурным режимом электродов и контротражателя, а также за чистотой колб ламп. Долговечность лампы повышает правильно установленное расстояние между электродами разрядника. Для юстировки осветительных систем следует использовать юстировочный конус ЮК-1.

НЕИСПРАВНОСТИ В ЗВУКОВОЙ ЧАСТИ ПРОЕКТОРА

В процессе эксплуатации возможны три основных неисправности: полное пропадание звука, появление значительных искажений или помех и недостаточная громкость сигнала без его искажений. Во всех случаях нарушения работы звуковоспроизводящего тракта проверку нужно проводить последовательно один за другим всех узлов аппаратуры.

Если усилитель и громкоговоритель исправны, а звук отсутствует, следует посмотреть, не перегорела ли читающая лампа, не сбилась ли она, попадает ли световой поток на фотоэлектронный умножитель. Нужно проверить также правильность установки читающей лампы, светопровода, кожуха фотоумножителя. Пропадание звука может быть вызвано отсутствием контактов в штепсельном разъеме подключения громкоговорителя к усилителю, обрывом в шланге или звуковой катушке громкоговорителя. Громкость звука снижается и из-за понижения напряжения сети или на выходе выпрямителя, питающего читающую лампу, из-за плохих контактов в цепи питания, а также из-за загрязнения оптических деталей читающей оптики.

Неисправность выпрямителя, питающего читающую лампу, приводит к появлению фона частотой 100 *Гц*, а неправильное положение читающего штриха относительно оси фонограммы — фона частотой 24 или 96 *Гц*.

Частотные искажения возникают при плохой фокусировке читающего штриха, а в кинопроекторах ПП16 и типа КН — и при использовании читающих ламп с искривленной нитью. Неправильная установка читающей лампы вызывает неравномерное освещение читающего штриха и, как следствие, — нелинейные искажения звука. Они появляются и при перекосе читающего штриха, особенно в области высоких частот.

Неисправность стабилизатора скорости становится причиной детонации звука двух родов. Детонации первого рода вызываются радиальным боем зубчатых барабанов, транспортирующих киноленту через звуковую часть кинопроектора, или радиальным биением гладкого барабана, а также эксцентриситетом прижимных поперечно-направляющих роликов. Детонации второго рода могут появиться при заедании подшипников вала стабилизатора и прижимного ролика, при отсутствии прижима киноленты к гладкому барабану и эластичных петель фильма. Правильная эксплуатация и систематический контроль предупреждают указанные неисправности и искажения. Качество звуковоспроизведения контролируется при помощи контрольных фонограмм и фильма.

Вопросы эксплуатации

В киносеть нашей страны скоро начнет поступать кинопроектор «МЕО-5ХС» чехословацкого производства с осветителем на 4-кВт горизонтальной ксеноновой лампе. Опытные образцы его проходили испытания в московском кинотеатре «Черемушки». Эксплуатация кинопроектора показала стабильность его выходных параметров, надежность и удобство в работе.

Особенности кинопроектора «МЕО-5ХС»

В. НЕПЛЮЕВ,
гл. инженер дирекции кинотеатров Брежневского района, Москва

Кинопроектор «МЕО-5ХС» (рис. 1) компонуется из автономных укрупненных блоков: проекционной головки *1*, осветителя с прибором контроля режима горения ксеноновой лампы и счетчиком часов ее работы *2*, тормозного устройства *3*, шкафа кинопроектора *4*, наматывателя *5*, основания *6*, устройства поворота оптической оси кинопроектора *7*. Блоки соединяются между собой болтами и штепсельными разъемами.

Конструкция кинопроектора позволяет комплектовать его осветителями с ксеноновыми лампами различной мощности (от 0,7 до 4 кВт) и располагать их горизонтально или вертикально.

Лентопротяжный тракт — открытый, с тремя транспортирующими зубчатыми барабанами: тянущим *1* (рис. 2), скачковым *2* и задерживающим *3*. Поверхность проекционной головки, на которой находятся все детали тракта, не имеет углублений, где может скапливаться грязь, что удобно для повседневного ухода за лентопротяжным трактом и для зарядки фильма.

Конструкция обеспечивает легкий доступ к фильмовому каналу, узлу прижимных ленточек, обтюратору, проекционной заслонке, датчику меток, звукочитающей лампе. Рукоятка для ручного поворачивания механизма *8* (см. рис. 1) вынесена на лицевую панель и через зубчатую муфту соединена с валом ведущего двигателя.

Успокаивающий зубчатый барабан *4* (см рис. 2) не связан с механизмом головки кинопроектора и приводится во вращение при продвижении кинопленки. Он обеспечивает не только сглаживание пульсаций скорости кинопленки после скачкового

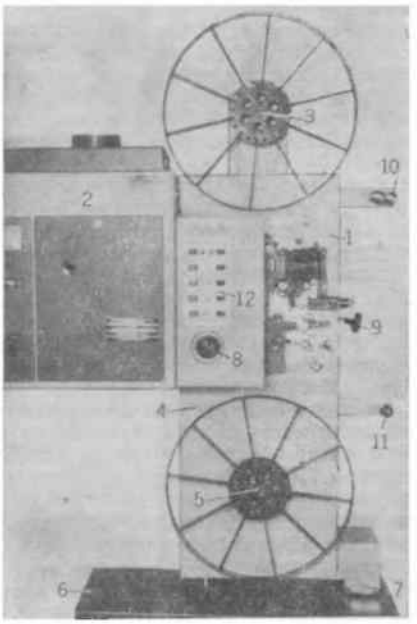

Рис. 1. Кинопроектор «МЕО-5Х» с осветителем с 4-киловаттной горизонтальной ксеноновой лампой:

1 — проекционная головка; *2* — осветитель; *3* — тормозное устройство; *4* — шкаф кинопроектора; *5* — наматыватель; *6* — основание; *7* — устройство поворота оптической оси кинопроектора, *8* — рукоятка для проворачивания механизма кинопроектора; *9* — рукоятка коррекции кадра; *10, 11* — обводные ролики; *12* — панель управления кинопроектором

Описание осветителя Н2-4 с горизонтальной ксеноновой лампой и глубоким отражателем подготовлено Т. Дербишер и В. Степновым.

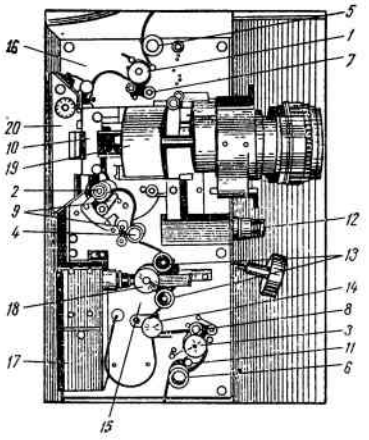

Рис. 2. Проекционная головка (вид спереди):

1, 3 — транспортирующие барабаны; *2* — скачковый барабан; *4* — успокаивающий зубчатый барабан, *5, 6* — направляющие ролики; *7, 8, 9* — придерживающие ролики; *10* — криволинейная базовая направляющая фильмового канала, *11* — ролик датчика пленки, *12* — рукоятка фокусировки объектива; *13* — ролики блок-стабилизатора; *14* — датчик метки ДБМ-1; *15, 16* — металлические платы; *17* — кожух звукочитающей лампы; *18* — гладкий барабан; *19* — объективодержатель; *20* — узел прижимных ленточек

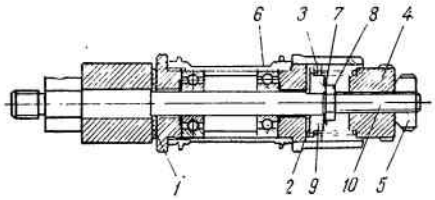

Рис. 3. Конструкция успокаивающего зубчатого барабана:

1, 2 — прокладки из искусственного материала; *3* — пружина; *4* — гайка с накаткой; *5* — контргайка; *6* — тело зубчатого барабана; *7* — шайба; *8* — гайка; *9* — опорное кольцо, *10* — вал барабана

барабана, но и создает необходимое натяжение на блок-стабилизаторе скорости. Конструкция успокаивающего зубчатого барабана показана на рис. 3. Величина трения его, а следовательно и натяжение фильма на блок-стабилизаторе, между прокладками *1* и *2* регулируется через пружину *3* гайкой *4*. Эту регулировку производят во время прогона киноленты и добиваются, чтобы качающееся коромысло блок-стабилизатора не касалось ни верхнего, ни нижнего упора. После этого необходимо затянуть контргайку *5*. Уход за успокаивающим барабаном заключается в разборке и очистке его деталей чистой тряпкой без применения каких-либо растворителей через каждые 300 *ч* работы.

Транспортирующие зубчатые барабаны крепятся так, что при смене их не требуется никаких регулировок. Тянущий и задерживающий барабаны имеют различный шаг зубьев, поэтому они не взаимозаменяемы. Для их отличия на барабанах выпрессованы соответственно буквы T и Z.

Направляющие ролики *5, 6* (см. рис. 2) — легкосъемные, крепятся на валу фиксатором и в процессе эксплуатации не требуют регулировки.

Придерживающие ролики *7, 8, 9* (см. рис. 2) изготовлены из пластмассы и имеют две регулировки. Зазор между зубчатыми барабанами и придерживающими роликами устанавливается обычным способом. Конструкция для установки зазора такая же, как в отечественных проекторах.

Объективодержатель механически связан с фильмовым каналом. Эксплуатационным недостатком многих кинопроекторов является то, что фильмовый канал раскрывается на небольшую величину. Это затрудняет зарядку киноленты, наблюдение за состоянием полозков и очистку их от нагара и грязи, особенно при короткофокусных объективах. В кинопроекторе «МЕО-5ХС» этот недостаток устранен. Как и в его предшественнике «МЕО-IVC», при открывании фильмового канала объективодержатель перемещается вместе с жесткой криволинейной направляющей частью канала. Поэтому расстояние между объективом и плоскостью киноленты остается неизменным, а фильмовый канал раскрывается на величину, достаточную для удобной зарядки фильма и ухода за ленточками.

Криволинейная направляющая часть фильмового канала *10* (см. рис. 2) выполнена в виде легкосъемного блока, который крепится двумя винтами к подвижной части объективодержателя. На направляющих полозках фильмового канала закреплены прижимные ленточки, исключающие образование нагара.

В процессе опытной эксплуатации выяснилось, что иногда на глянцевой стороне фильмокопии появляются повреждения в виде прерывистых полос, равных шагу кадра. Это происходит потому, что своей поверхностью кинолента касается криволинейной базовой направляющей фильмового канала. Такие повреждения возникают при изгибе пленки, что усугубляется профилем изношенных ленточек, а также ее чрезмерным боковым прижимом. Как происходит износ ленточек, показано на рис. 4. Пунктиром обозначено положение неизношенных ленточек.

Для устранения таких повреждений кинопленки необходимо проверить и установить одинаковый для обоих подпружиненных элементов боковой прижим (не более 30 *г* каждый). Желательно углубить выемку криволинейной базовой направляющей на 0,5 *мм* (с 0,8 *мм* до 1,3 *мм*), что и было сделано в кинотеатре

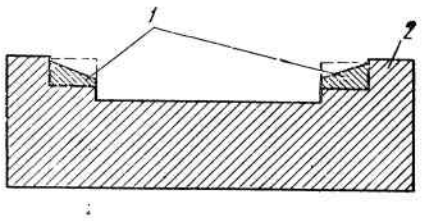

Рис. 4. Схема износа дельриновых ленточек:

1 — дельриновые ленточки; *2* — криволинейная базовая направляющая фильмового канала

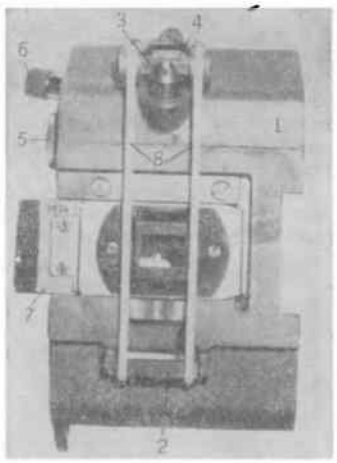

Рис. 5. Узел прижимных ленточек:

1 — основание; *2* — нижний зацеп; *3* — подвижной шток; *4* — коромысло; *5* — рукоятка регулировки натяжения ленточек; *6* — невыпадающий винт; *7* — кадровая рамка; *8* — дельриновые ленточки

«Черемушки». Для максимального продления срока службы ленточек рекомендуется в процессе эксплуатации менять их местами через 50÷÷100 *ч* работы, добиваясь равномерного износа ленточек по толщине.

Узел прижимных ленточек (рис. 5) состоит из основания *1*, на котором установлен нижний зацеп *2*. В верхней части на подвижном штоке *3* закреплено коромысло *4*. Подвижный шток пустотелый, внутри него находится поршень, связанный со штоком цилиндрической пружиной. Вращая рукоятку *5*, перемещаем поршень, который через пружину действует на шток *3*. Выдвигая и опуская подвижный шток, регулируем натяжение ленточек, а следовательно, и силу трения в фильмовом канале. Ручка имеет деление с цифрами, по которым можно судить о величине усилия вытягивания киноленты из фильмового канала. Это обеспечивает требуемую равномерность натяжения и диапазон его регулирования. Ленточки обладают хорошими антифрикционными свойствами, эластичны, и, самое главное, на них не образуется нагар даже при работе с 1800-*м* рулоном и с новой фильмокопией. Срок их службы — не менее 400 *ч*. Узел

прижимных ленточек — легкосъемный, устанавливается на плате проекционной головки по двум направляющим штифтам и закрепляется при помощи винта *6*.

Как известно, во всех серийно выпускаемых отечественных кинопроекторах со световым потоком от 2500 до 11 500 *лм* для уменьшения нагрева деталей используют бленды, через которые циркулирует вода, и применение воды для охлаждения блока и фильмового канала создает ряд неудобств и увеличивает эксплуатационные расходы киноустановок.

В кинопроекторах типа «МЕО-5Х» даже со световым потоком 13 500 *лм* водяное охлаждение исключено. Это достигнуто за счет применения хорошего интерференционного отражателя и горизонтальной ксеноновой лампы, дающей меньшее световое пятно на кадровом окне, чем вертикальная. Наряду с этими мерами в узле прижимных ленточек установлена бленда, изготовленная из полированной нержавеющей стали, интенсивно охлаждаемая при помощи вентилятора.

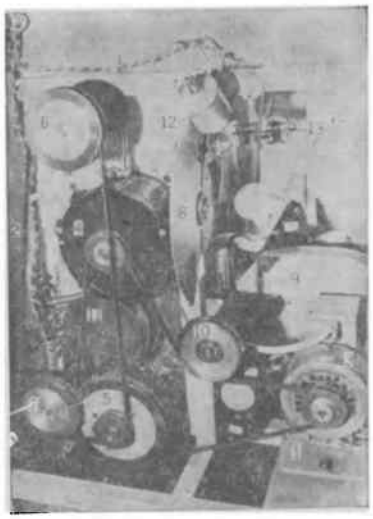

Рис. 6. Проекционная головка (вид сзади):
1, 2 — плоскозубые ремни; *3* — ведущий двигатель; *4* — мальтийская система; *5* — промежуточный зубчатый шкив; *6* — зубчатый шкив тянущего барабана; *7* — зубчатый шкив задерживающего барабана; *8* — обтюратор; *9* — корпус вентилятора; *10* — натяжной ролик; *11* — маховик стабилизатора; *12* — электромагнит проекционной заслонки; *13* — резистор регулировки тока удержания проекционной заслонки

При световом потоке 13 500 *лм* температура деталей фильмового канала в процессе эксплуатации не превышает 40+50 °С.

Механизм проекционной головки существенно отличается от предыдущих моделей. В нем используются зубчато-ременные передачи, которые находят сейчас широкое применение в киноаппаратуре. Они надежны, не требуют смазки и бесшумны в работе.

Применение зубчато-ременных передач позволило корпус проекционной головки выполнить открытым, отказаться от циркуляционной смазки механизма передач и оставить смазку только в картере мальтийской системы.

Механизм передач проекционной головки (рис. 6) выполнен на двух плоскозубых ремнях *1, 2* одинакового размера. Вращение от ведущего двигателя *3* ремнем *1* передается мальтийской системе *4* и промежуточному зубчатому шкиву *5*. От промежуточного зубчатого шкива (здесь он является ведомым) через ремень *2* вращение передается валу тянущего *6* и задерживающего *7* барабанов.

Обтюратор *8* (из алюминиевого сплава) получает вращение от узла мальтийской системы и вращается с удвоенной скоростью, то есть 50 *об/мин*.

На противоположном конце вала ведущего двигателя установлен вентилятор *9*, воздух от которого поступает в фильмовой канал для охлаждения бленды, киноленты и деталей фильмового канала.

Зубчатые ремни выполнены из полиуретана, армированного металлическим кордом. На одной их стороне имеется зубчатый профиль, который входит в зацепление с зубчатыми шкивами. Срок службы зубчатых ремней — не менее 10 000 *ч*.

Они имеют натяжные устройства *5* и *10*, позволяющие регулировать натяжение в широких пределах. Для этого необходимо роликом *10* ослабить ремень *1*, промежуточным зубчатым шкивом *5* (он одновременно является натяжным устройством для двух ремней) отрегулировать натяжение ремня *2*, а затем натяжным роликом — натяжение ремня *1*.

В процессе эксплуатации рекомендуется при повышенном шуме от ремней (примерно через 300—500 *ч* работы) смазать их поверхность тонким слоем силиконового вазелина, поставляемого в комплекте с кинопроектором.

Мальтийская система представляет собой автономный легкосъемный узел, ее срок службы — 10 000 *ч*. Механизм прерывистого движения содержит четырехлопастный мальтийский крест, эксцентрик с пальцем и маховик. Картер мальтийской системы заполнен маслом (1,2 *л*), которое необходимо менять через каждые 2000 *ч* работы.

Благодаря тому, что выходы валов обтюратора и привода мальтийской системы расположены чуть выше уровня масла, и ряду других мер исключается вытекание масла из картера мальтийской системы.

Для контроля и слива масла служит прозрачная пластмассовая трубочка.

Обтюратор — дисковый, однолопастный, крепится к фланцу вала тремя винтами *1* (рис. 7) с прокладкой *2*. Это позволяет легко устранить смазывание («тягу») изображения и обеспечивает надежное крепление об-

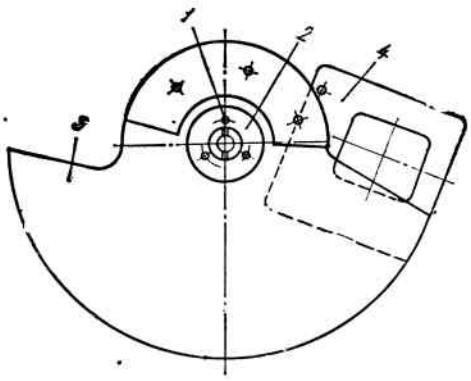

Рис. 7. Узел обтюратора:
1 — винты крепления; *2* — прокладка; *3* — лопасть обтюратора; *4* — бленда фильмового канала

тюратора на валу. Регулировка обтюратора такая же, как и в отечественных кинопроекторах, но необходимо учитывать то, что кромки обтюратора несимметричны. Правильное положение кромок обтюратора в начале рабочего хода мальтийской системы показано на рис. 7.

Механизм коррекции кадра выполнен традиционно по принципу вытягивания фильма из фильмового канала, но имеет свои особенности. Скачковый барабан не получает дополнительного поворота, а при вращении рукоятки *9* (см. рис. 1) перемещается по дуге, то приближаясь к кадровому окну, то удаляясь от него. При этом синфазность работы обтюратора и мальтийской системы не нарушается.

Читающая система и стабилизатор скорости выполнены в виде отдельного узла на металлической плате, которая крепится к шкафу кинопроектора жестко, без амортизационных прокладок.

Для стабилизации скорости применен блок-стабилизатор, по принципу действия такой же, как в кинопроекторах типа КН. Гладкий барабан, на валу которого закреплен маховик *11* (см. рис. 6), — полый, что уменьшает износ фильмокопий.

Звукочитающая система прямого чтения имеет в основном те же параметры, что и в кинопроекторе 23КПК. Однако благодаря применению в ней кварцево-галогенной лампы, хорошему качеству изготовления и регулировки ни один параметр звукочитающей системы не изменился в течение года эксплуатации аппаратуры. Читающая лампа 12 *В* 55 *Вт* питается постоянным током напряжением 6÷9 *В* от встроенного в кинопроектор стабилизированного источника питания. Регулировкой выходного напряжения, а следовательно, и напряжения на читающих лампах устанавливается уровень выходного сигнала по постам. Узел читающей системы в течение длительного времени не нуждается во вмешательстве обслуживающего пер-

сонала, кроме обычной чистки деталей от пыли.

Узел проекционной заслонки находится в шкафу кинопроектора (рядом с обтюратором) и имеет прямоходовой электромагнит *12*, который при своем движении поворачивает заслонку. Для перевода заслонки в режим удержания служит специальная электронная схема, в отличие от применяемых для этой цели в отечественных кинопроекторах микровыключателей.

Датчик метки — двухканальный, содержит два чувствительных элемента, разнесенных по ширине кинопленки на 20 *мм*. Такая конструкция датчика позволяет: осуществлять автоматический переход с поста на пост при рулонах емкостью 600 и 1800 *м*, при склеивании фильма в 1800-*м* рулоны, метки на 600-*м* рулонах при этом удалять не нужно. Кроме того, датчик дает возможность заканчивать автоматически демонстрацию журнала или фильма, а также работать полностью в автоматическом режиме при склеивании в один рулон четных, а в другой — нечетных частей без отрезания раскордов. Имеется возможность установки без какой-либо переделки кинопроектора отечественного датчика метки типа ДБМ-1.

Датчик пленки содержит ролик *11* (см. рис. 2), который воздействует на микровыключатель. Он включает (при зарядке фильма) электродвигатели наматывателя и тормозного устройства при неработающем ведущем электродвигателе проекционной головки; выдает сигнал о готовности поста к работе; отключает электропитание всего кинопроектора при окончании части или обрыве фильма.

Наматыватель и тормозное устройство отличаются от традиционных, использующих пары трения. В них применены бесфрикционные схемы тормозного устройства и наматывателя. Эти устройства, являющиеся автономными узлами, практически не отличаются друг от друга. Они содержат электродвигатель глубокого скольжения типа 2АРСН 63-4С мощностью 16 *Вт* и напряжением 220 *В* и двухступенчатый редуктор на двух клиновидных ремнях, что обеспечивает их компактность и удобство в эксплуатации. Устройства имеют большой срок службы и не нуждаются в смазке. В процессе эксплуатации необходимо следить, чтобы не проскальзывали ремни редуктора, что приводит к рывку или к обрыву пленки при пуске кинопроектора. Проскальзывание ремней редуктора определяют следующим образом: включают ведущий двигатель и задерживают верхнюю или нижнюю бобину. При этом двигатели тормозного устройства и наматывателя не должны вращаться. В противном случае необходимо сменить или натянуть клиновидные ремни.

Применение двигателей глубокого скольжения в тормозном устройстве и наматывателе позволило полностью исключить рывки и обрывы пленки при пуске кинопроектора, а также осуществлять перемотку фильма на кинопроекторе, для чего служат обводные ролики *10* и *11* (см. рис. 1).

При использовании бобин емкостью 1800 *м* на валы наматывателя и тормозного устройства устанавливаются легкосъемные штифты с внешним диаметром 12,7 *мм*.

Органы управления работой кинопроектора и контроля режимов расположены в удобных зонах. Рукоятка фокусировки объектива *12* (см. рис. 2) имеет деления с цифрами и три цветные канавки (две красные и зеленая). Красные канавки показывают, в каком из крайних положений находится ручка фокусировки. Панель управления кинопроектором *12* (см. рис. 1) позволяет киномеханику при переходе с поста на пост наблюдать за экраном, не отвлекаясь на панель управления, так как кнопки включения, используемые при переходе, расположены в соответствующей последовательности.

Кинопроектор выполнен с учетом требований технической эстетики и эргономики.

Горизонтальная ксеноновая лампа отличается от вертикальной главным образом тем, что яркость разряда лампы симметрична относительно оптической оси. Поэтому если у вертикальной ксеноновой лампы приходилось добиваться равномерности яркости при помощи специального отражателя и контротражателя, то у горизонтальных этого не требуется.

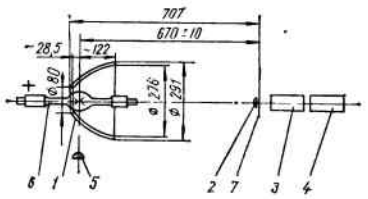

Рис. 8. Схема осветительно-проекционной системы:

1 — отражатель; *2* — прикадровая линза; *3* — объектив; *4* — насадка; *5* — лупа; *6* — ксеноновая лампа

Поэтому основной и единственной частью осветительной оптики является главное эллипсоидное зеркало с углом охвата 260° или глубокий отражатель. (Более подробно об осветительных системах с глубокими отражателями можно ознакомиться в журнале «Киномеханик», 1977, № 9).

Схема осветительно-проекционной системы Н2-4 кинопроектора «МЕО-5ХС» показана на рис. 8. Толстостенный эллипсоидный отражатель *1* имеет следующие основные параметры: внешний диаметр — 290 *мм*, диаметр центрального отверстия — 80 *мм*, угол охвата — 263°, глубина отражателя — 150 *мм*, расстояние от центра ксеноновой лампы до лицевой поверхности отражателя — 28 *мм*. По сравнению с другими отражателями Н2-4 имеет существенно бо́льшую глубину и малое первое фокусное расстояние.

Угловой размер центрального отверстия отражателя $\alpha=54°$, что превышает угол затенения излучения разряда анодом лампы. Поэтому лампа в осветителе может располагаться анодом к отражателю, тогда как в менее глубоких и более длиннофокусных отражателях она должна быть направлена для уменьшения затенения света катодом к отражателю. Это имеет свои преимущества, так как более горячий анодный конец лампы не находится в световом пучке, то есть дополнительно не подогревается, а устройство подвода к нему охлаждающего воздуха упрощается.

Большой угол охвата отражателя имеет и свои недостатки, из которых главный — большой перепад оптических увеличений для центра и края отражателя (~в 4,5 раза), что ухудшает использование светового потока ксеноновой лампы и снижает равномерность освещенности экрана. Последнее обстоятельство приводит к необходимости применения в оптической системе прикадровой линзы, без которой нормируемая освещенность экрана достигается только при снижении светового потока почти на 30 %.

Наличие прикадровой линзы *2* не очень удобно в эксплуатации, так как загрязнение ее или появление трещин, пузырьки в стекле и другие дефекты заметны на экране, поскольку эта линза находится вблизи плоскости фильма.

Для различных видов кинопоказа применяется один объектив *3* типа «Меостигмат», либо отечественный типа ОКП с соответствующими насадками *4*: анаморфотной при широкоэкранной, афокальными — при обычной и кашетированной проекции.

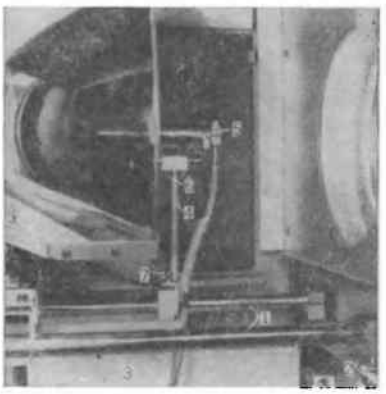

Рис. 9. Конструкция осветителя:

1 — направляющие стержни; *2* — гайки; *3* — тепловой экран; *4* — опора; *5* — вилка с клеммой; *6* — винты крепления к опоре вилки с шарниром; *7* — винты регулировки передней опоры

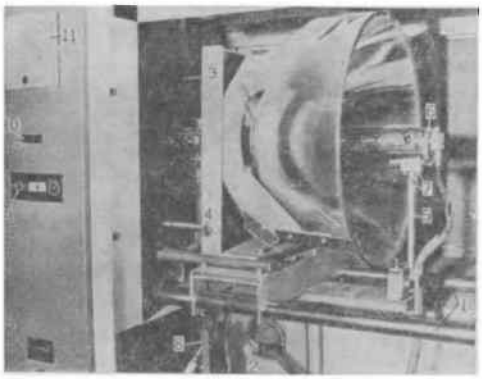

Рис. 10. Конструкция осветителя:
1 — направляющие стержни; *2* — вывод зажигающего устройства; *3* — зеркалодержатель; *4* — кнопка зеркалодержателя; *5* — опора; *6* — вилка с клеммой; *7* — винты крепления к опоре вилки с шарниром; *8* — изолирующая опора; *9* — счетчик часов работы ксеноновой лампы; *10* — кнопка переключения комбинированного прибора; *11* — комбинированный прибор

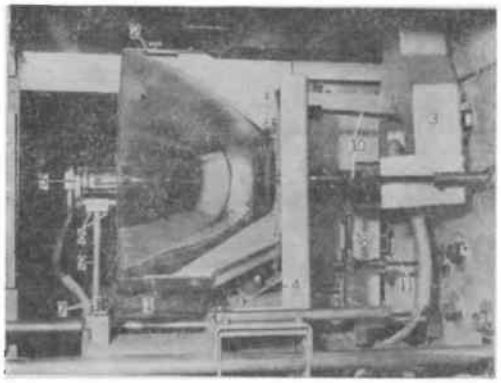

Рис. 11. Конструкция осветителя:
1 — нижние плечи держателя зеркала. *2* — верхний зажим зеркала; *3* — сопло; *4* — постоянный магнит; *5* — вилка с клеммой; *6* — винты крепления к опоре вилки с шарниром; *7* — винты регулировки передней опоры; *8* — задняя опора; *9* — опора; *10, 11* — регулировочные штанги зеркалодержателя

В качестве источника света в осветителе применена ксеноновая лампа ХНР-4000Н производства венгерской фирмы «Тунгсрам», предназначенная для горизонтального использования, мощностью 4000 *Вт* с воздушным охлаждением электродов. Номинальный ток ксеноновой лампы ХНР-4000Hs — 135 *А*. Гарантийный срок службы — 800 *ч*. Для установки и подключения лампа снабжена штыревым цоколем со стороны катода, а со стороны анода имеет вывод с кабельным наконечником.

На правой боковой крышке фонаря имеется визирное устройство для наблюдения за разрядом ксеноновой лампы во время эксплуатации, которое снабжено лупой *5* и защитным темным стеклом.

Внутри фонаря на двух направляющих стержнях *1* (рис. 9, 10) установлены зеркалодержатель и опоры ксеноновой лампы. Стержни могут быть отрегулированы по высоте и по горизонтали при помощи пар гаек *2* (см. рис. 9).

Под тепловым экраном *3* установлен зажигающий блок, выход которого *2* (см. рис. 10) подключен к катоду ксеноновой лампы.

На стержнях подвижно установлен зеркалодержатель *3*, который имеет три традиционных регулировочных движения. Крепление зеркала показано на рис. 9, 10, 11. Оно устанавливается на нижние плечи держателя *1* (рис. 11) и затем фиксируется верхним зажимом *2*.

При замене ксеноновой лампы зеркалодержатель вместе с зеркалом можно отвести назад в крайнее положение. Для этого надо нажать кнопку *4* (см. рис. 10), ослабить собачку зеркалодержателя и отвести его от кадрового окна. После замены ксеноновой лампы аналогичным образом зеркалодержатель возвращается на прежнее место.

Воздух для охлаждения ксеноновой лампы поступает от вентилятора, расположенного в верхней части осветителя, и через сопло *3* (см. рис. 11) направляется вдоль лампы со стороны анода. При этом одновременно охлаждается наиболее нагреваемая часть отражателя, которая находится на близком расстоянии от разряда лампы. Воздух из фонаря отсасывается вторым вентилятором, через трубу в трубопровод. Эти вентиляторы выполнены в виде легкосъемного блока, установленного в верхней части осветителя на четырех болтах.

Вентилятор, обдувающий ксеноновую лампу, оборудован устройством, которое препятствует зажиганию ксеноновой лампы, если вентилятор не работает, то есть это устройство выполняет функции ветрового реле. Оно выполнено на основе центробежного выключателя и срабатывает, когда двигатель вентилятора наберет номинальное число оборотов.

Система охлаждения ксеноновой лампы удовлетворяет требованию изготовителей ксеноновых ламп, чтобы температура цоколей не превышала 230 °С. Измерения показали, что она находится в пределах 150+170 °С при номинальном режиме лампы. Выполнено и требование разработчиков о количестве отсасываемого воздуха из корпуса фонаря: не менее 180 $м^3/ч$ для каждого кинопроектора.

У горизонтальных ксеноновых ламп разряд отклоняется вверх вследствие конвекционного потока газа в колбе. Это отклонение необходимо компенсировать магнитным полем, для чего в осветителе имеется постоянный магнит *4*. При его регулировке необходимо добиться, чтобы разряд ксеноновой лампы был симметричен относительно оптической оси. Во время регулировки магнита положение разряда наблюдают через смотровое отверстие в правой боковой крышке.

В связи с тем, что у ксеноновых ламп, работающих в горизонтальном положении, под действием силы тяжести происходит смещение анода (как наиболее тяжелого электрода), для его компенсации необходимо по истечении половины срока службы лампы (после 400 *ч*) повернуть ее вокруг оптической оси на 180°.

Конструкция крепления ксеноновой лампы представляет собой две опоры: на одной цоколь лампы закреплен жестко, на второй лежит свободно, что исключает возникновение скручивающих и изгибающих усилий при тепловом расширении.

Передняя опора, в которой закреплен катодный цоколь лампы, составлена из двух частей: опоры (*4* на рис. 9 и *5* на рис. 10) и вилки с клеммой (*5* на рис. 9 и *6* на рис. 10) с шарнирной посадкой. Вилку можно установить вдоль оптической оси на требуемом расстоянии, опустив соответствующие винты (*6* на рис. 9 и *7* на рис. 10).

Установка передней опоры относительно оптической оси, то есть перемещение по высоте и по горизонтали, производится при помощи других винтов (*7* на рис. 9 и 11).

Задняя опора *8* (см. рис. 11) имеет в верхней части вилку для упора анодного цоколя ксеноновой лампы. Вилка от корпуса опоры изолирована и при замене лампы может отклоняться на 90° к задней крышке фонаря.

В связи с тем, что ксеноновая лампа устанавливается так, чтобы провод ее анодного цоколя был направлен вверх или вниз, необходимо при повороте лампы переносить соответственно клеммное соединение в изолирующей опоре *8* (см. рис. 10).

Регулировка осветительно-проекционной системы (ОПС) необходима, если кинопроектор не обеспечивает номинального светового потока или произведена замена ксеноновой лампы. В первом случае требуется полная регулировка ОПС кинопроектора, во втором — частичная. При этом оптические оси осветителя и кинопроектора должны быть точно совмещены, в противном случае невозможно добиться оптимального светового потока кинопроектора и требуе-

мой равномерности освещенности экрана.

Цель регулировки — правильная установка отдельных элементов осветительной системы на оптической оси. Она производится на заводе-изготовителе при помощи коллиматора (визира), жестко закрепленного в объективодержателе, и ряда вспомогательных элементов.

В связи с тем, что киносеть не располагает этими достаточно сложными приспособлениями, вполне удовлетворительные результаты может дать применение отечественного устройства ЮК-1. Оно устанавливается вместо объектива в объективодержатель визирной сеткой к кадровому окну, но с вынутым матовым стеклом. Устанавливают зеркало в осветитель согласно рис. 8. Наблюдая через отверстие конуса, находят положение зеркала, при котором центральное отверстие отражателя ∅ 80 *мм* располагалось бы симметрично перекрещивающимся линиям сетки конуса. После регулировки отражателя в осветитель устанавливают ксеноновую лампу (согласно рис. 8) и приступают к регулировке ее опор.

Переднюю опору располагают так, чтобы в перекрестке линий конуса находился центр катодного цоколя лампы, заднюю — так, чтобы колба лампы была симметрична относительно центрального отверстия отражателя. Заднюю опору регулируют при помощи установочных цапф, пользуясь отверткой, а по высоте — перемещением текстолитовой планки. После регулировки установочные цапфы должны обеспечивать движение анодного цоколя ксеноновой лампы по горизонтали и вертикали.

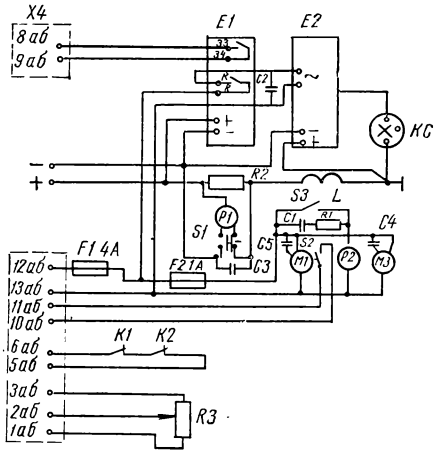

Рис. 12. Электрическая схема осветителя

Окончательную регулировку ОПС производят при помощи зеркала, используя его регулирующие элементы. Регулировка сделана правильно, если при перемещении зеркала вдоль оптической оси, вперед или назад, освещенность экрана плавно уменьшается, а равномерность ее при этом не изменяется.

Электрическая схема осветителя показана на рис. 12. Она соединяется с электросхемой кинопроектора при помощи 26-полюсного разъема.

Зажигающий блок состоит из двух частей: зажигающего устройства *E2* и зажигающего автомата *E1*. Зажигающее устройство создает высокочастотный импульс, который подводится на отрицательный электрод ксеноновой лампы. Зажигающий автомат управляет зажигающим устройством, создавая импульс длительностью не более 0,5 *с*. Если ксеноновая лампа не зажигается первым импульсом, то автомат повторяет зажигающие импульсы через каждые 1,5 *с*. Если лампа не включается после пяти—семи импульсов, то работа зажигающего устройства автоматически прекращается.

Зажигающий автомат имеет контакты *33, 34* для замыкания входа усилителя, которые замкнуты в течение зажигающего импульса и предназначены для устранения «щелчка» в громкоговорителях при зажигании ксеноновой лампы.

Цепь управления контактором выпрямительного устройства замыкается при помощи реле и микровыключателя *S2*, который замыкается после того, как двигатель *M1* вентилятора, обдувающий ксеноновую лампу, наберет номинальное число оборотов. Реле, включающее выпрямитель, при открывании боковых крышек фонаря блокируется контактами *K.1* и *K.2*.

Комбинированный измерительный прибор *P1* измеряет напряжение и ток в цепи ксеноновой лампы. Переключение производится кнопкой *S1*. Катушка *L* выполняет функции дросселя. Внутри нее находится магнитоуправляемый контакт *S3* (геркон), который при зажигании ксеноновой лампы включает ее счетчик часов работы *P2*. Ток выпрямительного устройства регулируется переменным резистором *R3*. Воздух отсасывается вентилятором, выполненным на двигателе М3. Цепи напряжением 220 *В* защищены предохранителями *F1* и *F2*.

ОСНОВНЫЕ ТЕХНИЧЕСКИЕ ДАННЫЕ КИНОПРОЕКТОРА «МЕО-5Х»

Мощность ксеноновой лампы, *кВт*	2,5	2,5	4,0
Положение ксеноновой лампы	Вертикальное	Горизонтальное	Горизонтальное
Интерференционный отражатель, ⦰, *мм*	380	291	291
Полезный световой поток при объективе с относительным отверстием 1,7 и анаморфотной насадке, *лм*	7500	9000	13 500
Равномерность освещенности экрана для фильмов:			
обычных		0,65	
широкоэкранных и кашетированных		0,5	
Охлаждение ксеноновых ламп и деталей фильмового канала	Воздушное		
Объектив для проекции фильмов:			
широкоэкранных	«Меостигмат» с относительным отверстием 1,7		
обычных (1:1,37)	Афокальная насадка 1:1,37		
кашетированных (1:1,85)	Афокальная насадка 1:1,85		
Анаморфотная насадка	Анагон 2Х		
Объективодержатель	Двух- или трехпозиционный, объединенный с базовой направляющей фильмового канала		
Разрешающая способность изображения, *лин/мм*, для фильмов:			
обычных	В центре экрана — 70; на краю — 50		
широкоэкранных	В центре экрана — 60; на краю — 40		
Неустойчивость фильма в кадровом окне в вертикальном и горизонтальном направлениях	0,02		
Обтюратор	Однолопастный		
Коэффициент пропускания обтюратора	~0,62		
Частота проекции, *кадр/с*	25		
Расстояние от горизонтальной оси кадрового окна до места воспроизведения фонограммы, кадры	19,5 ± 0,5		
Коэффициент детонации	0,2 %		
Звукочитающая система	Прямого чтения с фотодиодом		
Звукочитающая лампа	Кварцево-галогенная, 12 *В*, 55 *Вт* в режиме 6÷9 *В*		
Наматыватель, тормозное устройство	Бесфрикционный, с однофазным двигателем глубокого скольжения мощностью 16 *Вт*.		
Применяемые бобины	600-*м*; 1800-*м*		
Перемотка фильма	На кинопроекторе		
Время перемотки, *мин*, рулонов			
1800-*м*	7		
600-*м*	4		
Расстояние от основания до горизонтально расположенной оптической оси, *мм*	1225 ∓ 25		
Угол поворота оптической оси, градусы:			
вверх	3		
вниз	8		
Электропитание кинопроектора	Однофазная сеть переменного тока 220 *В*		
Максимальная потребляемая мощность (без осветителя)	500 *ВА*		
Степень автоматизации	Автоматический переход с поста на пост		
Масса кинопроектора, *кг*	180		
Масса осветителя, *кг*:			
для горизонтальных ламп	80		
для вертикальных ламп	70		

Монтаж кинопроектора «МЕО-5ХС»

Б. КАЦЕВМАН,
гл. специалист,
Е. ШУЛЬМАН,
зав. отделом лаборатории НОТ и УП Госкино УССР

Лабораторией НОТ и УП Госкино УССР разработаны рекомендации, нормы времени и расценки монтажа кинопроектора «МЕО-5ХС».

При монтаже, испытаниях и приемке его в эксплуатацию необходимо соблюдать требования правил устройства электроустановок (ПУЭ); правил Госгортехнадзора СССР; СНиП часть III, главы 31, 33 правил технической эксплуатации и правил техники безопасности электроустановок потребителей (ПТЭ и ПТБ); правил техники безопасности, охраны труда и противопожарной безопасности.

Расконсервацию кинопроектора рекомендуется производить бязью, смоченной уайт-спиртом. Перед сборкой и установкой кинопроектора следует изучить проектно-сметную документацию и убедиться в том, что все подготовительные работы выполнены.

СБОРКА И УСТАНОВКА КИНОПРОЕКТОРА

Базовые части кинопроектора «МЕО-5Х» показаны на рис. 1. Приступая к монтажу, необходимо в соответствии с проектом закрепить винт *1* М20×200 (рис. 2) крепления основания *2* кинопроектора к полу. Установите основание кинопроектора с амортизирующими плитами *3* на пол аппаратной таким образом, чтобы винт проходил через середину выреза *4* основания кинопроектора.

На винт *1* уложите резиновую *5* и стальную *6* прокладки, шайбу *7*, основание закрепите гайкой М20 *8*.

В хомутах *9* установите эксцентрический вал *10* так, чтобы при повороте цапф обеспечивалась возможность регулировки высоты оптической оси кинопроектора, и закрепите фиксирующими болтами М8 *12*.

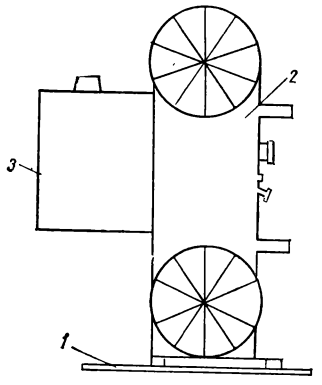

Рис. 1. Базовые части кинопроектора «МЕО-5Х»:
1 — основание; *2* — шкаф; *3* — фонарь

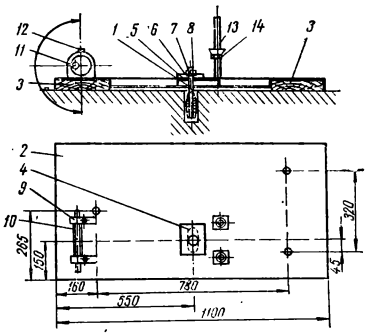

Рис. 2. Крепление основания кинопроектора:
1 — крепежный винт; *2* — основание; *3* — амортизирующие плиты; *4* — монтажный вырез; *5* — резиновая прокладка; *6* — стальная прокладка; *7* — шайба; *8* — гайка; *9* — хомут основания; *10* — эксцентрический вал; *11* — цапфа эксцентрического вала; *12* — винт хомута основания; *13* — винт; *14* — гайка

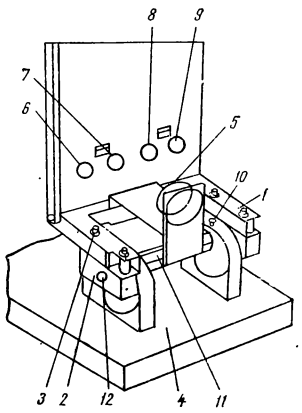

Рис. 3. Узел наклона шкафа кинопроектора:
1 — передний профиль шкафа; *2* — подшипник; *3* — винт, 4 — основание кинопроектора; *5* — фланец бронированного шланга; *6, 7, 8, 9* — проходные изоляторы; *10* — винт хомута основания; *11* — эксцентрический вал; *12* — цапфа эксцентрического вала

Выставьте на двух винтах *13* гайки М20 *14* на одинаковой высоте, обеспечивающей заданный угол наклона шкафа кинопроектора, и наденьте на винты комплекты шайб.

Затем отделите от шкафа кинопроектора крышку устройства наклона кинопроектора и установите шкаф на основание так, чтобы винты *13* проходили через вырезы в нижней части шкафа и передние профили *1* (рис. 3) находились на подшипниках *2*.

Шкаф кинопроектора закрепите четырьмя винтами М8 *3* и гайками на винтах (см. рис. 2) основания. Установите фонарь кинопроектора на болты М10 (на задней стенке шкафа кинопроектора) и закрепите его гайками. Доступ к двум верхним отверстиям крепления фонаря открывается при снятии верхней внутренней крышки. Теперь подключите к разъему шкафа кинопроектора соответствующий разъем фонаря и подсоедините провод заземления.

ЭЛЕКТРИЧЕСКИЙ МОНТАЖ

Прозвоните, согласно схеме подключений, все подходящие к кинопроектору провода и поставьте на них бирку, проденьте их через бронированный шланг и фланец *5* (см. рис. 3). Соединительные линии к шкафу кинопроектора рекомендуется подводить через коробку, установленную на передней стенке аппаратной.

Провода в шкаф кинопроектора введите через проходные изоляторы *6, 7, 8, 9* в следующем порядке: в изолятор *6* — отрицательный силовой провод питания ксеноновой лампы; в изолятор *7* — положительный силовой провод питания ксеноновой лампы; в изолятор *8* — наружный провод заземления, экранированный кабель фотодиода, провода управления выпрямителем, три провода схемы коммутации постов; в изолятор *9* — два силовых провода (220 *В*), провода регулирования тока ксеноновой лампы, пять проводов коммутации постов.

На рис. 4 и 5 приведены схемы коммутации соответственно для двух и трех постов. Коммутацию трех кинопроекторов рекомендуется производить по схеме с диодной развязкой (рис. 5), предложенной киевским предприятием «Киноавтоматика» (И. Скороходом).

Фотошланг усилительного устройства подключите к клеммам *100, 101, 102* (рис. 6 и 7) колодки, расположенной в средней части шкафа кинопроектора.

СБОРКА ОСВЕТИТЕЛЬНО-ПРОЕКЦИОННОЙ СИСТЕМЫ

В осветительно-проекционной системе (ОПС) кинопроектора используются ксеноновые лампы ДКсШ-3000-3 или ХНР-2500/2, интерференционные отражатели ∅ 380 *мм* фирмы «Меопта» или типа 358-180-РЧ-И-УП.

Отражатель ∅ 380 *мм* устанавливается на втулке держателя, а при использовании зеркала ∅ 358 *мм* применяется дополнительное переходное кольцо (из комплекта ЗИП). Оба типа отражателя фиксируются между асбестовыми прокладками гайкой

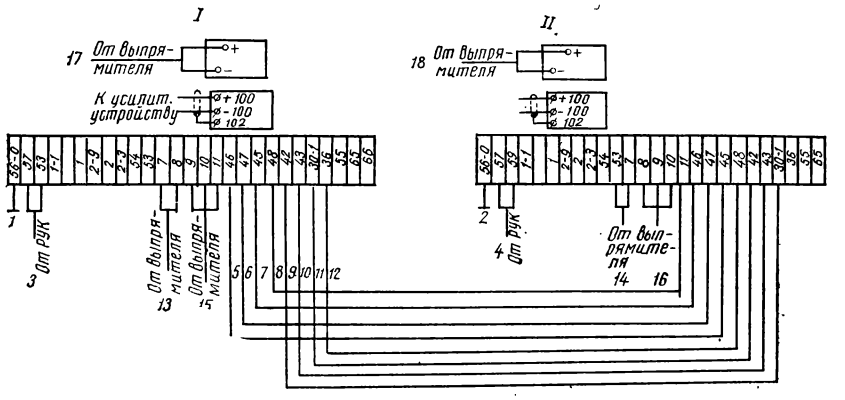

Рис. 4. Схема внешних подключений кинопроекторов «МЕО-5Х» (два поста):
1 — линия заземления кинопроектора I; *2* — линия заземления кинопроектора II; *3* — линия питания кинопроектора I; *4* — линия питания кинопроектора II; *5—12* — линии коммутации двух кинопроекторов; *13* — линия управления выпрямителем I; *14* — линия управления выпрямителем II; *15* — линия регулирования тока ксеноновой лампы кинопроектора I; *16* — линия регулирования тока ксеноновой лампы кинопроектора II; *17* — линия питания ксеноновой лампы кинопроектора I; *18* — линия питания ксеноновой лампы кинопроектора II

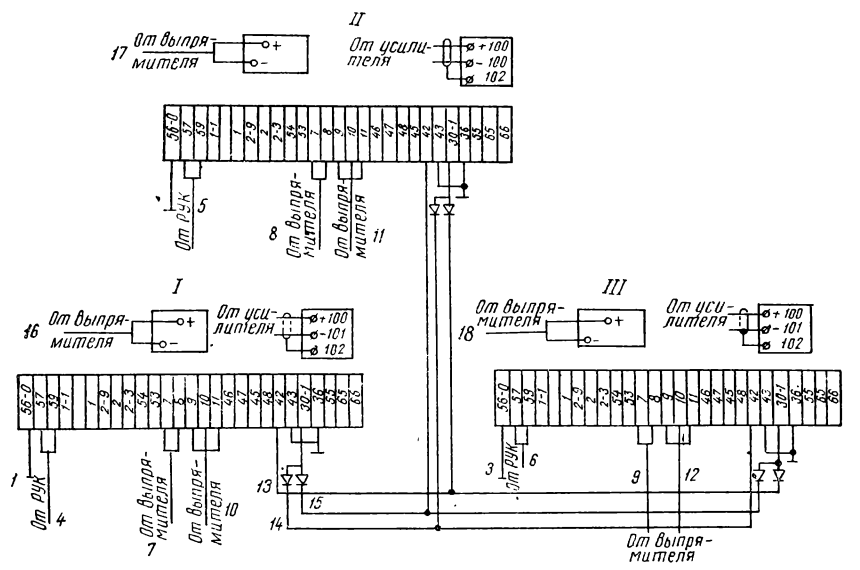

Рис. 5. Схема внешних подключений кинопроекторов «МЕО-5Х» (три поста):
1 — линия заземления кинопроектора I; *2* — линия заземления кинопроектора II; *3* — линия заземления кинопроектора III; *4* — линия питания кинопроектора I; *5* — линия питания кинопроектора II; *6* — линия питания кинопроектора III; *7* — линия управления выпрямителем I; *8* — линия управления выпрямителем II; *9* — линия управления выпрямителем III; *10* — линия регулирования тока ксеноновой лампы кинопроектора I; *11* — линия регулирования тока ксеноновой лампы кинопроектора II; *12* — линия регулирования тока ксеноновой лампы кинопроектора III; *13—15* — линии коммутации трех кинопроекторов; *16* — линия питания ксеноновой лампы кинопроектора I; *17* — линия питания ксеноновой лампы кинопроектора II; *18* — линия питания ксеноновой лампы кинопроектора III

с шайбой так, чтобы исключить самопроизвольное смещение.

В комплект поставки входят крепежные элементы, обеспечивающие установку ламп ДКсШ-3000-3 или ХНР-2500-2.

Максимальная равномерность освещенности экрана и наибольший световой поток достигаются при установке элементов ОПС в соответствии с расстояниями, указанными на рис. 8. Правильность установки на оптической оси ксеноновой лампы и контротражателя контролируется через юстировочный визир в задней стенке фонаря.

ИСПЫТАНИЕ КИНОПРОЕКТОРА В РЕЖИМЕ ХОЛОСТОГО ХОДА

До проведения испытаний установите объектив, афокальную (анаморфотную) насадку, маховик стабилизатора скорости, затем залейте в коробку мальтийского механизма масло ОЛН · 4ТПД22-225-74 (есть в комплекте). Уровень его в прозрачном шланге должен соответствовать

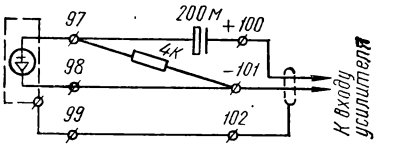

Рис. 6. Электрическая схема подключения усилительного устройства типа «Звук-Т» к звукоблоку

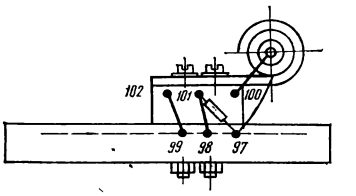

Рис. 7. Колодка подключения входа усилительного устройства к звукоблоку

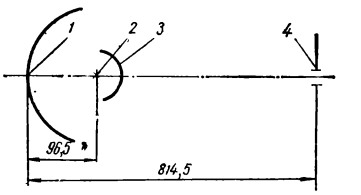

Рис. 8. Оптическая схема кинопроектора:
1 — отражатель; *2* — ксеноновая лампа; *3* — контротражатель; *4* — кадровое окно

метке на коробке мальтийского механизма.

Включите главный и автоматический выключатели на передней стенке шкафа кинопроектора, при этом должна загореться лампа освещения фильмового канала и фонаря.

Отклоните ролик концевого выключателя против часовой стрелки. При этом должна включиться правая контрольная лампочка *1* (рис. 9). Вал разматывателя должен начать вращаться против часовой стрелки, а вал наматывателя — по часовой.

Нажмите кнопку включения привода кинопроектора *2* на панели управления. При этом должен остановиться вал разматывателя, а на валу наматывателя возникнуть дополнительный крутящий момент. Лампа освещения фильмового канала и фонаря должна погаснуть и примерно через 2 *с* — загореться левая контрольная лампа *3* на панели управления кинопроектором, сигнализирующая об отключении схемы пуска приводного электродвигателя. Если лампочка *5* не горит, следует выключить приводной двигатель кинопроектора (во избежание выхода его из строя) и устранить неисправность.

Нажмите кнопку *4* — включится ксеноновая лампа. Регулятором тока установите режим ее работы на 25—30 % ниже номинального.

Нажмите кнопку *5* — включится автоматическая заслонка. Одновременно должна загореться звукочитающая лампа оптического звукоблока. Проверьте работу оптического звукоблока модуляцией светового

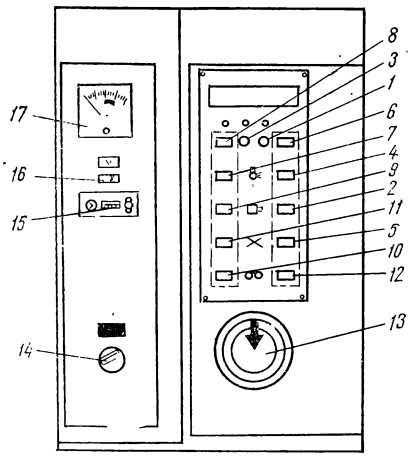

Рис. 9. **Панель управления кинопроектора:** *1* — правая контрольная лампа; *2* — кнопка включения привода кинопроектора; *3* — левая контрольная лампа; *4* — кнопка включения ксеноновой лампы; *5* — кнопка включения автоматической заслонки; *6* — кнопка пуска кинопроектора в автоматическом режиме; *7* — кнопка выключения ксеноновой лампы; *8* — переключатель датчика; *9* — кнопка выключения привода кинопроектора; *10* — кнопка выключения перемотки пленки; *11* — кнопка выключения автоматической заслонки; *12* — кнопка включения перемотки пленки; *13* — рукоятка ручного привода кинопроектора; *14* — регулятор тока, *15* — счетчик часов работы лампы; *16* — переключатель; *17* — вольтамперметр

потока и убедитесь в наличии звуковоспроизведения.

Выключите кинопроектор при помощи ролика обрыва и проверьте работу кинопроектора в автоматическом режиме (нажмите кнопку *6*) — должны включиться ксеноновая лампа, приводной электродвигатель и через 7±2 *с* подняться автоматическая заслонка. (Время от момента нажатия кнопки до подъема заслонки регулируется потенциометром на передней панели блока RPO2.)

Выставьте кинопроектор по экрану. Угол поворота оптической оси кинопроектора в вертикальной плоскости устанавливается изменением угла наклона проектора при помощи нижних гаек *14* (рис. 2).

Вращением эксцентрического вала *14* (см. рис. 3) относительно цапфы *13* отрегулируйте высоту оптической оси кинопроектора. Для этого ослабьте винты *8* (см. рис. 3) и поверните вал. Конструкция шкафа кинопроектора позволяет отрегулировать наклон кинопроектора в плоскости, перпендикулярной оптической оси кинопроектора. Высота гаек *17* (см. рис. 2) от основания — различная. Положение оптической оси кинопроектора в горизонтальной плоскости изменяется перемещением основания *4* (см. рис. 2) кинопроектора относительно винта крепления *8*.

Заключительный этап монтажных работ — испытание кинопроектора под нагрузкой в комплексе с оборудованием киноустановки, предусматривающее проверку работы комплекса киноустановки

Совершенствуем «МЕО-5Х»

Г. ФОМЕНКО,
ст. инженер,
И. ЧЕКЕРЕС,
инженер кинотеатра «Авангард»,
Новомосковск, УССР

АВТОМАТИКА ПЕРЕХОДА С ПОСТА НА ПОСТ

Для работы на киноаппаратуре «МЕО-5Х» в режиме автоматического перехода с поста на пост при работе на 600-*м* бобинах можно использовать датчики сигнальных меток, применявшиеся в устройствах автоматизации АП-1, АКП-1, АКП-4М и аналогичных. Мы изготовили и испытали схему, показанную на рисунке. Для нее необходимы: генератор-маркер автоматики АП-1, АКП-4М или аналогичный им, индуктивный датчик и реле РЭС-6 (РФО 452132) на напряжение 24 *В* (можно применить и другие подобные реле) и ток обмотки до 30 *мА*.

Реле РЭС-6 монтируется внутри корпуса генератора-маркера, выключатели ВК-1, ВК-2 — на корпусе. Обмотка реле подключается к контактам *102*, *129*, напряжение питания 24 *В* — к контактам *101*, *102* от разъема на кинопроекторе. При этом необходимо соблюдать полярность. Замыкающие контакты реле подключаются к контактам *45*, *48* расшивочной панели в станине кинопроектора. Такие же подключения производятся на втором кинопроекторе. Выключатели ВК-1, ВК-2 необходимы для отключения режима автоматического перехода с поста на пост.

Схема автоматики работает следующим образом. При прохождении сигнальной метки на I посту, оканчивающем работу, срабатывает схема генератора-маркера и реле *К1*. Замыкающие контакты при этом блокируют кнопку автоматического старта II поста, чем и приводится в действие схема автоматического пуска. В том же порядке происходит запуск II поста.

Необходимое время с момента запуска кинопроектора до поднятия заслонки — в пределах 7±0,3 *с*. Оно регулируется переменным резистором на блоке Р-02 кинопроектора.

ЧТОБЫ НЕ ПОВРЕЖДАЛАСЬ КИНОПЛЕНКА

На кинопроекторе «МЕО-5Х» кинолента перематывается непосредственно на киноаппаратуре. При случайном открытии фильмового канала с анаморфотной насадкой последняя соприкасается с эмульсионной стороной киноленты, повреждая ее.

Для предотвращения этого предлагаем кронштейны стоек с направляющими роликами удлинить, для чего подложить у основания стоек текстолитовые подкладки размером 60××40×15 *мм*. Одновременно следует заменить более длинными и крепежные болты. Тогда кинолента при перемотке и откинутой анаморфотной насадке будет находиться на расстоянии 1,5—2 *мм* от нее, что исключит повреждение эмульсии.

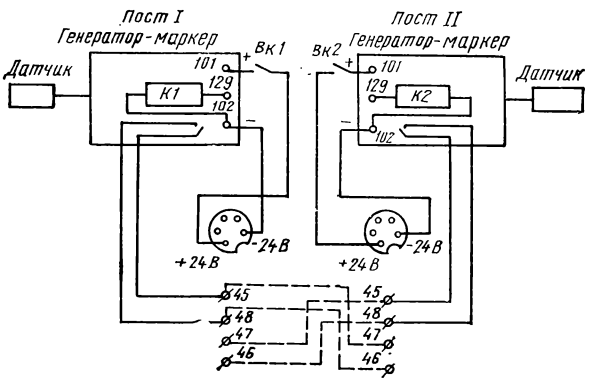

Под острым углом

Сверхнормативные запасы. Причины и следствия

В. БАРЫШЕВСКИЙ,
директор Краснодарской краевой ремонтно-механической мастерской Ростовского ПО «Киноавтоматика»

Улучшение рационального использования материальных ресурсов связано с воспитанием подлинно хозяйского отношения к народному добру у каждого работника. Эта мысль еще раз подчеркнута в материалах июньского (1983 г.) Пленума ЦК КПСС. Многое здесь зависит и от качества планирования, обоснованности норм расхода материалов, ответственности за порученное дело.

Коллектив нашей мастерской немало внимания уделяет учету материальных ценностей, улучшению организации складского хозяйства. Но мы все же не можем избавиться от сверхнормативных запасов материалов. Основная причина образования и накопления их — формальный подход к составлению заявок на запчасти и киноматериалы работниками киносети.

В подтверждение могу привести некоторые примеры. Брюховецкая и Абинская кинодирекции запросили на 1983 год ксеноновые лампы ДКсШ-5000, а получать их в мастерской отказываются, так как кинопроекторов, на которых используются эти лампы, в районах нет. Тбилисская кинодирекция на 1983 год затребовала 15 ксеноновых ламп ДКсР-5000 на сумму 1980 руб. Они приобретены, но лежат на складе — эти лампы, оказывается, не нужны. Приморско-Ахтарская кинодирекция в заявке на 1983 год указала 1000 ламп 30 *В*×400 *Вт* при уже имеющемся в дирекции их двухгодичном запасе. Горячеключевская городская киносеть отказалась получать в 1982—1983 годах ксеноновые лампы ДКсШ-3000, лампы 6Р3С, 6Ж32П, К-30×400, ксеноновые лампы ХНР-2, 5*Вт* из-за ошибочно составленной заявки и большого скопления перечисленных запчастей на складе дирекции. Примеры можно продолжить.

Низкий уровень планирования материально-технического снабжения киносети — результат плохой исполнительской дисциплины, отсутствия должного контроля за рациональным использованием запчастей и киноматериалов. Ни одна кинодирекция, а тем более киноустановка не смогла бы требовать лишнее или не нужное, если бы существовали нормы расхода материалов, положение о моральном и материальном стимулировании за экономию запчастей. Тогда можно было бы организовать социалистическое соревнование за экономию материальных ресурсов.

Ошибки в заявках на материалы — также результат того, что они не обсуждаются ни на советах киномехаников в кинодирекциях, ни на техническом совете краевого управления кинофикации.

Все это отрицательно влияет на хозяйственно-финансовую деятельность киносети края.

Так, годовые графики планово-предупредительных ремонтов кинопроекторов на протяжении ряда лет не выполняются. В 1982 году краевое управление кинофикации запланировало отремонтировать 585 единиц аппаратуры и оборудования, а фактически было сдано в ремонт только 28 % запланированного количества. Это также ведет к ненужному скоплению запчастей.

Из-за несвоевременного распределения кинооборудования, поступающего в мастерскую, оно частично попадает в сверхнормативный запас. Бывают случаи, когда по указанию управления кинофикации мы выписываем счета за это оборудование неплатежеспособным организациям, что увеличивает сроки хранения его на нашем складе.

В основе рациональной организации движения материальных ресурсов и их использования лежат расчеты потребности в них. А это невозможно без научно обоснованных норм расхода на эксплуатацию кинооборудования всей номенклатуры кинозапчастей и киноматериалов, без хозяйского отношения кинофикаторов к делу. Графики планово-предупредительных ремонтов, контрольно-наладочных операций, монтажей киноустановок, составление годовых заявок на кинозапчасти и киноматериалы должны быть обоснованы, взаимосвязаны и строго выполняться. Нынешний уровень планирования этих работ в нашем крае совершенно не отвечает сегодняшним требованиям.

Следует учесть и то, что к нам очень часто обращаются с просьбой поделиться нереализованными запасными частями и киноматериалами коллеги из других областей. И может, стоило бы ввести в оборот «замороженные» средства, собрать от кинопредприятий, управлений кинофикации и профсоюзной киносети списки лишних запчастей и перераспределить их между областями? Этот вопрос требует решения.

Необходимо повсеместно улучшить контроль за распределением и использованием запчастей и киноматериалов, систему учета и отчетности, экономический анализ, правильно и эффективно расходовать материальные ценности.

Когда же лампы будут надежными?

Н. БОБИН,
ст. инженер,
В. КУЗНЕЦОВ,
инженер кинотеатра «Центральный», г. Рыбинск

Мы работаем с 5-*кВт* ксеноновыми лампами, выпускаемыми производственным объединением «Московский электроламповый завод». Завод гарантирует среднюю продолжительность их работы не менее 500 *ч*. На самом деле этот показатель значительно ниже — около 160 *ч*. Основные дефекты ламп: быстрое падение напряжения и неустойчивость дугового разряда.

У большинства ламп напряжение начинает падать после первых же 15—20 *ч* работы, а после 100 *ч* достигает 18—20 *В*. Поэтому даже при максимальном токе 160 *А* мощность лампы составляет около 3 *кВт*, что для нашего кинотеатра недостаточно.

Все чаще сталкиваемся мы с неустойчивостью дугового разряда, особенно после того, как лампы стали подвергаться регенерации. У некоторых ламп пламя начинает колебаться при первом же включении. Часто оно резко отклоняется в сторону колбы, приводя к местному перегреву стекла и даже к взрыву лампы.

На бракованные лампы мы составляем акты рекламации и отсылаем их на завод. За 1982 год и первую половину 1983 года их было составлено десять. Завод возвращает лампы «после устранения дефектов», как значится в сопроводительных документах. Но и они работают ничуть не лучше, хотя на каждой стоит «Знак качества».

От редакции. Читатели ждут ответа от руководства ПО «Московский электроламповый завод» по поводу высказанных здесь критических замечаний.

Информация

■

В Госкино СССР и союзных республик

Итоги III квартала

Госкино СССР и ЦК профсоюза работников культуры подвели итоги работы организаций киносети и кинопроката в III квартале 1983 года.

В принятом постановлении отмечается, что в результате широко развернутого социалистического соревнования ряд организаций успешно справились с плановыми заданиями. В то же время руководители киносети и кинопроката некоторых союзных республик, краев и областей не приняли должных мер к повышению действенности социалистического соревнования, не сосредоточили своих усилий на решении основных вопросов выполнения государственных планов. В результате с заданиями III квартала не справились кинофикаторы РСФСР, Украинской, Казахской и Латвийской ССР, что привело к невыполнению плана в целом по стране.

Рассмотрев итоги Всесоюзного социалистического соревнования коллективов государственной киносети и кинопроката в III квартале 1983 года, коллегия Госкино СССР и Президиум ЦК профсоюза работников культуры постановили присудить переходящее Красное Знамя Госкино СССР и ЦК профсоюза работников культуры коллективам киносети и республиканской конторы кинопроката Армянской ССР, киносети и управления кинопроката и рекламы Эстонской ССР, киносети и межрайонной конторы кинопроката Молдавской ССР, государственной киносети и контор по прокату кинофильмов Минской, Кашкадарьинской, Чимкентской и Кулябской областей.

Дипломом Госкино СССР и ЦК профсоюза работников культуры отмечена хорошая работа коллективов киносети и конторы кинопроката Таласской области.

Об организации обслуживания зрителей и ходе выполнения плана сбора средств от киносеансов Госкино РСФСР

Эти вопросы обсудила коллегия Госкино СССР на своем расширенном заседании — с участием руководителей киносети и кинопроката многих АССР, краев и областей Российской Федерации.

Выступая на заседании, председатель Госкино РСФСР А. Филиппов сообщил, что в республике принимаются меры к активизации использования больших воспитательных возможностей киноискусства. Новые советские фильмы за первую половину 1983 года просмотрели 59,8 % зрителей (за тот же период 1982 г. — 58,7 %). Несколько улучшилось обслуживание детей и подростков — проведено на 40 тыс. сеансов и обслужено на 2,8 млн. юных зрителей больше, чем за первую половину предыдущего года.

Однако, отметил А. Филиппов, Госкино РСФСР обеспокоен тем, что по итогам трех кварталов 1983 года киносеть республики — впервые за последние годы — не справилась с заданием.

В последнее время значительно вырос план по кинообслуживанию населения и доходам от киносеансов; расширилась зона влияния телевидения, особенно в Сибири и на Дальнем Востоке. Это вызвало необходимость улучшить репертуарное планирование и организацию привлечения зрителей в кино, изыскать и ввести в действие резервы повышения эффективности использования фильмофонда. Но проведенные проверки и отчеты отдельных управлений кинофикации на заседаниях коллегии Госкино РСФСР свидетельствуют, что в ряде регионов все еще не приняты действенные меры к совершенствованию этих участков работы. При ограниченном числе в репертуаре кинопроизведений, обладающих высокими эксплуатационными качествами, и отсутствии резерва новых картин в Куйбышевской, Горьковской, Ульяновской, Читинской и некоторых других областях, краях и АССР нередки случаи преждевременного снятия с экрана даже лучших фильмов. Много недостатков и в подготовке таких картин к выпуску на экраны.

Госкино РСФСР уделяет постоянное внимание привлечению зрителей на киносеансы. Обобщен опыт пермских и челябинских кинофикаторов, умело использующих актив киноорганизаторов для внекассовой продажи билетов. Однако этот опыт не получил широкого распространения. До сих пор во многих городах вне касс кинотеатров продается всего 2—10 % кинобилетов. Явно недостаточно киноорганизаторов. Например, в ставропольском кинотеатре «Экран» их всего два. Касса предварительной продажи билетов работает в неудобное для населения время — с 14 до 18 часов. Не удивительно, что даже на лучшие фильмы заранее удается продать весьма незначительное число билетов. Необходимо, подчеркнул А. Филиппов, больше внимания уделять созданию и расширению актива киноорганизаторов, организации продажи билетов на киносеансы на предприятиях и в учреждениях.

За последние годы в республике немало сделано для повышения эффективности использования фильмофонда. И если в 1976 году на каждую копию новой кинокартины в РСФСР приходилось 14 тыс. зрителей, то в 1982 — 23,7 тыс. Но этот показатель далеко не одинаков в различных территориях. Так, в Пермской, Челябинской, Свердловской, Московской, Калининградской областях, в Приморском крае и в Удмуртской АССР на каждую копию приходится 33—38 тыс. зрителей, а в Псковской, Рязанской, Читинской, Костромской областях, в Алтайском крае — всего 10—18 тыс. Низкая эффективность использования фильмофонда в этих регионах — результат неумения найти действенные формы продвижения кинолент к зрителям (особенно тех, которые печатаются небольшими тиражами), их пропаганды и рекламирования.

Все еще не выработана система показа фильмов выпуска прошлых лет, прежде всего — лучших произведений советского киноискусства. Есть, правда, и положительный опыт. Так, во Владимирской области эти картины только по специальным абонементам в 1982 году просмотрело 1,5 млн. зрителей. Много интересного делается в Москве, Ростове-на-Дону и некоторых других городах. Но во многих регионах повторные фильмы, даже широкоформатные, демонстрируются без всякой подготовки, без рекламы, чаще всего просто заполняют пробелы в репертуарном плане, а потому показ их неэффективен.

Медленно расширяется сеть постоянных кинотеатров. В республике ежегодно вводится в эксплуатацию 20—30 кинотеатров, но в ряде мест строительство не ведется. До сих пор нет кинотеатров в Сургуте, Нижневартовске и Уренгое (Тюменская обл.); в Тольятти (Куйбышевская обл.) на 500 тыс. жителей — всего три кинотеатра; не хватает зрительских мест во многих крупных городах, особенно в новых жилых массивах.

Госкино РСФСР в контакте с местными партийными и советскими органами осуществил ряд мер для решения этих вопросов. Принимаются совместные постановления, в которых намечаются меры по расширению материально-технической базы киносети, укреплению кадров (Красноярский кр., Кемеровская и Тамбовская обл.) и т. д.

Живучесть перечисленных недостатков в значительной мере обусловлена недостаточной профессиональной подготовленностью кадров. Госкино РСФСР и ряда территорий создают различные курсы и семинары для повышения квалификации работников различных категорий — от руководителей до сельских киномехаников. Но не везде еще этим вопросам уделяется должное внимание, что, естественно, отражается на качестве работы.

А. Филиппов заверил, что Госкино РСФСР примет все меры для выполнения заданий 1983 года. Состояние киносбслуживания населения в ряде отстающих регионов обсуждено на заседаниях коллегии, в 50 территорий выезжали сотрудники кинокомитета — для проверки и оперативной помощи. Широко были показаны на местах фильмы XIII Московского международного кинофестиваля и программы из коллекции Госфильмофонда. Улучшению обслуживания тружеников полей и ферм призван содействовать Всероссийский смотр сельских киноустановок.

Начальник Главного управления кинофикации и кинопроката Госкино СССР Е. Войтович отметил, что невыполнение плана киносетью РСФСР означает отставание киносети всей страны, ибо на долю России приходится более 50 % всего задания. Особенно же беспокоит ухудшение ряда показателей. Так, в республике в последние годы снизились средняя посещаемость кино каждым жителем, в том числе одним школьником, загрузка детских сеансов, количество зрителей, просмотревших документальные фильмы. Все это — результат недостатков прежде всего в репертуарном планировании и подготовке к выпуску фильмов на экраны.

Велика в некоторых городах и областях РСФСР текучесть кадров киномехаников. Если в целом по республике она составляет 17,7 %, то в Ярославской области — 36,1 %, Мордовской АССР — 29,2 %, в Ленинграде — 28,7 %, Кемеровской области — 28,4 %. В связи с этим удельный вес простоев из-за отсутствия киномехаников в общем числе простоев постоянно растет и ныне составляет 18,1 % в городах и 39,4 % — на селе.

Е. Войтович подчеркнул, что для исправления положения необходимо вскрыть причины недостатков, наладить аналитическую работу по изучению состояния и движения фильмофонда, организовать его перераспределение между кинопрокатными организациями.

На заседании коллегии выступили также заместитель председателя Госкино СССР М. Александров, председатель Госкомитета по кинофикации Башкирии Д. Давлетбаев, начальник Красноярского краевого управления кинофикации А. Клименко, директор Иркутской областной конторы кинопроката Г. Шмаков.

Коллегия Госкино СССР поручила Госкино РСФСР принять действенные меры по устранению недостатков в организации кинообслуживания населения республики и ликвидации отставания в выполнении годового плана по сбору средств от кино и числу обслуженных зрителей, создать необходимые предпосылки для успешного завершения плановых заданий пятилетки.

О кинообслуживании населения Грузинской ССР

Коллегия Госкино СССР рассмотрела состояние и меры по улучшению кинообслуживания населения Грузии.

В ходе обсуждения этого вопроса отмечалось, что киносеть и кинопрокат республики в течение ряда лет выходили в число победителей социалистического соревнования, награждались дипломами и почетными грамотами. Для таких успехов в республике создана необходимая материально-техническая база. Так, по обеспеченности населения местами в кинозалах, средней их вместимости и некоторым другим показателям киносеть республики превышает среднесоюзный уровень.

Завершен перевод всех киноустановок на ксеноновые источники света. Только за минувшие три года на приобретение и ремонт кинооборудования и транспортных средств было израсходовано около 7 млн. руб. В кинопрокатных организациях республики накоплен большой и разнообразный фонд кинофильмов. Обеспеченность киноустановок копиями полнометражных художественных лент на 20 % выше, чем в среднем по стране. Среди руководителей кинотеатров и кинодирекций высок процент работников с высшим и средним специальным образованием.

Вместе с тем в последние два года наметилась тенденция к снижению основных показателей кинообслуживания населения. Так, в 1982 году зрителей было обслужено более чем на миллион меньше, чем в предыдущем году. Результаты 1983 года оказались еще ниже. Не удивительно поэтому, что посещаемость кино в расчете на одного жителя упала ниже среднесоюзного уровня и составила 11,1 в год, а посещаемость кино одним сельским жителем — вдвое меньше среднесоюзной.

Как показала проведенная проверка, целый ряд факторов, обусловивших снижение уровня кинообслуживания, связан с недостатками и упущениями в работе органов кинофикации и кинопроката республики. Так, в нарушение Правил проката фильмов на территории СССР в республике до сих пор не налажено месячное планирование выпуска кинофильмов. Репертуарный совет Госкино Грузинской ССР не контролирует выполнения своих рекомендаций по выпуску фильмов на экраны республики, а конторы кинопроката не проверяют выполнения утвержденных ими репертуарных планов. В ходе проверки выявлены случаи самовольного изменения утвержденного репертуара, нарушения принципов репертуарной политики. Выпуск на экраны наиболее значительных по идейно-художественному уровню отечественных фильмов часто не предваряется соответствующими пропагандистскими и информационно-рекламными мероприятиями, не подводятся итоги их демонстрирования. А это приводит к тому, что значительная часть потенциальной зрительской аудитории их не просматривает.

В ряде контор кинопроката отсутствуют каталоги и тематические картотеки фильмов. Особенно отрицательно это сказывается на продвижении хроникально-документальных и научно-популярных картин, а также лент сельскохозяйственной тематики. А в результате — низкие показатели использования этой части фильмофонда.

Новые кинопроизведения редко доходят до отдаленных сельских киноустановок. Госкино республики недостаточно заботится об укреплении материальной базы сельской киносети, повышении уровня профессиональной подготовки и материальной заинтересованности сельских киномехаников.

В республике слабо ведется кинообслуживание юных зрителей. До сих пор ни одна школьная киноустановка не зарегистрирована для платного показа. В погоне за улучшением коммерческих показателей из планов крупнейших кинотеатров республики исключены детские сеансы. В репертуарном совете нет детской секции. Отсюда и итоги — среднее количество кинопосещений одним учащимся в год значительно ниже, чем в среднем по стране.

Отсутствие долгосрочных репертуарных планов не позволяет поднять на уровень современных требований информационно-рекламную работу. Рекламно-информационный отдел Госкино Грузинской ССР в последние годы не выполняет поставленные перед ним задачи, не занимается координацией рекламно-информационной работы в республике, ограничившись изданием рекламного обозрения «Новые фильмы» и плакатов. Из-за отсутствия месячных репертуарных планов еженедельная газета «Новинки экрана» — орган республиканской конторы кинопроката — часто выпускается без репертуара кинотеатров.

Негативно влияет на качество кинообслуживания населения и низкий уровень планирования. Основная доля в выполнении планов приходится на крупные кинотеатры, которым устанавливается задание по загрузке зрительных залов на всех сеансах на уровне 80—85 %. В то же время большая часть киноустановок довольствуется плановой загрузкой 20—30 %, а некоторые сельские киноустановки зачастую успешно справляются с заданиями при средней заполняемости залов не выше 15 %. В республике не налажено дифференцированное планирование, учитывающее объективные условия работы киноустановок. В результате нередко одинаковые плановые задания получают киноустановки с залами различной вместимости и работающие в населенных пунктах с разным числом жителей.

В последнее время, особенно после июньского (1983 г.) Пленума ЦК КПСС, отмечается в принятом коллегией постановлении, Госкино Грузинской ССР принят ряд мер, направленных на улучшение руководства кинообслуживанием населения республики. Совершенствуется структура управления киносетью и кинопрокатом, расширены права республиканской конторы по прокату кинофильмов, принимаются меры к улучшению исполнительской дисциплины.

О работе, ведущейся в этом направлении, рассказал на коллегии председатель Госкино Грузинской ССР А. Двалишвили.

Так, республиканская контора кинопроката теперь непосредственно подчинена руководству Госкино республики, ее директор назначен председателем репертуарного совета, что повысит его роль и улучшит контроль за планированием репертуара кинотеатров и киноустановок.

Созданы условия для резкого улучшения показа произведений советской кинематографии — им предоставляются экраны лучших кинотеатров республики, максимальное количество экрано-дней и большая часть вечерних сеансов. Приняты меры по активизации работы с хроникально-документальными фильмами и лентами сельскохозяйственной тематики. Ведется работа по повышению эффективности использования фильмофонда.

Коренные изменения планируются в работе с юными зрителями. Развивается сеть школьных киноустановок, с использованием опыта Молдавии в начавшемся году в Тбилиси будет создана дирекция школьных кинотеатров. Школьные киноустановки будут создаваться при всех районных кинодирекциях, что позволит увеличить число детских сеансов и обслуженных юных зрителей. Налаживается жесткий контроль за проведением детских сеансов в кинотеатрах и на киноустановках.

В I квартале текущего года на базе республиканской школы киномехаников откроются курсы повышения квалификации работников киносети и кинопроката.

Реорганизован рекламно-издательский отдел Госкино республики, усилено его руководство. Перед отделом поставлена задача шире и целенаправленней пропагандировать советские фильмы, оперативно информировать население о жизни советского и зарубежного кинематографа. В дальнейшем планируется расширить материально-техническую базу отдела и поручить ему формировать всю информационно-рекламную политику, координировать работу в этой области в масштабах республики.

Ведется планомерная работа по продвижению на экраны советских фильмов выпуска прошлых лет. Специальному подразделению Госкино республики поручено проведение кинопремьер, фестивалей, кинонедель, пресс-конференций и т. д.

Госкино республики приступило к осуществлению ряда мер по укреплению материально-технической базы киносети и кинопроката. За счет кредитов Госбанка СССР в четырех городах республики начато строительство кинотеатров общей вместимостью 2200 человек, намечено строительство крупного многозального кинотеатра в Тбилиси.

А. Двалишвили выразил уверенность в том, что принятые Госкино Грузинской ССР меры в корне изменят положение и обеспечат существенное улучшение кинообслуживания населения республики.

В принятом коллегией Госкино СССР постановлении Госкино Грузинской ССР указано на необходимость оперативно принять эффективные меры к устранению отмеченных недостатков.

Всесоюзному объединению «Союзкинофонд» поручено оказать республиканской конторе по прокату кинофильмов необходимую практическую и методическую помощь в повышении эффективности использования фильмофонда; Всесоюзному объединению «Союзинформкино» — помочь упорядочить в республике информационно-рекламную работу.

Семинары, совещания, конференции

Заседание ЦС по кино

Состоялось расширенное заседание Центрального совета по кино ВЦСПС. С докладом «О мерах по дальнейшему повышению воспитательной роли и совершенствованию работы киносети профсоюзов в свете решений июньского (1983 г.) Пленума ЦК КПСС и V Пленума ВЦСПС» выступил председатель совета по кино ВЦСПС Е. Антипин.

В прениях по докладу приняли участие председатели советов по кино В. Якушко и Б. Гершович (Украинский и Узбекский республиканские советы профсоюзов), В. Баранов и В. Мазова (Ленинградский и Челябинский облсовпрофы), директор Дворца культуры имени Гагарина (Волгоград) В. Шамшин, киномеханик из Новосибирской области В. Ноль, первый заместитель начальника Главного управления кинофикации и кинопроката Госкино СССР А. Суздалев и другие. Итоги обсуждения подвела секретарь ВЦСПС В. Землянникова.

Принято постановление, в котором всем советам по кино предложено активизировать кинопропаганду решений июньского (1983 г.) Пленума ЦК КПСС; лучше использовать кино в проведении различных мероприятий; совершенствовать планирование кинорепертуара, формы работы с фильмами. Одобрен план мероприятий Совета по кино по реализации задач, поставленных июньским (1983 г.) Пленумом ЦК КПСС и V Пленумом ВЦСПС.

ЦС по кино одобрил социалистические обязательства работников профсоюзной киносети Киргизской ССР по досрочному выполнению заданий по кинообслуживанию населения на 1984 год и рекомендовал всем советам по кино развернуть соцсоревнование за улучшение использования кино в воспитательной и культурно-массовой работе и успешное выполнение плана.

Читатель и журнал

■

Отвечаем читателям

Киномеханики М. Маслак (из Полтавской), В. Динов (из Астраханской), Л. Джулига (из Ярославской), Н. Свирид (из Курганской области), И. Битенбидере (из Латвии) и многие другие спрашивают, в каких случаях и как начисляется премия сельским киномеханикам и что такое «тринадцатая зарплата».

Им отвечает заместитель начальника планово-экономического и финансового управления Госкино РСФСР Ю. Дорожкин.

По действующему Положению о премировании работникам киносети выплачиваются премии по месячным результатам работы за фактически отработанное время. Максимальный размер таких премий для сельских киномехаников — полуторамесячный оклад.

На премирование направляются ежемесячные отчисления от суммы сверхпланового валового сбора средств от киносеансов: по сельским киноустановкам с годовым плановым валовым сбором свыше 2160 руб. — до 60 %, с меньшим плановым сбором — до 80 %.

Премирование производится за счет и в пределах сверхплановой прибыли или сокращения плановой дотации киноустановок того месяца, за который начисляется премия. Сверхплановая прибыль определяется путем вычитания из фактического валового сбора средств от киносеансов налога от кино (10 %), прокатной платы (10 %), фактических эксплуатационных расходов и плановой прибыли. Чтобы исчислить снижение плановой дотации, надо к фактическому валовому сбору прибавить плановую дотацию, а из этой суммы вычесть налог с кино, прокатную плату и фактические эксплуатационные расходы

Под понятием «тринадцатая зарплата», встречающимся в письмах киномехаников, подразумевается премия по итогам работы за год.

Она начисляется штатным работникам киноустановок за перевыполнение годового плана по сбору средств от киносеансов в размере, не превышающем месячного должностного оклада работника, при условии выполнения плана по количеству обслуженных зрителей. Премирование производится за счет и в пределах сверхплановой прибыли или сокращения плановой дотации за год, из которых предварительно вычитаются премии, выплаченные работникам по месячным результатам работы в течение года. Премия начисляется киномеханику по итогам работы киноустановки, которую он обслуживает, независимо от выполнения плана дирекцией в целом.

По сигналу в редакцию

Доставке фильмов — твердый график

Киномеханик Ю. Иванов из Смоленской области в своем письме в редакцию сообщил, что у них в деревне Криволес построили хороший Дом культуры, установили современную киноаппаратуру «Ксенон-1М». Ю. Иванов раньше работал художником-оформителем, поэтому он может сделать хорошую рекламу и охотно пропагандировал бы фильмы. Но беда в том, что у него не только нет репертуарного плана на месяц, он утром не знает, какой фильм привезут ему. Значит, времени на рекламирование не остается.

К тому же картины приходят на киноустановку старые, зачастую те, что уже демонстрировались в Криволесе много раз. Копии грязные, со множеством склеек, без ракордов. На их проверку и ремонт требуется очень много времени.

Ю. Иванов не раз обращался к директору киносети А. Петрову с просьбой наладить репертуарное планирование и своевременную доставку фильмов, но необходимые меры приняты не были.

Киномеханику, чтобы выполнить и перевыполнить план, приходится самому узнавать, на каких киноустановках лежит свободный фильм, и мчаться на своем мотоцикле за десятки километров за картиной, которую хотят посмотреть его земляки.

Однако это, как правильно считает Ю. Иванов, — не выход из положения. Вот почему он решил обратиться за помощью в редакцию.

Мы направили письмо киномеханика в Смоленское областное управление кинофикации. Начальник управления П. Ворошилин сообщил редакции, что письмо Ю. Иванова проверено на месте, многие факты подтвердились. В частности, постоянного репертуара для киноустановки деревни Криволес не было, снабжение фильмами осуществлялось без твердого графика-расписания, копии поступали в плохом техническом состоянии. Вопрос о работе этой киноустановки и снабжении ее фильмами обсуждался в Шумячской районной дирекции киносети с участием представителей управления кинофикации и конторы кинопроката Теперь фильмы будут доставляться на киноустановку строго по графику и в соответствии с репертуарным планом. Обращено внимание дирекции киносети и конторы кинопроката на необходимость тщательного контроля за состоянием фильмокопий.

Автоинформаторы... молчат

Любители кино уже привыкли получать информацию о репертуаре, набрав номер телефона кинотеатра. Но вот у администрации кинотеатров, имеющих автоинформаторы (автоответчики), прибавилось хлопот, так как качество этих приборов, выпускаемых киевским экспериментальным предприятием «Киноавтоматика», очень низкое. Редакция получает много писем с нареканиями на автоинформаторы и жалобами на завод-изготовитель, равнодушный к рекламациям.

Так, главный инженер Волгоградской дирекции кинотеатров Москвы Н. Лукьянова написала нам, что с 1977 года кинотеатры получили шесть автоинформаторов (АК-4М и АК-5), и все они вышли из строя через 10 дней эксплуатации. Работники кинотеатров были вынуждены сами доводить приборы до кондиции (что связано с материальными затратами), так как возвращаемые на завод по рекламации автоинформаторы вновь присылались в кинотеатры с теми же недостатками. Основной из них — проворачивание маховика на тонвалу.

В июле 1983 года дирекция получила два автоинформатора типа АК-5М новой модели, но и в них маховик проворачивается на тонвалу. Кроме того, магнитная лента, проходящая по лентопротяжному тракту, соскакивает с тонвала, быстро изнашивается подшипник тонвала; оттяжной направляющий ролик не создает того натяжения, которое необходимо при прохождении ленты мимо фоторезистора. Есть недостатки и в электрической схеме. Главный инженер Брежневской дирекции кинотеатров Москвы В. Неплюев отметил наиболее типичные из них, неправильно выбрана схема включения автоответчика — отсюда быстрый выход из строя реле включения типа РЭС-10; транзисторы типа КТ-315 фотодатчика работают в предельном режиме, что приводит к их быстрому выходу из строя; в искрогасящей цепочке, установленной параллельно контактам реле РЭС-10, используется конденсатор с рабочим напряжением 160 В. Это снижает надежность цепочки, так как конденсатор постоянно находится под напряжением 220 В.

Совершенно очевидно, что заводу-изготовителю необходимо принять срочные меры к устранению конструктивных и исполнительских недостатков автоинформаторов. Надеемся получить от «Киноавтоматики» ответ на претензии потребителей.

Наша консультация

Поощрения за успехи в работе

В. СЕНАТОРОВА,
ст. юрисконсульт
Главного управления
кинофикации и кинопроката
Госкино СССР

За образцовое выполнение обязанностей, успехи в социалистическом соревновании и другие достижения в работе трудовое законодательство предусматривает поощрения — объявление благодарности, выдачу премии, награждение ценным подарком, Почетной грамотой, занесение в Книгу или на Доску почета.

В правилах внутреннего трудового распорядка могут быть определены и другие поощрения. Они применяются администрацией совместно или по согласованию с комитетом профсоюза. Кроме того, добросовестным работникам в первую очередь предоставляются преимущества и льготы в области социально-культурного и жилищно-бытового обслуживания: улучшаются жилищные условия, выделяются путевки в санатории и дома отдыха и т. п.

При распределении премий, выплачиваемых по итогам соцсоревнования, руководители организаций обязаны учитывать личный вклад каждого работника в достижение высоких показателей всего трудового коллектива. Минимальная сумма премии работника — не менее 10 % его месячной тарифной ставки (должностного оклада).

За особые трудовые заслуги рабочие и служащие награждаются орденами, медалями, нагрудными значками, почетными званиями и званиями лучшего работника по данной профессии.

Так, за многолетнюю плодотворную работу работники киносети и кинопроката награждаются значком «Отличник кинематографии СССР» Отличники кинематографии СССР имеют право на внеочередное приобретение билетов в кассах кинотеатров

Лучшим киномеханикам I категории, проработавшим в этом качестве на киноустановке не менее восьми лет и подготовившим не менее пяти киномехаников III категории, присваивается звание «Шеф-киномеханик».

Лица, работающие в дальнейшем на инженерно-технических должностях в системе кинофикации и кинопроката или, например, в качестве директоров киносети, не теряют права на получение этого звания.

Для его присвоения при Госкино союзных республик создаются специальные аттестационные комиссии. По достижении трудового стажа, необходимого для назначения пенсии за выслугу лет или по старости, работник может быть награжден медалью «Ветеран труда».

Все поощрения объявляются в приказе, доводятся до сведения коллектива и заносятся в трудовую книжку работника.

■

На этой странице — кадры из нескольких новых работ ведущих киностудий страны, о творческих планах которых рассказано в этом номере журнала.
Вверху слева — кадр из фильма «Сказка странствий» («Мосфильм»), справа — «Обрыв» («Ленфильм»). Внизу слева — «Оглянись» («Мосфильм»), справа — «Скорость» («Ленфильм»)

Цена 40 коп.

70431

70П-7

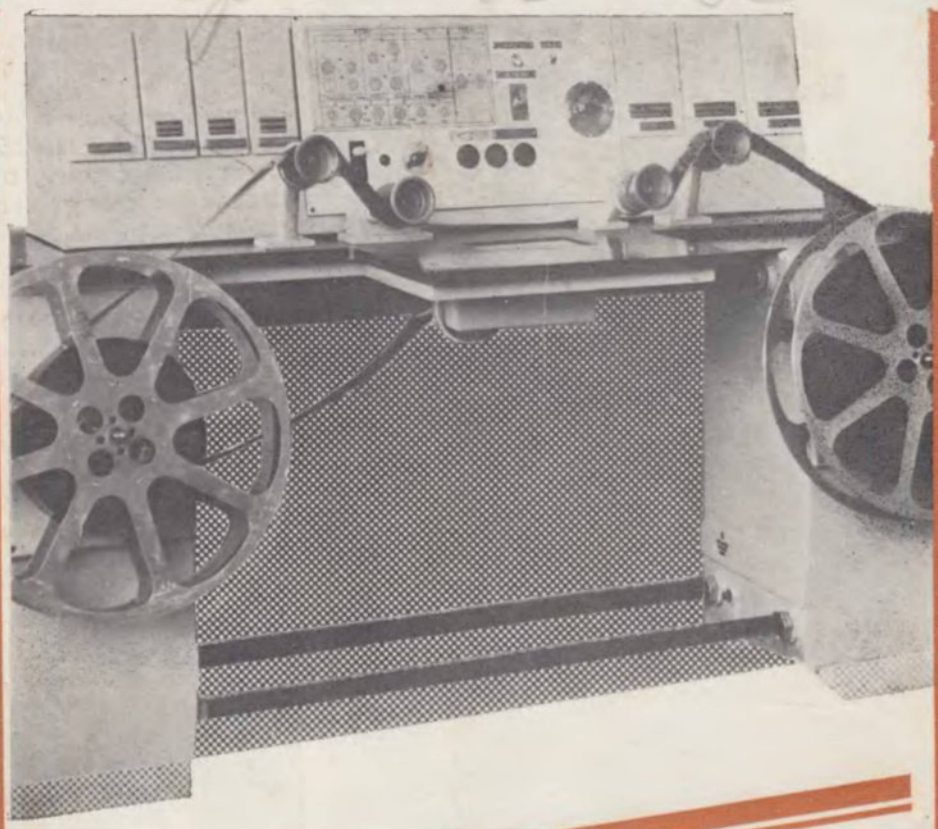

70П-7

ПЕРЕМАТЫВАТЕЛЬ 70П-7 предназначен для перемотки в обе стороны 35- и 70-мм фильмокопий в рулонах емкостью соответственно до 1800 и 750 м, а также для контроля технического состояния фильмокопий в проходящем и отраженном свете.

Усилие натяжения киноленты при перемотке 35-мм фильмокопий: минимальное — не менее 4 Н, максимальное — не более 6 Н.

Усилие натяжения киноленты при перемотке 70-мм фильмокопий: минимальное — не менее 7 Н, максимальное — не более 11 Н. Характеристический коэффициент — не более 1,5.

Время перемотки рулона 35-мм фильмокопии максимальной емкости (1800 м) — 8^{+2} мин.

Для контроля технического состояния фильмокопий на перематывателе предусмотрен режим перемотки при пониженной скорости, плавно регулируемой в пределах от минимального до максимального ее значения.

Минимальное значение пониженной скорости — не менее 10 м/мин; максимальное — не более 180 м/мин.

Блокировка привода обеспечивает автоматическую остановку перематывателя в случае обрыва фильмокопий или окончания перемотки рулона.

Перематыватель обеспечивает возможность перемотки фильмокопий по схемам: с рулона, намотанного эмульсионным слоем наружу, на рулон с эмульсионным слоем наружу и с рулона с эмульсионным слоем внутрь на рулон с эмульсионным слоем наружу.

Габаритные размеры, не более: длина — 1600 мм (без бобин); ширина — 700 мм, высота — 1800 мм.

Масса — 160 кГ.

Киномеханик, 19[illegible] № 1—40.