Монтаж-ремонт „Звук" 22

Учет эл. энергии 26

Организация труда фильмопроверщиц 41

КИНОМЕХАНИК • 6 • 1967

ИЮНЬ

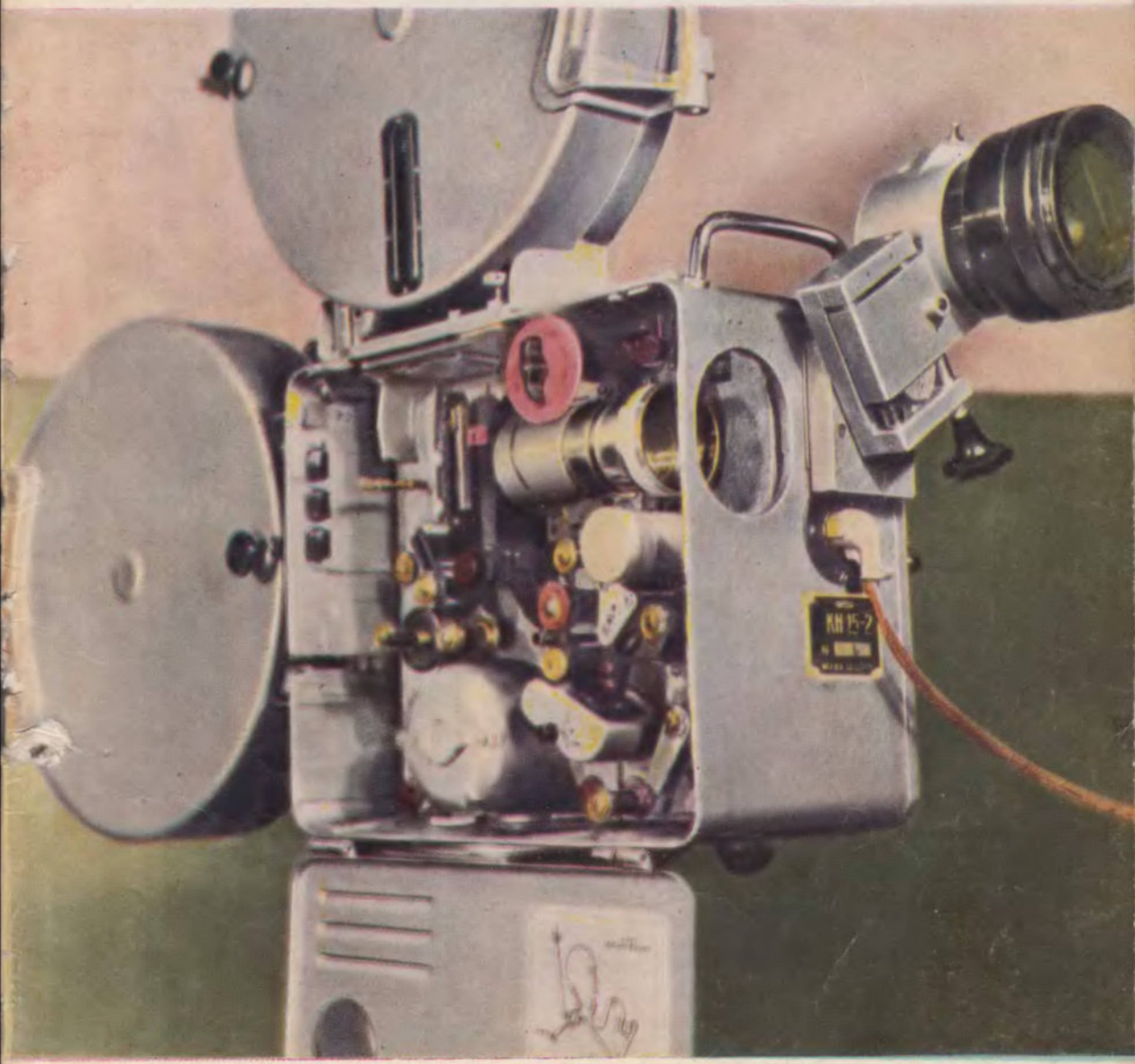

МОДЕРНИЗИРОВАННЫЙ КИНОПРОЕКТОР КН-15-2

1967 • 6

КИНОМЕХАНИК

КАДР ИЗ ФИЛЬМА „МАЛЕНЬКИЙ БЕГЛЕЦ"

ЕЖЕМЕСЯЧНЫЙ МАССОВО-ТЕХНИЧЕСКИЙ ЖУРНАЛ КОМИТЕТА ПО КИНЕМАТОГРАФИИ ПРИ СОВЕТЕ МИНИСТРОВ СССР

СОДЕРЖАНИЕ

К 50-ЛЕТИЮ СОВЕТСКОЙ ВЛАСТИ	2	**К. Аллахвердиев.** Кинематография Азербайджана в юбилейном году
	4	**Э. Корсунова.** Киномеханик в Узбекистане — желанный гость
	5	**Б. Богорад.** Есть на кого равняться
	6	**М. Шифрин.** Один из первых
КИНОЛЕТОПИСЬ	6	Июнь
ЭКОНОМИКА И ОРГАНИЗАЦИЯ	8	Эффективна ли новая система?
С ЗАСЕДАНИЯ КОМИТЕТА ПО КИНЕМАТОГРАФИИ ПРИ СОВЕТЕ МИНИСТРОВ РСФСР	10	Эксперимент следует расширить
ИЗ ОПЫТА РАБОТЫ	11	**Н. Марков.** Накануне юбилея
	12	**П. Елисеев.** Огоньки над поселком
	15	**М. Коровин.** Беспокойная наша профессия
	16	**И. Иванов.** Лучший в Приамурье
ОТВЕЧАЕМ ЧИТАТЕЛЯМ	19	
КАК СМОТРЕТЬ ФИЛЬМЫ	20	**Ел. Бауман.** Герой нашего времени
КИНОТЕХНИКА И ЭКСПЛУАТАЦИЯ	22	**Г. Волошин.** Монтаж, эксплуатация и ремонт аппаратуры «Звук»
	26	**Я. Усятинский.** Учет электроэнергии на киноустановках
	31	**М. Скупков.** Переделка узла очистки основы фильмокопий
НА ЗАВОДАХ, В КБ И ЛАБОРАТОРИЯХ	33	**А. Родкин.** Сельский кинотеатр на 150 мест для IV зоны
	34	**П. Исаев.** Кинопроектор КН-15
ПОВЫШЕНИЕ КВАЛИФИКАЦИИ	36	**Е. Голдовский.** Демонстрация фильмов и зрительные иллюзии
	40	Организация труда фильмопроверщиц и реставраторов
ЧИТАТЕЛИ ПРЕДЛАГАЮТ	44	**Б. Белоцерковский.** Защитные шторки
	45	**В. Колесников.** Удобная зарядка
	45	**Н. Сазонов.** Динамическая реклама
РАССКАЖИ ЗРИТЕЛЯМ	46	«Маленький беглец» * «Айболит-66» * «Вертикаль» * «Встреча в горах»
		Приложение. Кинокалендарь * Июльский экран * Хроника

На 3 й стр. обложки: кадр из фильма «Просто человек».

КИНЕМАТОГРАФИЯ АЗЕРБАЙДЖАНА

Вчитываешься в постановление ЦК КПСС «О подготовке к 50-летию Великой Октябрьской социалистической революции», и снова во всем величии предстает героический путь, пройденный советским народом под руководством Коммунистической партии.

Годы Советской власти характеризуются в Азербайджане бурным ростом промышленности и сельского хозяйства, благоустройством городов и сел, поднятием материального благосостояния народа, расцветом науки и культуры.

В культурное преобразование республики свою лепту внес и кинематограф.

С каждым годом, преодолевая трудности и наращивая темпы, кинофикация расширяла свои границы, вбирая в свою орбиту не только города, но также большие и малые села.

Такой рост киносети стал возможен благодаря неустанным заботам партии и правительства, самоотверженной работе киномехаников — энтузиастов кино, глубоко понимающих роль киноискусства как могучего средства идеологического воспитания трудящихся, помощника партии в строительстве коммунизма в нашей стране.

Если до революции в Азербайджане насчитывалось всего 17 киноустановок, то к 1946 г. их число возросло в 15 раз, а к 1966 г.— в 95 раз! Тогда на селе была лишь одна киноустановка, а ныне тружеников колхозных полей обслуживают 967 стационарных и около 200 передвижных киноустановок. Массовое развитие киносети создало реальные условия для широкого кинообслуживания населения не только городов, поселков и сел, но даже отдаленных и труднодоступных горных населенных пунктов, а также хлопкоробов, животноводов и рыбаков непосредственно на полевых станах, животноводческих фермах и пастбищах, на рыболовецких судах и промыслах.

И вполне естественно, что из года в год посетителей кинотеатров и киноустановок становится больше. О массовости кино, о его популярности в народе красноречиво свидетельствуют следующие показатели: в 1946 г. в Азербайджане было обслужено 7377 тыс. человек, в том числе 1137 тыс. на селе, а в 1966 г. число зрителей соответственно составило 44 млн. и 14 млн. Только за минувший год количество сельских зрителей выросло на миллион.

Наряду с другими факторами, способствующими развитию киносети, немаловажную роль играет строительство новых кинотеатров. К 50-летию Октября Комитет по кинематографии и строительные организации обязались сдать в эксплуатацию кинотеатры и летние площадки в столице республики, в городе энергетиков Али-Байрамлахе, в районных центрах Зардобе, Ильичевске, Кубе, Мартуни, Масаллахе, Сабирабаде, Хачмасе, Хурдалане на 8750 мест. Никогда прежде за год столько кинотеатров в нашей республике не строилось.

Успешно идет и сооружение культпросветучреждений. В юбилейном году население Кюрдамира, Кусаров, Сальян и Зардоба получит к празднику Октября новые дома культуры.

Руководствуясь решениями XXIII съезда КПСС о более полном использовании кино для политического и культурного развития всех советских людей, всестороннего улучшения культурного обслуживания населения, особенно в сельской местности, по представлению Комитета по кинематографии Совет Министров республики наметил большое строительство сельских кинотеатров за счет ссуд Госбанка СССР, выдаваемых колхозам на льготных условиях. Они позволят резко улучшить кинообслуживание сельского населения, систематически проводить фестивали художественных, научно-популярных и сельскохозяйственных фильмов, создать кинолектории, сделать сельский кинотеатр подлинным очагом культуры.

Все лучшее, что делают сейчас советские люди, они посвящают славному юбилею Октября. Встретить великий праздник новыми достижениями стремятся и кинематографисты Азербайджана. Создать высокохудожественные фильмы, полнее удовлетворять возросшие требования населения, повысить культуру кинообслуживания, добиться высоких экономических пока-

Передовой киномеханик Мамед Рза Мамедов

В ЮБИЛЕЙНОМ ГОДУ

телей, досрочно выполнить государственные планы — таков далеко не полный перечень задач, стоящих перед нами в этом году.

Широкий отклик и поддержку среди киноработников получило обращение коллектива Ленкоранского кинообъединения о досрочном выполнении плана 1967 г. по всем показателям. Поддержанное и одобренное Комитетом по кинематографии и республиканским комитетом профсоюза работников культуры, оно в январе обсуждалось на собраниях рабочих и служащих всех районных и городских кинодирекций. Принятые социалистические обязательства предусматривают реализацию всех возможностей и неиспользованных резервов каждого кинотеатра, киноустановки, автокинопередвижки и в целом районной, городской кинодирекции.

На республиканском совещании работников кинематографии, прошедшем в феврале, детально были обсуждены и одобрены наши социалистические обязательства в честь 50-летия Великого Октября. Комитет по кинематографии и Президиум профсоюза работников культуры утвердили обязательства и обязали руководителей и профсоюзные комитеты всех предприятий и организаций мобилизовать свои коллективы на их успешное выполнение.

Депутат сельсовета киномеханик Надир Кулиев

Обязательства предусматривают открыть к 5 ноября 105 новых сельских киноустановок, 100 филиалов кинотеатров в школах, провести 40 тыс. сеансов хроникально-документальных и научно-популярных фильмов и 50 тыс. сеансов картин сельскохозяйственной тематики; выполнить план по количеству зрителей и валовому сбору к 28 декабря, обслужив сверх плана 200 тыс. человек; увеличить в 1967 г. посещаемость каждого сеанса в среднем по городским кинотеатрам на 3%, а по сельским киноустановкам на 5%.

Реальны ли принятые обязательства? Да, для их выполнения есть условия, и все киноработники стремятся встретить праздник трудовыми подарками.

Многие начали готовиться к юбилею еще в прошлом году. Досрочно — в сентябре-ноябре — выполнили годовой план по всем показателям Агджабединское, Ленкоранское, Гадрутское, Астаринское, Шушинское, Кусарское, Астрахан-Базарское, Масаллинское и ряд других кинообъединений. Наши передовые сельские киномеханики М. Мамедов, Н. Кулиев, М. Керимов, М. Ахмедов, А. Мамедов, Ш. Шабанов, Ж. Арутунян и ряд других досрочно завершили план 1966 г.

Богата, разнообразна и многогранна программа мероприятий юбилейного года. Среди них большое место занимают различные кинофестивали, показ лучших фильмов, созданных в нашей стране за годы Советской власти и повествующих о достижениях социалистического строя за 50 лет. Намечено, например, провести кинофестиваль под девизом «Широка страна моя родная». В этом смотре лучших произведений киноискусства Комитет пригласил принять участие кинематографистов всех союзных республик.

В январе начался республиканский кинофестиваль художественных и документальных фильмов под девизом «Ленин — партия — Октябрь». Программа его включает лучшие отечественные ленты, созданные в различные периоды и рассказывающие об истории развития первого в мире социалистического государства. Фестиваль пользуется заслуженным успехом, привлекая широкий круг зрителей. С мая на площадях, скверах, в садах Баку и других крупных городов идет показ документальных фильмов о достижениях нашей страны за ее славную полувековую историю. В Майские праздники здесь демонстрировались и художественные историко-революционные картины.

Бакинский молодежный кинотеатр «Вэтэн» совместно с ЦК ЛКСМ Азербайджана готовит для детей интересную программу «Залп «Авроры» возвестил».

Работа, проведенная нами по подготовке к празднованию 50-й годовщины Великой Октябрьской социалистической революции, встречи, обмен мнениями с различными категориями работников дают основание говорить об общем большом подъеме, горячем желании встать вровень с требованиями юбилейного года. Как и все советские люди, азербайджанские киноработники полны решимости ознаменовать великую дату значительными успехами.

К. АЛЛАХВЕРДИЕВ,
зам. председателя Комитета по кинематографии при Совете Министров Азербайджанской ССР

Киномеханик в Узбекистане-

В 1915, дореволюционном году на территории нынешней Узбекской ССР насчитывалось всего 25 кинотеатров. Они принадлежали частным предпринимателям. На селе киноустановок тогда вообще не было. К 1922 г. число кинотеатров сократилось до 16. Развитие киносети началось с 1926 г., после становления Советской власти в Узбекистане. Уже к концу года было 37 киноустановок, из которых три открыты в сельской местности. А в 1946 г. у нас насчитывалось 526 киноустановок. Однако и тогда еще было в республике 10 немых киноустановок.

Киносеть Узбекистана развивалась медленно из-за отсутствия помещений для кинопоказа. Даже в районных центрах не было клубов. Фильмы демонстрировались в мало пригодных помещениях. Жители многих населенных пунктов годами не смотрели фильмов. Да, тяжелое наследие оставил царизм. Многие годы понадобились для того, чтобы наша республика стала богатым, цветущим краем.

Дальнейшее развитие киносети осуществлялось за счет строительства кинотеатров и летних киноплощадок на ссуды Госбанка. Если в 1955 г. был построен только один государственный кинотеатр, то в 1957 г. — уже 45. С 1946 по 1966 г. в республике появилось 304 новых зимних и летних кинотеатра. За эти годы прибавилось 140 821 зрительское место. К концу 1966 г. в республике насчитывалась 2651 государственная киноустановка, из них 332 городских и 2319 сельских. Профсоюзная киносеть располагает 1109 киноустановками (344 городских, 765 сельских и 42 киноустановки для бесплатного кинопоказа). Кроме того, работает 530 ведомственных, школьных и других киноустановок. Всего в настоящее время в Узбекистане работают 4332 киноустановки, которые за 1966 г. обслужили 123 139,4 тыс. зрителей.

Кинотеатр «Узбекистан» в г. Навои

Но все же мы пока в долгу перед тружениками села. На каждые 10 тыс. сельского населения приходится только 4,7 киноустановки. Так что впереди еще много работы.

В юбилейном году планируется сооружение 109 кинотеатров на 27 150 мест, в том числе широкоформатные откроются почти во всех областных центрах.

Совет Министров Узбекской ССР принял недавно постановление о строительстве кинотеатров в сельской местности республики в 1967—1970 гг. Каждый должен иметь 130—150 мест. Комитетом по кинематографии разработан пятилетний план массового сооружения сельских киноустановок в крупных населенных пунктах — 458 кинотеатров за счет кредитов Госбанка и 1814 за счет средств колхозов. В десятки сельхозартелей направлен типовой проект кинотеатра на 150 мест, получивший высокую оценку на Всесоюзном конкурсе.

Если оглянуться на путь, пройденный работниками киносети Узбекской республики за минувшие 50 лет, мы увидим, каких огромных успехов добились они за годы Советской власти. Киносеть оснащена новейшей кинотехникой. Все районные кинотеатры переоборудованы под широкий экран, а на сельских стационарах установлена двухпостная киноаппаратура. В столице республики Ташкенте построен панорамный кинотеатр на 2300 мест.

Нельзя сравнить и качество кинопоказа. Было время, когда вследствие низкой квалификации киномехаников и несовершенства кинотехники фильм демонстрировался на одном посту по несколько часов, а иногда его досматривали на следующий день. Теперь республика готовит киноспециалистов в Ташкентском кинотехникуме, в Ташкентском техническом училище и технических училищах пяти областей.

Но самое замечательное то, что изменилось отно-

желанный гость

Кинотеатр «Чайка» в Ташкенте

шение зрителей к кино. Киномеханик — желанный гость в школе, на пастбищах, на полевых станах, в любом населенном пункте. Кино вошло в жизнь узбеков, они с удовольствием смотрят фильмы на родном языке, с нетерпением ждут новых картин.

Сейчас киносеть Узбекистана готовится достойно встретить 50-летие Великого Октября. В феврале было проведено республиканское совещание работников киносети и кинопроката, на котором утверждены важнейшие мероприятия юбилейного года. На всех городских и сельских киноустановках пройдут фестивали и тематические показы фильмов на историко-революционные темы, о В. И. Ленине, о дружбе народов, об интернациональной политике нашей партии и Советского государства, о строительстве коммунистического общества в нашей стране, о трудовых подвигах советских людей и т. д.

В фойе кинотеатров будут оформлены выставки кадров из фильмов, посвященных В. И. Ленину. Совместно с Бюро пропаганды советского киноискусства и Союзом работников кинематографии Узбекистана мы выпустим специально для сельской киносети музыкальные ролики с записями национальной музыки, песен, мелодий из фильмов.

К юбилею Советской власти будут введены в эксплуатацию широкоэкранные кинотеатры на 850 мест каждый в Андижане, Фергане, Бухаре, Термезе, Карши; зимние кинотеатры на 820 мест каждый откроются в Ташкенте и Самарканде. Кроме того, в Ташкенте будут сооружены три летних кинотеатра на 2460 мест. Завершится строительство 18 кинотеатров (на 300 мест каждый) в районных центрах республики. 54 кинотеатра (на 130 мест каждый) откроются в крупных колхозах.

Э. КОРСУНОВА,
зам. начальника республиканского управления кинофикации и кинопроката

Есть на кого равняться

В этом году в Витебской области проводился смотр сельских киноустановок. 37 лучших киномехаников были награждены значком «Отличник кинематографии СССР», 27 — Почетными грамотами союзного и республиканского комитетов по кинематографии, 104 — Почетными грамотами областного управления кинофикации и обкома профсоюза работников культуры. Большая группа работников киносети получила ценные подарки и денежные премии.

Один из многих энтузиастов — Николай Иванович Мисевич, бригадир киномехаников Глубокского района. Его портрет — на районной Доске почета. К своей работе Н. Мисевич и его товарищи относятся творчески, с инициативой и заинтересованностью в ее лучших результатах. Глубокские киномеханики изучают запросы сельских зрителей и на этой основе строят репертуарный план.

Работники киносети Витебщины ознаменуют юбилейный год дальнейшим развитием киносети, расширением сферы влияния киноискусства. Они вызвали на соревнование кинофикаторов Могилевской области.

Б. БОГОРАД

ОДИН ИЗ ПЕРВЫХ

«Уральские крестьяне впервые увидели кинофильмы в 1919 году, после изгнания колчаковцев. Первым демонстратором этих картин в деревне был киномеханик Герман Григорьевич Цигель, отдавший работе в кино почти полвека. Товарищ Цигель присутствует здесь, он делегат нашего областного съезда работников культуры».

Эти слова докладчика — заместителя председателя Свердловского облисполкома тов. Важенина—были встречены бурными аплодисментами делегатов. Аплодировали режиссеры и актеры театра и кино, писатели и художники, композиторы и архитекторы, киномеханики и библиотекари, клубные работники и участники художественной самодеятельности.

Пожилой человек с добрыми и живыми глазами неловко приподнялся с кресла и смущенно поклонился. Взволнованный, он вспомнил в эти минуты прожитые годы и пройденные пути...

Первая мировая война и вторжение кайзеровских войск в Прибалтику заставили «мастера фруктовых вод» Григория Цигеля покинуть Курляндскую губернию и эвакуироваться с семьей в далекий Екатеринбург. Семья была немаленькой — десять душ. Чтобы прокормить их, нужно было работать и самому мастеру и его детям. Как-то, бродя по городу в поисках работы, Цигель и его маленький худенький тринадцатилетний сын Герман остановились у рекламной витрины кинотеатра, открытого в Екатеринбурге предприимчивым французом Лоранжем. Мальчик не мог оторваться от красочной рекламы боевика.

— Это ваш сын? — спросил Цигеля какой-то господин. Услышав утвердительный ответ, он продолжал. — Я Лоранж, хозяин театра. Мне нужен ученик, отдайте мне сына, мы научим его работать, потом он станет демонстратором. Согласны?

Еще бы не согласиться! И Герман стал сотрудником «кинотеатра-кафе Лоранж». Сидел с утра до вечера в «будке», помогал чем мог киномеханику Георгию Иванову, учился у него демонстрировать фильмы, присматривался к аппаратуре «Патэ». Полтинник от месячной получки оставлял себе на «карманные расходы», остальные деньги гордо отдавал родителям.

Мальчик оказался способным учеником: быстро освоился с работой и вскоре самостоятельно демонстрировал многосерийные фильмы «Сонька — золотая ручка», «Сашка-семинарист» и другие. Вскоре Герман открыл новый технический прием, позволявший сократить перерывы между частями до восьми секунд.

После Октября все переменилось на Урале. Большие изменения произошли и в жизни Германа Цигеля. В 1919 г. молодой киномеханик получил предписание Отдела народного образования взять громоздкую, отнюдь не передвижную аппаратуру «Патэ», советские хроникальные фильмы, погрузить в товарный вагон и выехать в расположение Уральской дивизии. Задание было нелегким. Но Герман справился с ним — бойцы посмотрели кинофильмы...

Вскоре Екатеринбургский губоно предложил Цигелю создать кинопередвижку и вместе с агитатором выехать в села — показать крестьянам картины и помочь волисполкомам заготовить хлеб для голодающих городских рабочих. Аппаратура была настолько тяжелой, что две лошади с трудом тащили повозку. Ездовой, агитатор и киномеханик шли за ней от села к селу пешком.

Крестьяне внимательно слушали агитатора, с удивлением смотрели кинофильм, после сеанса разглядывали аппаратуру и экран. А дети заглядывали за экран, чтобы

КИНОЛЕТОПИСЬ

1918 г. Вышел на экраны первый номер киножурнала «Кинонеделя», в котором запечатлен В. И. Ленин.

1920 г. В. И. Ленин дал директиву о создании производственных фильмов по сельскому хозяйству, техническим усовершенствованиям и о жизни рабочих фабрик и заводов Запада и Америки.

1921 г. Создан Государственный кинопрокат.

1923 г. Опубликована декларация-манифест «киноков» — молодых советских кинодокументалистов, возглавлявшихся Д. Вертовым.

1924 г. Кинокомиссия ЦК РКП(б) постановила создать Художественный совет по делам кино при Главполитпросвете.

1925 г. Создана национальная киноорганизация в Узбекистане — Узбекгоскино.

1930 г. Началось кинопроизводство в Таджикистане (под руководством съемочного бюро при Наркомпросе Таджикской ССР).

1931 г. Вышел на экраны художественный фильм Н. Экка «Путевка в жизнь», вошедший в золотой фонд советского киноискусства, один из первых советских звуковых фильмов. В нем снимались Н. Баталов, М. Жаров, Кырля Йыван и другие.

1931 г. Открылся первый в стране звуковой клубный кинотеатр при московском заводе «Авиахим».

1932 г. Совнарком РСФСР принял постановление о кинофикации массовых школ. Теперь кино — одно из обычных средств обучения в каждой школе, техническом училище.

1935 г. В оргкомитете Всесоюзной сельскохозяйственной выставки состоялась демонстрация установки дневного кино (системы Р. Новицкого).

КИНОЛЕТОПИСЬ

1935 г. При студии «Ленфильм» Г. Козинцевым организована актерская школа.

1936 г. Вышел на экраны первый полнометражный советский цветной художественный фильм «Соловей-Соловушко» («Груня Корнакова») — о бунте работниц большого фарфорового завода в царской России. Режиссер Н. Экк.

1936 г. Во Всесоюзном научном инженерно-техническом обществе заслушан доклад Б. Коноплева о стереозвуке.

1936 г. Начала работать киностудия «Союздетфильм».

1938 г. Совнарком РСФСР принял решение о кинофикации районов Дальнего Севера.

1938 г. Вышла на экраны первая часть кинотрилогии о Максиме Горьком — «Детство Горького». Постановка М. Донского. Роли исполняли В. Массалитинова, М. Трояновский, Д. Сагал, Алеша Лярский.

1939 г. Организован актерский факультет ВГИКа.

1941 г. Вышла на экраны экранизация повести Ю. Крымова «Танкер «Дербент» — о роли социалистического соревнования в сплочении коллектива танкера-нефтевоза. Режиссер А. Файнциммер.

1943 г. Начались опыты Д. Бабиченко и О. Хлудовой по созданию стереоскопической мультипликации.

1959 г. На студии имени М. Горького в Москве организована мастерская детского фильма. В нее вошли А. Роу, В. Эйсымонт, И. Фрез. Возглавил мастерскую Л. Луков.

1961 г. Коллективы НИКФИ, Центрального конструкторского бюро Министерства культуры СССР и завода «Кинап» закончили разработку уникального оборудования для звукоусиления.

выяснить, не прячется ли там кто-нибудь. К «картинщику» — так назвали киномеханика — почтительно обращались с многочисленными вопросами. А потом Цигель со своим громоздким «хозяйством» ездил по многочисленным рабочим поселкам Урала — к горнякам и шахтерам, металлургам и лесорубам, машиностроителям и золотодобытчикам.

Первую настоящую передвижку он получил в 1924 г. Побывал с ней Цигель во многих селах, показывая крестьянам фильм «Похороны Владимира Ильича Ленина». И везде видел всенародную любовь к вождю: не было деревни, где люди не плакали бы во время показа этой картины...

Г. Цигель

В 1923 г. на имя киномеханика Екатеринбургского районного отделения Госкино тов. Цигеля пришло письмо: «Отмечая полезную и самоотверженную работу Вашу и энергию, проявленную Вами при проведении кинодемонстраций в рабочих районах и селениях при особо неблагоприятных условиях..., Госкино, выражая Вам свою признательность, посылает Вам в качестве вещественного доказательства одобрения Вашей служебной работы часы с именной надписью». Это письмо, отпечатанное на оберточной бумаге, пожелтело за несколько десятков лет и истерлось на сгибах. А часы фирмы «Павел Бурэ» служат Цигелю и сейчас...

Итак, с 1915 г. Герман Цигель связал свою жизнь с кино. Ученик, киномеханик, преподаватель первых курсов киномехаников Урала, сотрудник органов кинофикации и проката, первый директор Свердловской студии документальных фильмов, заместитель директора студии художественных и документальных фильмов — такова его трудовая биография. Еще в 1944 г. Г. Цигель был награжден орденом за заслуги в развитии кинематографии. 50 лет в строю работников кино!

Теперь Герман Григорьевич на пенсии. Но он и сейчас частый гость на студии, активный член ее партийной организации. А дома, в семье, еще двое работников кино: жена Цигеля многие годы трудится в конторе кинопроката, а сын стал кинооператором. Кем будут внуки — пока неизвестно. «Наверное, тоже будут «киношниками»,— шутит Герман Григорьевич. Что ж, вполне возможно — они ведь растут в такой семье.

М. ШИФРИН

ТОВАРИЩИ ЧИТАТЕЛИ!

Не забудьте возобновить подписку на второе полугодие.

Напоминаем также, что подписка принимается без ограничения с любого очередного номера.

Эффективна ли

В № 10 нашего журнала за прошлый год была помещена статья начальника планово-финансового управления Комитета по кинематографии при Совете Министров СССР Ю. Никольского «Новая премиальная система». Эта система в порядке эксперимента была введена с 1 сентября 1966 г. в Литовской ССР, Волгоградской, Черкасской, Минской, Ленинградской областях и в Ленинграде.

Начальник Ленинградского областного управления кинофикации В. Александров: «Новая премиальная система, которая введена с 1 сентября 1966 г. на 930 городских и сельских киноустановках и в 22 районных дирекциях киносети, является более прогрессивной, чем прежняя, так как она создает заинтересованность у работников в более напряженной и ритмичной работе в течение каждого месяца квартала. Я считаю, что премирование работников дирекций киносети и управлений кинофикации также следует производить по итогам за истекший месяц, при этом из начисленной премии за месяц работникам выплачивать только 50% за счет сверхплановой прибыли по месячному балансу, а остальную часть — при условии перевыполнения плана за квартал за счет и в пределах сверхплановой прибыли за квартал в целом после выплаты премии работникам кинотеатров и киноустановок».

●

Директор объединенных кинотеатров Выборга К. Борисова: «За последние пять лет работники кинотеатров Выборга получали премию четыре раза, а с сентября 1966 г. по февраль 1967 г. — три раза. Каждый сотрудник получил за сентябрь и январь от 80 до 100% оклада».

Директор кинотеатра «Родина» (Выборг) Н. Сухачева: «За январь 1967 г. работники кинотеатра получили премию в сумме 829 руб., по 58% оклада, за февраль — 360 руб., по 20% оклада. А при тех же условиях работы по ранее действовавшей системе размер премии не мог бы превысить 40% оклада. Однако новая система выгодна в первую очередь кинотеатрам с большим валовым сбором, поскольку даже один процент перевыполнения плана дает в абсолютном выражении значительную сумму. А вот кинотеатры, имеющие небольшой валовой сбор, например до 10 тыс. руб., хотя и работающие с большой эксплуатационной нагрузкой и имеющие почти такой же штат, могут израсходовать на премию очень небольшую сумму. Даже при перевыполнении плана на 10% она не превысит 200 руб. на средний штат 20 человек, или не более 15% оклада. Поэтому было бы желательно, чтобы в кинотеатрах с небольшим валовым сбором на премирование направлялось не 20% сверхплановых поступлений, а 25%».

●

Киномеханик кинотеатра «Родина» т. Изосимова: «Размер премии на небольших сельских киноустановках, к сожалению, оказался незначительным. Предлагаю для киноустановок с валовым сбором до 180 руб. в месяц размер отчислений на премии увеличить с 60 до 80% сверхплановых поступлений».

●

Директор Выборгской кинодирекции (сельской) А. Устиновская и ст. бухгалтер Л. Комарова: «Новая система премирования ставит в неравное положение работников кинотеатров и дирекций киносети. Если дирекция объединяет два-три филиала кинотеатра, то премирование производится, исходя из месячных итогов работы, а если дирекция городской и сельской киносети объединяет от 30 до 100 киноустановок, то премирование руководства дирекции — поквартальное. Назрела необходимость ввести помесячное премирование и для районных дирекций киносети».

●

Начальник Ленинградского городского управления кинофикации Л. Антюфеев: «Следовало бы ограничить размер премии для городских кинотеатров. Пределом должно стать 100% месячного должностного оклада. Работники городского финансового отдела считают, что на премирование работников кинотеатров следует направлять не 100% сверхплановой прибыли, а 75%. Таким образом, премия будет ограничена тремя источниками: а) 100% месячного должностного оклада; б) 75% сверхплановой прибыли по месячному балансу; в) 20 или 25% суммы сверхплановых поступлений».

●

ЭКОНОМИКА И ОРГАНИЗАЦИЯ

новая система?

Сейчас подводятся первые итоги применения нового Положения о премировании работников киносети, идет проверка его эффективности. С этого номера начинается обсуждение новой премиальной системы и на страницах журнала «Киномеханик». Наши корреспонденты побеседовали с рядом работников киносети Ленинградской и Волгоградской областей и Ленинграда, попросили их высказать свое мнение о достоинствах и недостатках этой системы.

Технический руководитель кинотеатра «Выборг» (Выборг) т. Бессараб: «Думаю, что кроме премии за перевыполнение плана валового сбора работников киноаппаратной следует поощрять за экономное расходование киноматериалов, кинодеталей, удлинение межремонтных сроков работы киноаппаратуры при условии сохранности фильмокопий. Это безусловно заставит всех работников киноаппаратной считать каждый киноуголь, удлинять срок службы лампы, осуществлять профилактический осмотр и своевременный текущий ремонт киноаппаратуры и тем самым экономить каждую копейку».

●

Старший экономист городского управления кинофикации Н. Лебедева: «Если премия по городским кинотеатрам не будет ограничена процентом к должностному окладу, то целесообразно предоставить управлению кинофикации право устанавливать для отдельных кинотеатров, имеющих монопольный прокат, дополнительное задание по валовому сбору и учитывать его при установлении размера премии».

●

Киномеханик села Оленье Дубовского района Волгоградской области П. Косинцев: «Новая премиальная система нас, киномехаников, устраивает. Вот, например, в декабре 1966 г. я выполнил план на 120,7% и получил 41 руб. премиального вознаграждения. Раньше такую сумму я очень редко получал за целый квартал. Теперь от киномехаников требуется хорошая работа».

●

Директор Котельниковской районной киносети Волгоградской области А. Ионов: «Новая премиальная система положительно повлияла на работу киносети нашего района. Если в 1966 г. половина киноустановок плана не выполняла, то уже в феврале этого года не справилась с заданием только одна киноустановка. Эта премиальная система требует от дирекций правильного и точного распределения плана валового сбора по киноустановкам, заставляет добиваться ритмичной работы каждой из них. Ведь если план перевыполняется только несколькими киноустановками, а киносеть в целом с заданием не справляется, то выплата премий лучшим киномеханикам ставит дирекцию в тяжелое материальное положение.

К сожалению, новая система не эффективна для мелких сельских киноустановок и небольших кинотеатров. Источником для выплаты премии является сверхплановая прибыль, а у киноустановок с небольшим валовым сбором она невелика. Следовательно, и премия, несмотря на хорошую работу киномеханика, будет незначительной. Так, киноустановка хутора Дорганова в ноябре 1966 г. имела план валового сбора 115 руб. Задание было выполнено на 111%, сумма валового сбора составила 128 руб. и киномеханик получил по новым условиям всего 5 руб. премии».

●

Директор Дубовской районной киносети Волгоградской области Н. Водолагин: «Безусловно, для большинства киномехаников новая премиальная система выгодна. После ее введения киномеханики стали работать значительно лучше. Они почувствовали, что результаты их труда материально вознаграждаются. Если раньше среди киномехаников были такие, которые не беспокоились ни о репертуаре, ни о доставке фильмов, то теперь все они часто звонят, просят дать хорошую картину, готовы даже сами ее доставить, только бы не сорвался киносеанс».

●

Зам. начальника Волгоградского областного управления кинофикации А. Гориловский: «Киносеть нашей области выполнила план I квартала 1967 г. по валовому сбору на 107,4%, а по количеству зрителей — на 107%. И это несмотря на снежные заносы и большие морозы.

Одним из факторов, которые помогли достичь этих результатов, явилось введение новой премиальной системы. Она оказалась значительно эффективней существовавшей ранее, с 1961 г. Киноработники области поняли, что их труд вознаграждается по заслугам, что ежемесячная и без ограничений премия — очень значительное дополнение к зарплате. Они стали более глубоко анализировать свою работу, выявлять и устранять недостатки, принимать все меры к выполнению задания. Все это положительно сказалось на результатах работы киносети области».

С ЗАСЕДАНИЯ КОМИТЕТА ПО КИНЕМАТОГРАФИИ ПРИ СОВЕТЕ МИНИСТРОВ РСФСР

ЭКСПЕРИМЕНТ СЛЕДУЕТ РАСШИРИТЬ

Вопрос об эффективности применения нового Положения о премировании работников киносети в Ленинграде, Ленинградской и Волгоградской областях был включен в повестку дня одного из последних заседаний Комитета по кинематографии при Совете Министров РСФСР.

Ст. экономист планово-финансового отдела Главного управления кинофикации и кинопроката **М. Рожкова** доложила о первых результатах применения новой премиальной системы в Ленинграде, Ленинградской и Волгоградской областях. Уже сейчас можно с уверенностью сказать, что она оправдала себя и способствовала перевыполнению плана I квартала 1967 г. Если по РСФСР в целом задание по валовому сбору было выполнено на 103,3%, то по Ленинграду — на 112,4%, по Ленинградской области — на 109,4%, по Волгоградской — на 107,4%. Итого по трем управлениям — на 110,1%, а по остальным — на 102,8%. Уже это говорит о больших преимуществах новой системы.

М. Рожкова предложила с 1 июля расширить круг областей, в которых будет проводиться эксперимент, и к этому времени внести в Положение дополнения, уточнения и исправления выявившихся недостатков. Каковы же они? Вот, например: новая премиальная система недостаточно учитывает объективные особенности и условия работы кинотеатров различной вместимости. По городским кинотеатрам на премиальное вознаграждение направляется 20% сверхплановых поступлений, по сельским киноустановкам — 60%. Для небольших кинотеатров и киноустановок это ограничение невыгодно. Ведь абсолютная сумма 1% очень невелика. Следовало бы направлять на премии до 25% по городским кинотеатрам с валовым сбором до 10 тыс. руб. и до 80% — по сельским киноустановкам с валовым сбором до 180—200 руб. Мешает работе поквартальное премирование дирекций киносети и управлений кинофикации, руководящих большим количеством киноустановок. Нужно, чтобы и сотрудники дирекции и управлений получали премиальное вознаграждение ежемесячно.

Начальник Ленинградского областного управления кинофикации **В. Александров** указал, что чем бóльшие суммы идут на премирование работников киносети, тем бóльшую прибыль получает государство. В январе и феврале 473 кинофикатора получили 12—13 тыс. руб. за каждый месяц. И примерно столько же дополнительно пошло в бюджет. Повышается уровень рентабельности киносети (плановая рентабельность за I квартал — 1,7%, фактическая — 2,5%). А главное, значительно улучшилось кинообслуживание населения, что было отмечено в решении Пленума Ленинградского обкома партии.

Начальник Волгоградского управления кинофикации **Н. Паничкин** отметил, что с введением в области новой премиальной системы резко снизилась текучесть кадров. Так, если в I квартале 1966 г. из киносети ушло 380 человек, то за тот же период этого года — 119.

В обсуждении нового Положения о премировании работников киносети приняли участие также начальник планово-финансового управления союзного Комитета по кинематографии **Ю. Никольский**, начальник Главного управления кинофикации и кинопроката республиканского Комитета **Ф. Крейль**, заместитель председателя того же Комитета **М. Соловьев**, представитель Комитета по труду и зарплате **Г. Якимович**, начальник Московского городского управления кинофикации **Т. Ломасова**, директора кинотеатров Выборга и Гатчины тт **Борисова** и **Сидоров** и другие. Все они отмечали значительные преимущества новой системы, ее положительное влияние на улучшение работы киносети, указывали на необходимость расширения сферы применения эксперимента.

Все предложения, выдвинутые в ходе обсуждения Положения, будут переданы для рассмотрения в союзный Комитет.

Полезное дело

Недавно Главное управление кинофикации и кинопроката Комитета по кинематографии при Совете Министров РСФСР провело в Москве Всероссийский семинар по повышению квалификации старших кинотехнических инспекторов областных, краевых и республиканских контор кинопроката.

С докладом о техническом оснащении фильмобаз и контор кинопроката и задачах на 1967—1970 гг. выступил гл. инженер Главка В. Коровкин. Сообщения об организации работы кинотехнического инспектора на фильмобазе, а также штатной и общественной кинотехнической инспекции, о строительстве фильмобаз, организации планово-предупредительного ремонта фильмокопий в конторах и отделениях кинопроката сделали сотрудники Главного управления.

Основные занятия семинара проходили в НИКФИ, руководители лабораторий и научные сотрудники института прочли для участников семинара ряд лекций. В лабораториях НИКФИ кинотехнические инспекторы познакомились с образцами новой киноаппаратуры.

Затем состоялся обмен опытом работы. В своих выступлениях представители контор кинопроката отметили, что союзный и республиканский комитеты по кинематографии и НИКФИ уделяют недостаточно внимания вопросам технического оснащения фильмобаз и контор кинопроката. Так, киносеть в настоящее время получает большое количество 70-*мм* фильмокопий, а конторы кинопроката не имеют оборудования для их технического контроля, ремонта и хранения. Существующие проекты фильмобаз не позволяют правильно организовать на них технологические процессы и применять механизацию трудоемких работ.

Решение этих и ряда других вопросов даст возможность улучшить работу фильмобаз, контор и отделений кинопроката.

ПОПРАВКА

В № 4 нашего журнала на стр. 10 в табл. 2 в графе «Группы городов по числу жителей (в тыс. человек)» следует читать: «5—50».

ИЗ ОПЫТА РАБОТЫ

НАКАНУНЕ ЮБИЛЕЯ

XXIII съезд КПСС поставил перед работниками кинофикации задачу значительно улучшить обслуживание сельского населения. Демонстрируя лучшие произведения советской кинематографии, мы должны помогать партии в воспитании советского народа, в повышении его политической и производственной активности.

Выполняя решения съезда партии и готовясь к 50-летию Великой Октябрьской социалистической революции, киноработники области развернули соцсоревнование и добились улучшения на нашем участке идеологической работы. Соревнуются между собой киномеханики и бригады, а вся киносеть — с киносетью Волгоградской области и Карельской АССР. План I квартала досрочно выполнен по всем показателям.

Еще к началу 1965 г. в области завершена сплошная кинофикация села. Во всех колхозах, совхозах и их отделениях, на лесопунктах и сплавных участках, где имеются клубы, красные уголки и другие помещения, приспособленные для кинопоказа, работают стационарные киноустановки. Их сейчас 1312 — одна на каждые 360 сельских жителей. Контора кинопроката и ее отделения располагают богатым фильмофондом и могут подбирать разнообразный репертуар для каждой установки, не повторяя показ картин раньше, чем через год-полтора. Могут, но, к сожалению, не всегда делают, пренебрегая возможностями, которые предоставляет работникам отделений и директорам киносети имеющийся в области запас фильмов.

В своей работе кинофикаторы опираются на помощь широкой общественности. Только на селе у нас свыше двух тысяч киноорганизаторов и около 800 общественных контролеров, утвержденных исполкомами местных советов. С помощью активистов, руководителей колхозов, совхозов, лесозаготовительных и других предприятий ремонтируются клубы и киноаппаратные, устанавливаются новые стенды и щиты, оборудуются киноуголки, проводятся подготовка к выпуску на экраны лучших фильмов и пропаганда их. На результаты этой работы пожаловаться не можем. Только за первый год показа такие картины, как «Председатель», просмотрело 49,3% всего сельского населения, «Верьте мне, люди» — 42,8%, «Государственный преступник» — 46,8%, «Кто Вы, доктор Зорге?» — 58,8%, «Отец солдата» — 35%. В Мезенском районе фильм «Как Вас теперь называть?» просмотрело 69% всего населения, в В.-Тоемском — картину «Великая Отечественная...» — 60% населения, а «Тишину» — 54%.

Кино играет важную роль и в пропаганде достижений науки и передового опыта. Сейчас повсеместно дополняются фильмами и киножурналами лекции, доклады, тематические вечера, читательские конференции и другие массовые мероприятия, которые проводятся на селе. Очень большое значение придаем мы организации при каждом клубе кинолектория. Областной комитет партии поставил перед нами задачу вместе с обществом «Знание» под руководством идеологических отделов райкомов партии к юбилею Советской власти довести количество кинолекториев на селе до 600. Эта задача будет выполнена.

На киноустановках области регулярно демонстрируются хроникально-документальные и научно-популярные фильмы, проводятся фестивали и тематические показы сельскохозяйственных картин. Все новое в земледелии и животноводстве становится достоянием наших зрителей.

Мы стараемся по мере сил помогать землякам в осуществлении задач, поставленных XXIII съездом КПСС. На лесозаготовках, сплавных, целлюлозно-бумажных, деревообрабатывающих предприятиях и лесхозах с 1 октября 1966 г. по 1 января 1967 г. проводился тематический показ научно-популярных и учебных фильмов. В него включились более 400 киноустановок. В репертуар тематического показа вошли такие картины, как «Техника безопасности в лесной промышленности», «Комплексные постоянно действующие лесозаготовительные предприятия», «В передовых леспромхозах», «Лесовосстановление», «Комплексная бригада на лесозаготовках», «В лесах Советской России» и многие другие, всего более 40 названий. Показ их сопровождался лекциями, докладами, фильмы демонстрировались на совещаниях рационализаторов, изобретателей и новаторов производства.

Работники киносети при активной помощи руководителей леспромхозов, их партийных и профсоюзных организаций наладили кинообслуживание рабочих в пути на лесные делянки. В вагонах оборудованы «кинотеатры на колесах» — установлена узкопленочная аппаратура. И в течение полутора-двух часов пути рабочие с большим удовольствием смотрят художественные и хроникально-документальные фильмы. «Кинотеатр на колесах» вмещает 40—45 человек. Таким образом, он обслуживает ежедневно в пути в оба конца 90 зрителей. Сейчас в области около десяти таких кинотеатров. Инициаторами создания первого из них были работники Левковского леспромхоза. Директор его

П. Папилов, главный инженер И. Стрежнев, технорук Вельской киносети П. Рогозин и другие решением Архангельского облисполкома награждены Почетными грамотами.

Все, о чем рассказано, позволило нам достигнуть средней посещаемости в расчете на одного взрослого жителя около 40 раз в год. У детей школьного возраста, которые бывают в основном в школьных и пионерских кинотеатрах, работающих на общественных началах (их уже за 160 на селе), посещаемость значительно выше. Всего по области насчитывается около 250 таких кинотеатров, директорами которых, как правило, избраны учащиеся 8—9-х классов.

На селе работает 160 бригад киномехаников, которые объединяют 965 киноустановок. Лучшие киномеханики проводят большую массово-политическую работу вокруг фильмов. Их деятельность оценена по достоинству. Например, бригадир А. Харитонов, коммунист, ударник коммунистического труда, решением бюро райкома партии и райисполкома занесен на районную Доску почета, а в прошлом году за большую работу по организации кинообслуживания колхозников и рабочих совхоза награжден медалью «За трудовое отличие». Замечательно трудятся киномеханики-коммунисты И. Вербовецкий (Пинежский район), А. Коптев из Вельского района, П. Биричев из Котласского, Н. Марков и А. Кравчук из Плесецкого, Н. Рогатых из Красноборского района и многие другие. Более 70 киномехаников удостоены звания ударников коммунистического труда, 30 человек награждены значком «Отличник кинематографии СССР», 130 — Почетными грамотами Комитета по кинематографии и ЦК профсоюза. Все это обязывает более чем двухтысячную армию киноработников области и в дальнейшем отлично трудиться, поднимать кинообслуживание на селе, помочь выполнить величественную задачу, поставленную партией,— свести на нет различия в условиях жизни городского и сельского населения.

Впереди у нас — новые рубежи. Сельский кинозритель неизмеримо вырос, просмотр лучших произведений советской кинематографии стал повседневной духовной потребностью. Жители села теперь не хотят мириться с тем, что фильмы подчас демонстрируются в неблагоустроенном помещении, что допускаются срывы сеансов, новые фильмы приходят иногда к ним с большим опозданием. И они совершенно правы. Очень тревожит нас, что к 1 сентября 1966 г. более 150 сельских клубов и 56 аппаратных остались не отремонтированными, не подготовленными к работе в зимних условиях, необходимые запасы топлива отсутствовали у большей части учреждений культуры, где проводится кинопоказ. Все эти вопросы необходимо решать на месте, в районах. Не удовлетворены мы и качеством рекламирования фильмов, транспортировки кинолент в глубинные пункты, находящиеся за десятки и сотни километров от районных центров. Особенно медленно эти недостатки устраняются в Онежском, В.-Тоемском, Котласском, Карпогорском, Вельском, Красноборском, Холмогорском районах. Сейчас это особенно нетерпимо.

Мы идем навстречу юбилею Советской власти. И это требует от нас, работников идеологического фронта, особо ответственного, серьезного отношения к кинообслуживанию населения. Все киноустановки области включились в конкурс, посвященный 50-летию нашего государства. Победителями станут те киномеханики, коллективы кинотеатров, киноорганизаторы, которые добьются максимального привлечения зрителей на просмотр лучших фильмов, широкой их пропаганды и, конечно, перевыполнения плана.

Работники киносети Архангельской области сделают все, чтобы полностью удовлетворить духовные запросы сельского населения.

Н. МАРКОВ,
начальник областного управления кинофикации

ОГОНЬКИ НАД ПОСЕЛКОМ

Поселок Пятиречье раскинулся у подножия сопок, вдоль тихой речки. Особенно красиво здесь сейчас, летом. С крутого обрыва видны склоненные ивы, рябь воды, заросшие разнотравьем берега. А чуть выше домов, на отвоеванной у тайги площадке стоит небольшое деревянное здание. Это клуб Пятиреченского плодово-ягодного совхоза. С виду здание неказисто. Но недаром в народе говорят: «Не красна изба углами...» Каждый вечер селяне охотно идут в свой клуб. В просторном фойе чисто, уютно. Перед началом киносеансов скучать не приходится. Можно послушать беседу, почитать свежие газеты и журналы, поиграть в биллиард или настольный теннис, помериться силами за шахматной и шашечной досками. Всегда многолюдно возле большого, красочно оформленного стенда, на котором помещены вырезки из журналов «Советский экран» и «Киномеханик», рецензии на новые фильмы, опубликованные в центральных и областных газетах, множество фотографий киноартистов. Материалы стенда регулярно обновляются. Рядом вывешивается еженедельник «Советское кино». У входа в клуб — подробные планы

кинолекториев, месячный кинорепертуар.

Чья это заслуга? Заведующей клубом К. Пивоваровой, работников киноустановки и их актива. Они трудятся в тесном контакте, дружно, вместе радуются успехам, переживают неудачи. Вот потому и любят жители Пятиречья свой клуб.

Но еще несколько лет назад здесь, да и на соседних киноустановках часто срывались сеансы. Посещаемость была очень низкой. От жителей поступали жалобы на неудовлетворительное качество демонстрации фильмов. В Холмской кинодирекции понимали: нужен киноустановкам Чаплановского сельсовета знающий дело бригадир, человек, который бы личным примером сумел увлечь товарищей по профессии. Но опытного киномеханика найти не так-то легко...

В холмском кинотеатре «Экран» работал техноруком Виктор Андронов. Человек серьезный, знающий. Когда-то был в Пятиречье киномехаником. Его мать и сейчас там живет. Вот бы уговорить Виктора вернуться в родное село!

Как-то директор киносети Константин Алексеевич Вишневский долго и откровенно беседовал с Андроновым.

— Переселяйся, Виктор Николаевич, в Пятиречье. Сам знаешь, послать больше некого, — закончил он разговор.

В. Андронов

Киномеханики-восьмиклассники Володя Дворников и Саша Шахов

А Виктор и не думал возражать. Через две недели он принял клубную киноустановку и возглавил бригаду сельских киномехаников.

Первые дни уходил из дома чуть свет. Отремонтировал аппаратуру, обновил проводку. Чтобы не образовывалась пыль, сделал в аппаратной и перемоточной железнение (это термин строителей) полов. Затем побелил и покрасил помещение. Вместо старой электростанции Л-3/2 установил новую, более мощную, а главное — стабильную АБ-1, сделал красивое обрамление экрана, пронумеровал в зрительном зале места. Словом, когда члены бригады киномеханики Светлана Тарабун, Александр Дрозд, Вячеслав Пчелкин и их помощники приехали в Пятиречье, они увидели немало нового. У людей появилась уверенность, что многое зависит только от них самих. Смог бригадир, смогут и они. Но Виктор не ограничился показом своих достижений. Он побывал на каждой киноустановке бригады, помог киномеханикам отрегулировать проекционную аппаратуру, усилители, обратил их внимание на казалось бы, незначительные упущения.

У доброго почина всегда широкие крылья. И все киномеханики по примеру бригадира неплохо подготовились к работе в зимних условиях. С помощью общественности они отремонтировали аппаратные, побелили экраны; особое

внимание было уделено состоянию электрических линий, контактных соединений. Члены бригады стали строго соблюдать сроки осмотров 01 и 02, бережнее относиться к аппаратуре. В результате на установках бригады постепенно были полностью изжиты случаи сверхнормального износа и порчи фильмокопий. План 1965 г. коллектив завершил к 7 ноября. А к концу года задание по количеству зрителей было выполнено на 134%, по валовому сбору — на 131%. Средняя посещаемость кино каждым жителем за 1965 г. составила 48,5 раза, а на киноустановке Андронова — 50 раз.

Молодые киномеханики и сейчас берут пример с бригадира. Поучиться есть чему. Виктор Николаевич наладил тесную связь с общественностью. При клубе сейчас активно работают 15 киноорганизаторов. Они следят за порядком возле клуба, в фойе, зрительном зале, заботятся о транспорте для доставки фильмов, расклеивают по селу афиши, в поле, на ягодных плантациях информируют односельчан о новых фильмах, тут же продают билеты в кино. Да и сам Андронов каждое утро приходит в совхозный мехпарк, где рабочим выдаются разнарядки. Он рассказывает людям о кинокартинах, которые покажет в ближайшие дни, продает билеты. Особое внимание киномеханик уделяет широкому показу лучших произведений советской кинематографии. Для привлечения зрителей на такие фильмы Андронов использует все: своевременное рекламирование, устный рассказ, киностенды, помощь киноорганизаторов. Наиболее значительные картины просматривает обычно 75—80% жителей Пятиречья. Так, в этом году I серия «Войны и мира» просмотрена 80% населения, «Сердце матери» — 75%, «Верность матери» — 70%.

Виктор и помощник киномеханика Ли Ха Су установили в людных местах поселка постоянные щиты, оформили два киноуголка — в фойе клуба и дирекции совхоза. Плакаты и афиши они обычно пишут на русском и корейском языках, так как около 40% жителей Пятиречья — корейцы.

Много зрителей привлекают регулярно устраиваемые в клубе кинофестивали. С большим успехом прошел фестиваль фильмов, посвященных советским чекистам. Немалый интерес вызвал фестиваль «Урожай». Специально подобранные художественные и документальные кинокартины рассказывали о жизни и труде колхозной деревни. Тепло были встречены фестивали «Улыбка» и «Наша женщина». В апреле после тщательной подготовки торжественно открылся фестиваль «Живее всех живых» — о В. И. Ленине. Регулярно устраиваются сеансы большой программы, тематические показы сельскохозяйственных фильмов с учетом специфики совхоза. Они оказывают немалую помощь труженикам села.

Как-то осенью Виктор зашел к директору местной восьмилетней школы А. Баженову и предложил организовать при клубе пионерский кинотеатр. Вскоре кинотеатр был создан. Ребята назвали его «Космос». Каждому нашлось дело по душе. Миша Ли стал директором. Леня Ким — его заместителем. Света Горук и Лида Дворская — кассиры, Рая Дракова — контролер. Но самое интересное и ответственное дело у Володи Дворникова и Саши Шахова: они демонстрируют фильмы. Виктор занимается с ними по специальной программе, готовит на демонстраторов узкопленочного кино. Юные кассиры продают билеты не только в клубе, но и в школе. Ходят по домам, приглашая жителей посещать киносеансы. А с февраля 1966 г. на детских сеансах стало еще интереснее. Старшая пионервожатая А. Шанталова организовала в школе киноклуб. Члены его часто выступают перед началом сеансов.

Пятиреченский клуб стал настоящим очагом культуры на селе. Перед началом сеансов с лекциями, беседами здесь часто выступают преподаватели местной школы, медицинские работники, специалисты совхоза. Лекторской группой руководит А. Баженов. В работе сельскохозяйственного лектория активное участие принимают главный агроном совхоза Э. Аристова, старший зоотехник Н. Корчак, агроном Т. Воронова. А киномеханик тщательно подбирает соответствующие теме лекции или беседы фильмы.

В прошлом году клуб закрывался на ремонт. Теперь он стал еще уютней, чище. Виктор Андронов переоборудовал киноустановку под широкий экран, установил новый кинопроектор «Колос».

По итогам смотра работы сельских киноустановок бригада В. Андронова вышла на I место в области. Премия — мотоцикл с коляской. Об опыте работы бригады киномеханикам о. Сахалина рассказал плакат, выпущенный областным управлением кинофикации. В. Андронов награжден значком «Отличник кинематографии СССР».

Сейчас В. Андронов готовится к 50-летию Советской власти и 100-летию со дня рождения В. И. Ленина. План I квартала киномеханик выполнил к 20 марта, а годовой обязался завершить к 7 ноября. Посещаемость кино каждым жителем Пятиречья в этом году, по подсчетам киномеханика, достигнет 60 раз.

...По вечерам над поселком по-прежнему светят яркие огоньки клуба. И люди охотно идут сюда, зная, что их ждет много интересного. Пятиреченский клуб завоевал прочную любовь местных жителей, широкую популярность в районе. Да, немало пришлось потрудиться для этого Виктору Николаевичу Андронову и его товарищам — К. Пивоваровой, Ли Ха Су, киноорганизаторам. Зато теперь они — уважаемые люди в родном поселке.

П. ЕЛИСЕЕВ
Южно-Сахалинская обл.

Беспокойная наша профессия

Завернув за угол, Андрей резко затормозил. Велосипед как бы врос в землю.

— Здравствуйте,— сказал Андрей незнакомой девушке.

— Здравствуйте,— смутившись, ответила она.

— Почему же я вас не знаю? — удивился Андрей.

— А вы всех здесь знаете? — кокетливо спросила девушка.

— Всех!

— А вот я вас знаю. Вы киномеханик Андрей Аржуханов.

— Верно,— подтвердил Андрей.— Вы, наверное, недавно здесь и в клубе еще не были? Приходите обязательно, сегодня интересный фильм покажу.

— Приду.

Андрей уже стал на педали, хотел ехать дальше, но на руль легла рука Асхата Дубинина. Асхат — большой любитель кино, и не бывает дня, чтобы он не пришел в клуб помочь киномеханику.

— Слушай, Андрюша, как бы нам поскорее посмотреть картину «Война и мир»? — спросил он киномеханика.— О ней так много пишут, говорят...

Андрею и самому не терпелось показать этот фильм, но до его установки он еще не дошел.

— Потерпи, друг,— ответил Андрей,— скоро посмотрим.

Путь до клуба недолгий, но Андрея буквально на каждом шагу останавливали односельчане, расспрашивали о фильме, который сегодня будет демонстрироваться в клубе, об актерах, которые в нем снимались. И всем Андрей говорил по-татарски и по-русски: «Рахимитез кинуга, добро пожаловать!»

* * *

Жизнь у Андрея сложилась нелегко. Он рано лишился отца. «Ты у меня старший»,— с надеждой сказала ему тогда мать. И Андрей почувствовал себя главой семьи. Он делал все по хозяйству, помогал нянчить братишек, а в школьные каникулы работал в колхозе.

Может быть, Андрей пошел бы учиться в техникум или даже в институт, но надо было помогать семье, и он решил побыстрее приобрести специальность — стать киномехаником.

Когда он пришел к начальнику отдела кинофикации В. Першину и попросил направить в школу киномехаников, тот обрадовался. Он давно хотел, чтобы в Маляевке был киномеханик из местных жителей.

И вот Андрей с дипломом вернулся в родное село. Он думал, что работа у него будет нетрудная: показал фильм, проверил аппаратуру... Знания у него свежие, крепкие — в чем же дело? Но скоро Андрей понял, как ошибался. Клуб был старый, тесный, летом в нем духота невыносимая, а зимой — холод. Молодежь чаще собиралась по домам. Танцевали под гармошку, в углах перебрасывались картишками, попозже и пол-литра на троих появлялось.

— Слушай, Андрей,— сказал ему как-то заведующий библиотекой коммунист А. Тюменев,— что-то нам надо придумать, чтобы молодежь не ходила на эти вечеринки. От них ведь только вред.

Но с чего начать? Прежде всего вымыли, вычистили, украсили клуб. На столах разложили свежие журналы, газеты. Андрей выпросил в отделе кинофикации адаптер; из поломанного патефона смастерили проигрыватель. И загремела музыка на все село.

— Что это они там? — удивленно останавливались у клуба люди, смотрели и заходили.

Между танцами Андрей садился среди ребят и как бы ненароком заводил разговор о картине, которая должна завтра демонстрироваться.

— Смотрите, прямо агитатор,— насмешливо бросил кто-то.

— Не лезь, если не понимаешь,— оборвал его Асхат Дубинин,— кино понимать надо, душой чувствовать.

Завязывался разговор, и тут кто-нибудь обязательно вставлял:

— «Сказание о любви» посмотреть бы. Вот это картина!

— И «Чапаева»,— добавлял другой.

— Был такой фильм, не помню, как называется, там один прямо с лошади прыгает в поезд.

— «Смелые люди».

— Вот-вот!

— Эта копия есть в прокате,— вставляет Андрей.— Можно ее привезти. Давайте-ка напишем заявку, кто какие картины хочет посмотреть.

Тут уж упрашивать не приходится: каждый старается вспомнить, что слышал о хорошей картине. Андрей все записывает. И назавтра этот листок уже в отделе кинофикации, а потом список фильмов входит в районную заявку.

* * *

Свыше 15 лет работает Андрей Аржуханов киномехаником в Маляевке. Он в лицо знает здесь всех жителей от мала до велика. За эти годы крепко привык он к своей аппаратуре. Десять лет назад получил «Украину», да так до сих пор и работает на ней. У него не бывает поломок, и на сеансах не кричат исступленно ребятишки: «Сапожник!»

«Лучший в районе киномеханик»,— аттестуют его в дирекции киносети. А односельчане тепло говорят: «Наш Андрей».

Много надо сделать, чтобы тебя уважали, как уважают Андрея Аржуханова в Маляевке. Ведь можно точно соблюдать расписание, не допускать обрывов киноленты и поломок аппаратуры, но репутации хорошего киномеханика не добиться. Усвоить технику, овладеть мастерством кинопоказа — дело не такое уж сложное. Гораздо сложнее другое — добиться полного взаимопонимания со зрителями. Знать, что они хотят посмотреть сегодня, в какое время лучше показать фильм, научить их любить и понимать киноискусство. Одним словом, быть агитатором, пропагандистом. Профессия у киномеханика беспокойная, и тут человеку равнодушному, вялому, безынициативному не место. Не справится он с работой!

И еще нужен хороший актив. Это понял Андрей, как только приехал в Маляевку. Теперь возле него всегда кто-нибудь да есть. Расклеить афиши, перемотать ленты, продать билеты, следить за порядком в зрительном зале — разве может один киномеханик усмотреть за всем этим? Лучшими помощниками его стали ребята-пионеры. Они постоянно около него. А на детских сеансах они не только помощники, но и хозяева: сами продают билеты, стоят на контроле и даже под руководством Андрея демонстрируют фильмы. Это — воспитанники школьного кружка киномехаников.

Вместе с заведующими клубом и библиотекой Андрей организовал кинолекторий. В его работе приняли участие учителя местной школы Т. Канатчикова, В. Каланчева, колхозные специалисты Первый цикл лекций назывался «Ленин с нами всегда и во всем». Были прочитаны лекции «Ленин — вождь революционного пролетариата», «Вождь Великой Октябрьской революции» и др. А Андрей показал фильмы «Три весны Ленина», «Рассказы о Ленине».

По душе маляевцам пришлось и коллективное обсуждение кинокартин. В культурную жизнь села влился новый, освежающий ручеек. Сейчас здесь строится новый клуб и будет установлена двухпостная аппаратура.

Вот как работает киномеханик Андрей Аржуханов. Он не просто киномеханик, а агитатор-пропагандист: постоянно связан с людьми, вдумчиво изучает их запросы, внимательно прислушивается к советам, пожеланиям и старается выполнять их. Он не пожалел, что выбрал такую сложную, беспокойную профессию. Ведь она оказалась его призванием.

Работа А. Аржуханова оценена по достоинству: недавно он награжден значком «Отличник кинематографии СССР».

М. КОРОВИН

Волгоградская обл.

ЛУЧШИЙ В ПРИАМУРЬЕ

Наше знакомство с киномехаником Мухинского лесопункта Петром Федоровичем Лузаном началось задолго до встречи с ним. Когда в областном управлении зашла речь о лучших людях киносети Приамурья, начальник управления Степан Васильевич Худолеев первым назвал Лузана. Степан Васильевич показал нам характеристику Лузана, присланную Шимановской дирекцией киносети, где он сейчас работает. Характеристика уместилась на половинке страницы. Лаконичные фразы, цифры. А за ними — человек с его любовью к делу, стремлением к новому, лучшему.

Петр Лузан работает в киносети девять лет. А мечта стать киномехаником, как это часто бывает, возникла у него еще в школе. И, окончив ее, он не задумываясь, пошел учиться на киномеханика.

Старательность, стремление узнать как можно больше позволили Петру Лузану успешно окончить Троицкое профессионально-техническое училище в Алтайском крае и сразу получить квалификацию киномеханика I категории. Лузану, как отлично окончившему училище, была предоставлена возможность работать в городском кино-

театре. Но Петр попросил направить его в Амурскую область, в родной Шиманский район.

А в районе в то время нужен был человек, хорошо знающий кинотехнику, который смог бы на месте отремонтировать вышедшую из строя аппаратуру, помочь киномеханикам правильно эксплуатировать ее. На этот трудный участок и назначили молодого специалиста.

В пургу, мороз, в разлив и непогоду Лузан пробирался в самые далекие таежные пункты. Ремонтировал кинопроекторы, усилители и передвижные электростанции. Учил киномехаников беречь дорогостоящую аппаратуру. Знание техники, умение душевно поговорить с людьми, в нужную минуту прийти на помощь товарищу, дать добрый совет позволили Петру Федоровичу быстро завоевать уважение киномехаников района. Там, где побывал ремонтный мастер Лузан, заметно улучшалась работа киноустановки, поднималось качество показа фильмов. Сократились простои по техническим причинам. А Петру все же очень хотелось работать на киноустановке...

В те дни в районном отделе культуры все были обеспокоены плохой работой киноустановки на станции Ту. Вызывали киномеханика, разбирались в причинах неудовлетворительной работы, выезжали на место. Но положение не улучшалось. Вот тут-то и попросил Лузан хотя бы временно направить его в Ту. Он был уверен, что причина плохой работы не в «старых фильмах» и не в том, что люди «не хотят ходить в кино», а в плохой организации работы. Ведь жители поселка часто жаловались на низкое качество показа фильмов, на срывы киносеансов.

Много трудностей пришлось преодолеть Петру, чтобы вывести киноустановку из глубокого прорыва. И главная из них — потеря авторитета киноустановки. Надо было вернуть жителям поселка желание ходить в кино.

Прежде всего Лузан привел в порядок киноаппаратуру. Вывешивать рекламу он стал рано утром, чтобы жители поселка уже по пути на работу имели возможность узнать, какой фильм сегодня будет демонстрироваться в клубе. Петр Федорович ходил по домам, беседовал с жителями, спрашивал, какие картины они хотели бы посмотреть, рассказывал о наиболее интересных фильмах, знакомил с репертуаром на текущий месяц, продавал кинобилеты.

Казалось бы, ничего особенного, а результаты не замедлили сказаться. Киноустановка быстро вышла в число передовых. Киномеханик Дюльдина, предшественница Петра Федоровича, в октябре собрала 234 руб., в ноябре 201, в декабре 33 руб. А Лузан уже в январе получил 408 руб., в феврале 421, в марте 473 руб.!

Работа была налажена. Не хотелось жителям поселка Ту расставаться с новым киномехаником, но Лузану пришла пора возвращаться к обязанностям реммастера. И снова он выезжает на киноустановки, оказывает киномеханикам техническую и методическую помощь.

Наконец, Петра направили киномехаником в родной поселок Мухинск. Вскоре слава о хорошем кинообслуживании рабочих-лесозаготовителей Мухинска вышла далеко за пределы района. Из квартала в квартал Лузан выходит победителем в социалистическом соревновании. Киноустановка награждается вымпелом «Лучшая киноустановка района». Петр систематически выполняет все плановые показатели. Лузан премируется ценным подарком — фотоаппаратом, награждается Почетными грамотами, получает звание лучшего киномеханика Амурской области.

Конечно, узнав все это, мы захотели побывать в Мухинске, повидать знаменитого киномеханика.

* *
*

В Мухинск мы прибыли ранним апрельским утром. Ярко светило солнце, но холодный ветер напоминал, что для Сибири апрель еще не весна.

На улице нам встретился редкий в этот час прохожий. На вопрос, как найти дом киномеханика Лузана, он ответил, посмотрев на часы, что через несколько минут Петр поедет на своем мотоцикле на станцию получать фильм. И действительно, не успели мы пройти и десятка шагов, как в конце улицы появился мотоциклист. Поровнявшись с нами и узнав руководителей из области, он остановился. Так вот он какой, Лузан! Настоящий сибиряк — крепкий, спокойный, деловитый и добродушный.

Лузан спешил на станцию. И мы не стали его задерживать, условившись встретиться в клубе.

В центре поселка, на пересечении улиц, наше внимание привлекла реклама, вывешенная на специальном стенде с надписью «Сегодня в кино». Клишированная реклама, выпускаемая Амурской конторой кинопроката, приглашала посмотреть сегодня фильм «Им покоряется небо». Такой ранний час, а реклама уже на месте. Это подтверждало хорошие отзывы о работе киномеханика. Незаметно дошли до клуба. Здесь уже кипела жизнь. Группа девушек с веселым смехом и песнями убирала помещение. Приятно было узнать, что это актив Лузана — работницы тарного цеха Тоня Блинова, Нина Лиюнкан, Маша Лебедева и Аза Малышева пришли до начала своей работы подготовить клуб к Майскому празднику.

В небольшом уютном фойе наше внимание привлекла кинореклама. На стенде «Скоро в нашем клубе» — плакаты на фильмы, еще не демонстрировавшиеся здесь.

Особо выделена реклама картины, которая пойдет в ближайшее время. Кроме того, как мы узнали несколько позже, перед каждым сеансом в зрительный зал транслируется магнитофонная запись о новом фильме, сообщающая зрителям краткое его содержание и время начала сеансов.

Но вот вернулся Лузан. Фильм доставлен. Петр Федорович приглашает нас посмотреть клуб.

Небольшой зрительный зал. В аккуратном обрамлении сверкает белизной экран. Со вкусом задрапированы динамики. В зале чисто. Места пронумерованы. Петр Лузан рассказывает, что особое внимание уделяется культуре и чистоте в помещениях клуба. Ведь зрители в основном лесозаготовители. Целый день они в лесу, работа у них трудная. А уж после трудового дня они должны здесь отдохнуть в уюте и тепле.

* *
*

Как-то незаметно завязалась непринужденная беседа.

— Поработав немного в Мухинске, я ушел служить в армию, — вспоминает Лузан, — а когда вернулся, застал клуб и киноустановку в запущенном состоянии. Аппаратура стояла грязная. В аппаратной висели провода. Никакого противопожарного инвентаря не было. Передвижная электростанция, разобранная, валялась в пыли. Тяжело было смотреть на такое «хозяйство». Мои знакомые жаловались, что кинокартины в клубе показывают плохо. Часто бывало так, что и домой уходили, не досмотрев фильма. У киномеханика вечно что-нибудь не ладилось. Многие жители поселка совсем перестали ходить в кино...

Петр Лузан взялся за дело. Через руководство лесопункта добился ремонта клуба. В Благовещенске получил новый экран. Рабочком лесопункта по просьбе Петра Федоровича приобрел для киноустановки магнитофон. Были изготовлены новые рекламные щиты, улучшена реклама, приведена в порядок киноаппаратура.

— Чтобы повысить интерес зрителей к кино, — говорит Лузан, — перед каждым фильмом я стал выступать в зале, рассказывать, кто ставил картину, какие киноактеры снимались в ней. Тут же объявлял о фильме, который будет демонстрироваться в ближайшие дни. Широко использовались у нас магнитофонные записи. Какие? Получив картину, я записывал с фонограммы музыку и хорошие песни и транслировал их по радио и в зрительный зал. Когда на экраны области выходили особенно интересные фильмы, мы сразу же начинали большую подготовительную работу. Прежде всего оформляли в клубе рекламу. Я и мои активисты выезжали в тайгу, где вывешивали афиши и продавали билеты в кино. Это всегда давало хорошие результаты. Так, 60% жителей Мухинска посмотрели картины «Живые и мертвые», «Тишина», «Родная кровь» и «Председатель», а это без малого все взрослое население поселка.

Петр Лузан не ждет, когда дирекция киносети составит для него репертуар. Он заранее собирает пожелания своих зрителей и посылает заявку на повторные кинокартины в район. Вот, к примеру, какие фильмы прошлых лет хотят посмотреть мухинцы в ближайшее время: «Депутат Балтики», «Баллада о солдате», «Родная кровь», очень многие просят показать трилогию о Максиме. Когда Петр демонстрирует фильмы, заказанные зрителями, в зале не хватает мест.

Жители поселка живо интересуются месячным репертуаром, который регулярно вывешивается в фойе клуба. Перед началом сеанса они обсуждают репертуарное расписание, вносят свои предложения, киномеханик тут же берет их на заметку, а затем включает эти фильмы в заявку на следующий месяц. Шофер лесовоза В. Кузьмин, бригадир Бушин и многие другие просят привозить больше хроникально-документальных и научно-популярных кинокартин. Все имеющиеся в кинопрокате фильмы по лесной промышленности в Мухинске уже показаны, для рабочих лесопункта проводятся специальные сеансы. Во время фестиваля фильмов по лесной промышленности перед сеансами выступали начальник лесопункта, председатель рабочкома и передовые рабочие. На этих сеансах побывало более 75% всех работающих на мухинском лесопункте.

Лузан непрерывно повышает свои технические знания. Сейчас он заочно оканчивает Находкинский кинотехникум.

Петр Федорович всегда интересуется работой других киноустановок района. Задумывается над вопросами их рентабельности и хозяйственной деятельности. Подсчитав расходы на отправку фильмов, он внес предложение перенести Мухинскую киноустановку из середины маршрутного кольца продвижения картин в конец. Это дало возможность отправлять копии не почтой, а по железной дороге и тем самым сократить транспортные расходы на 200 руб. в год.

Ну, а каковы же результаты работы Мухинской киноустановки? Только отличные! План 1966 г. по количеству зрителей выполнен на 124%, по валовому сбору — на 113%. Средняя посещаемость кино населением в год достигла 60 раз.

И. ИВАНОВ

ОТВЕЧАЕМ ЧИТАТЕЛЯМ

Вопрос. Как начисляется прокатная плата при показе художественных, хроникально-документальных, научно-популярных фильмов и программ?

Ответ. Совет Министров СССР с 1 февраля 1957 г. установил единые тарифы за прокат кинофильмов в процентах с валового сбора от продажи билетов на всех видах киноустановок: в городах и поселках городского типа — 20% и в сельской местности — 10%. Этот тариф не распространяется на кинотеатры, погашающие ссуду Госбанка СССР. Кинотеатры, построенные за счет ссуды Госбанка СССР, до погашения ее выплачивают за прокат фильмов 5% от суммы валового сбора.

Прокатная плата при проведении удлиненных сеансов и сеансов большой программы взимается с киноустановок в обычном порядке: 20% — с валового сбора, полученного от продажи основного и дополнительного билетов, с киноустановок, расположенных в городах и поселках городского типа, и 10% — с сельских киноустановок. Точно так же при проведении сеансов с показом научно-популярных и хроникально-документальных фильмов с продажей зрителям кинобилетов (по 10 коп.).

При выдаче на обычный сеанс приложения к художественному фильму — журнала, научно-популярной или хроникально-документальной картины (две-три части на городскую установку и не менее трех — на сельскую) без дополнительной платы — за кинобилеты не взимается прокатная плата за это приложение.

При бесплатном показе полнометражных и короткометражных учебных, короткометражных научно-популярных, хроникально-документальных фильмов, а также по истечении трех месяцев со дня выпуска на экраны полнометражных научно-популярных, видовых и хроникально-документальных картин, используемых для сопровождения учебных занятий, докладов и лекций, прокатная плата взимается в размере 10 коп. в день за одну часть.

При организации таких сеансов по договору государственными киноустановками прокатная плата взимается кинопрокатом с киноустановок за счет средств, полученных за проведение сеанса от организации, по договору с которой проводился сеанс (прокатная плата входит в плановую стоимость сеанса).

При выдаче для показа художественных историко-революционных фильмов в домах и кабинетах политического просвещения в городах и рабочих поселках (при цене билета 10 коп.) прокатная плата взимается в размере 20%, в сельской местности (при цене билета 5 коп.) — 10% с валового сбора от продажи билетов.

При выдаче хроникально-документальных, научно-популярных фильмов и киножурналов программой для показа в фойе кинотеатра без продажи билетов прокатная плата взимается в размере 10 коп. в день за одну часть. Оплата производится за счет эксплуатационных расходов кинотеатра и киноустановки.

ВЫПОЛНЕНИЕ ПЛАНА АПРЕЛЯ 1967 ГОДА КИНОСЕТЬЮ СОЮЗНЫХ РЕСПУБЛИК

Республики	Сеансы			Зрители			Валовой сбор		
	город	село	всего	город	село	всего	город	село	всего
РСФСР	108	105,9	106,4	111,2	100,4	106,7	112,2	95,7	108,1
УССР	107,2	111,2	110,1	110,1	99	105	111,3	95	106,9
БССР	109,3	113,7	112,8	109,3	87	97,8	111,1	83,5	102
Узбекская ССР	111,6	103,1	105,7	116,3	100,7	107,7	120,2	99,5	112,6
Казахская ССР	105,6	104,1	104,1	108	106,2	107,3	109,7	103,3	107,8
Грузинская ССР	106,2	91,5	97,5	98,4	91,2	96,1	92,7	80,8	90,5
Азербайджанская ССР	105,5	99,2	101,6	99,9	86,2	94,8	110,2	83,9	104,9
Литовская ССР	111,9	105	106,7	121,8	117	120,2	122,9	109,2	120,6
Молдавская ССР	105,5	109,2	108,4	109,8	107,5	108,5	109,1	104,9	107,5
Латвийская ССР	104,9	105,9	105,5	102,5	83,9	99,1	104,9	80	102,3
Киргизская ССР	102,8	97,8	99,4	119,6	99,3	109,7	123,7	100,6	115,7
Таджикская ССР	108,6	86,1	93,6	100,1	100	100,1	104,9	93,9	101,5
Армянская ССР	98,8	129,8	116,7	104,2	94,5	101	109,3	98,6	107,5
Туркменская ССР	101,7	116,9	110,4	107,1	107,2	107,1	111,6	105,9	110,2
Эстонская ССР	107,2	113,5	110,1	103	82,6	98,8	101,7	79,6	99,2
Итого	108,6	107	107,2	110,3	99,7	105,8	111,6	95,5	107,5

ГЕРОЙ НАШЕГО ВРЕМЕНИ

«Коммунист»

Каждая историческая эпоха выдвигала своих героев. Слава о них проходила через века, передавалась от поколения к поколению. И рядом с именами тех, кто обессмертил себя великими подвигами мужества и бесстрашия, стойкости и самопожертвования, память народная хранит имена людей, которых никогда не существовало в действительности, — имена героев литературы и искусства. С древнейших времен в образах героев художественных произведений обобщались представления о смысле и цели жизни человека, о долге, о нравственных нормах.

Типический характер, в котором выразились ведущие тенденции общественного развития и воплощены передовые эстетические идеалы, который обобщает лучшие черты и качества людей, мы называем положительным героем. Благородные стремления и поступки такого героя, воодушевляющие его идеи, присущие ему прогрессивные взгляды — все это издавна служило людям образцами для подражания. Известно, какой огромной вдохновляющей силой может обладать герой художественного произведения. Вспомним героев Шиллера или Чернышевского, на которых воспитывалось не одно поколение революционеров, или «Молодую гвардию» А. Фадеева, ставшую любимой книгой нашей молодежи.

Примеров таких можно привести бесчисленное множество, начиная, вероятно, с Прометея. Но чтобы быть ближе к нашему киноискусству, не насчитывающему за своими плечами такой многовековой истории, как литература и театр, но уже успевшему дать нам классические образцы положительных героев, обладающих колоссальной силой воздействия, назовем хотя бы советские фильмы 30-х годов. Мы говорим обычно, что наше киноискусство тех лет с удивительной полнотой, разносторонностью, художественной убедительностью запечатлело облик нового человека — героя своего времени, вышедшего из народа и служащего народу. Но с полным основанием мы можем сказать и о том, что лучшие советские киноленты того времени помогали формированию этого нового человека. «Чапаев» и «Депутат Балтики», «Член правительства» и трилогия о Максиме, «Волга-Волга» и «Семеро смелых», «Великий гражданин», «Трактористы», «Машенька»... Разве эти и другие картины не оказали огромнейшего нравственного и идеологического влияния на становление советского характера, на становление облика гражданина молодой Страны Советов?! Именно в те годы это взаимное влияние героев жизни и героев экрана было как никогда активным и бурным. С огромной наглядностью оно показало, какой важной социальной, политической величиной может и должен быть герой киноискусства.

Не секрет, что успех фильма во многом зависит от того, полюбятся ли зрителю его герои. Каждое поколение, каждое время диктует какие-то свои требования к положительному герою киноискусства. Соответственно на первый план в человеческих характерах выступают различные черты и качества. И как бы ни были они бесконечно разнообразны и глубоко индивидуальны, мы все-таки можем говорить об основных тенденциях в образе положительного героя, проходящих красной нитью через наше киноискусство.

Главное и первое условие, которому должен отвечать образ положительного героя, это последовательность в отстаивании

коммунистических идеалов. Высокие моральные качества, патриотизм, гуманистическое мироощущение, готовность и потребность служить людям — вот непременные черты героя нашего искусства. Эти черты мы найдем и у Василия Губанова («Коммунист»), и у Алеши Скворцова («Баллада о солдате»), и у Владимира Устименко («Дорогой мой человек»), и у Гусева («9 дней одного года»), и у Бахирева («Битва в пути»), и у Серпилина («Живые и мертвые»), и у Егора Трубникова («Председатель»), и у Пономарева («Здравствуй, это я!»). Конечно, всякий раз названные качества найдут различное воплощение, предстанут перед зрителем в конкретном преломлении неповторимого человеческого характера и индивидуальной судьбы. Но именно по этому высокому счету и судим мы о положительности того или иного персонажа.

Разумеется, искусство — не сборник прописей и правил поведения. Поэтому в том или ином случае герой по каким-либо причинам может отступать от каких-то желательных норм поведения, он может идти к истине через колебания, сомнения или заблуждения. Не следует думать, что положительный герой — это человек, который всегда и во всех ситуациях поступает единственно верным образом, что он лишен каких-либо слабостей или недостатков. Всякие попытки сгладить внутренние противоречия, убрать «шероховатости» приводят лишь к ложной идеализации, к конструированию героя-схемы, лишенного страстей и чувств, уныло-назидательного. Попытка создать положительного героя таким искусственным методом была предпринята, например, авторами фильма «На завтрашней улице». Парторг Большаков, выведенный в этой картине, был щедро наделен многими прекрасными чертами, каждая из которых в отдельности заслуживала уважения, но которые упорно не желали сложиться в цельный и живой человеческий характер. Получился манекен, действующий по авторской указке и, несмотря на благие намерения авторов, оставляющий зрительские сердца холодными. А Егор Трубников, человек еще далекий от совершенства, со всеми своими порой существенными недостатками, обладает огромной зажигательной силой в главном. Эту силу дает ему революционная страстность, преданность общему делу, целеустремленность, умение не щадить себя в борьбе за счастье народа.

Заслуга советского киноискусства в том, что оно всегда, во все периоды своего развития выдвигало как одну из главных задач создание образа положительного героя, воплощающего высокие гражданские и моральные принципы, проводящего в жизнь передовые, коммунистические идеалы, несущего пафос преобразующих идей. Новый герой с его революционным взглядом на жизнь вошел в мировое киноискусство и стал активным борцом в идеологических схватках. Сейчас, когда в западном кино так сильна тяга к дегероизации искусства, когда разрушение образа становится зачастую принципом формы, положительный герой советского кино помогает людям глубже разобраться в жизни, учит их понимать ее истинную красоту и ценность.

ЕЛ. БАУМАН

«Председатель»

Монтаж, эксплуатация и ремонт аппаратуры «Звук»

В прошлом году в нашем журнале была опубликована серия статей, излагающих общие принципы построения и конкретные схемы комплектов нового ряда унифицированной звуковоспроизводящей аппаратуры «Звук». Эта аппаратура, как мог заметить читатель, обладает заметными преимуществами перед эксплуатируемой в настоящее время в киносети как по конструктивно-эксплуатационным, так и по качественным характеристикам. Однако для реализации этих преимуществ необходимо строго соблюдать правила монтажа и эксплуатации аппаратуры. Блочность и унификация, заложенные в разработке, позволяют организовать ремонт узлов и элементов современными, прогрессивными методами по агрегатам, повысив одновременно его качество и производительность.

В настоящей статье, завершающей серию, даются основные правила и особенности монтажа, регулировки, эксплуатации и ремонта нового ряда унифицированной аппаратуры «Звук».

УСТАНОВКА И МОНТАЖ В КИНОТЕАТРЕ

При выборе мест установки элементов усилительного устройства в аппаратной необходимо учитывать два основных требования: правильное сочленение кинопроектора со входными цепями усилителя и наибольшее удобство для осмотра, управления и контроля. Аппаратура должна быть установлена так, чтобы с любого рабочего места видны были по крайней мере световые сигнальные элементы аппаратуры. Это требование порой трудно выполнить ввиду загруженности аппаратной, однако забывать о нем нельзя. В зависимости от типа комплекта выбирают местоположение его основных элементов. При монтаже одного комплекта «Звук 1-25» (киноустановки с малой нагрузкой) переходную коробку 6К-177, к которой подключаются фотошланги проекторов, устанавливают на передней стенке у центрального поста на трехпостной установке и между проекторами — на двухпостной. Доступ к коробке должен быть свободным, чтобы можно было регулировать напряжение на эмиттере *ФЭУ* и отключать при необходимости фотошланг. Шкаф 50У-55 (настенная конструкция) также лучше всего разместить между проекторами. Если это не удается, его можно вынести влево или вправо от кинопроекторов, но так, чтобы панель управления была хорошо видна хотя бы с рабочего места киномеханика. При этом следует учесть, что емкость линии, соединяющей переходную коробку со шкафом 50У-55 не должна превышать 800—1000 *мкмкф*. Коробку 6К-179 располагают вблизи дополнительных источников сигнала (микрофон, магнитофон, звукоснимателъ). Выносной регулятор громкости устанавливают, как правило, в зрительном зале. В небольших киноустановках можно размещать его в аппаратной. Контрольные громкоговорители, устанавливаемые у постов, следует подвешивать так, чтобы регуляторы громкости были легкодоступными.

При установке двух комплектов «Звук 1-25» (коммерческие кинотеатры) оба шкафа рекомендуется размещать рядом, так как при резервировании необходимо не только коммутировать цепи питания *ФЭУ* и звукочитающей лампы (на коробке 6К-177), но и проверять положение ключа рода работы и коммутацию громкоговорителей на панели управления.

Многоканальные комплекты содержат шкафы предварительных усилителей и шкаф оконечных усилителей. Последний располагается в любом доступном и хорошо видном месте аппаратной. Шкафы предварительных усилителей, содержащие разъемы для подключения фотошлангов и шлангов от магнитных головок кинопроекторов, размещаются на передней стене проекционной, причем так, чтобы был обеспечен свободный доступ ко всем блокам для их смены или регулировки и хороший обзор панелей управления, на которых расположены органы заготовительной коммутации и световая сигнализация о выполненной заготовительной и исполнительной коммутациях.

В широкоформатных киноустановках средней вместимости, где количество постов не больше трех, могут использоваться только два из четырех шкафов предварительного усиления комплекта «Звук 6-50». В этом случае шкафы 50У-49 и 50У-51 следует размещать на стене рядом между двумя проекторами таким образом, чтобы длина придаваемых к комплекту входных соединительных шлангов была достаточной для подключения самого дальнего проектора. На четырехпостной киноустановке

каждую пару шкафов предварительных усилителей надо расположить между двумя кинопроекторами. При выборе места установки шкафа оконечных усилителей шестиканальной аппаратуры следует учитывать необходимость подключения шкафа к вытяжной вентиляции аппаратной.

Прокладка проводов и магистралей

В аппаратуре «Звук» осуществлена определенная последовательность экранировки и заземления. Неправильно выполненный внешний монтаж на месте установки может нарушить эту последовательность, что приведет к появлению помех и даже самовозбуждению усилителей. Поэтому важное значение имеет прокладка магистралей для соединительных проводов. Газовые трубы должны быть все сварены между собой и надежно приварены к каркасу здания (заземлены). Линии звуковой частоты, идущие от переходных коробок к шкафам 50У-55, или соединения между шкафами предварительных усилителей 50У-49 и 50У-51, а также линии, идущие к выносным регуляторам громкости и отходящие от них, должны проходить в отдельных трубах, не совмещаясь с какими-либо другими цепями. Это относится также к микрофонным линиям, линиям от звукоснимателя, магнитофона и т. п. Все они должны прокладываться экранированным проводом, имеющим поверх экрана изолирующий слой, с тем чтобы экраны линий были надежно электрически изолированы от труб. Экраны проводов надо подсоединять в строгом соответствии со схемой внешних соединений конкретного комплекта аппаратуры. В отдельных трубах рекомендуется прокладывать линии питания предварительных усилителей и питания звукочитающей лампы. Для подключения питания нитей накала ламп предварительных усилителей УП-27 и УП-25 желательно использовать двухпроводный витой кабель в экране. Следует помнить, что прокладка в одной трубе линий для звуковой частоты и линий питания звукочитающей лампы может приводить к появлению «щелчков» при переходе с поста на пост. Ведь в момент поднятия заслонки и включения читающей лампы быстро нарастает ток, а следовательно, и магнитный поток, который, пересекая провода, несущие звуковую частоту, наведет в них э.д.с. помехи, прослушиваемой в громкоговорителях. Этого не произойдет, если звуковые цепи будут экранированы от магнитного потока газовой трубой. Выходные линии, идущие к громкоговорителям зала или контрольным громкоговорителям, ни в коем случае не должны прокладываться в одной трубе с какими-либо другими цепями звуковой частоты.

Выбор проводов

Сечения и марки проводов соединительных линий необходимо выбирать в зависимости от размеров аппаратной и зала и в соответствии с силой тока, указанной в схеме соединений. Кабель, соединяющий переходную коробку 6К-177 со шкафом 50У-55, должен быть по возможности таким же, какой применен в фотошлангах. Емкость жилы по отношению к экрану у провода, подключаемого к аноду *ФЭУ*, должна составлять не более 100 *ммкф/м* при общей длине не более 8—10 *м*. В этом случае частотные потери, обусловленные наличием емкости входной линии, не превысят допускаемых значений. Для прокладки линий к выносным регуляторам громкости, микрофонных цепей и т. п. целесообразно использовать кабели типа КММ, которые бывают двух-, четырех-, пяти- и девятижильные в общем экране. Экран кабеля покрыт изоляционной оболочкой.

Сечение линий, по которым течет ток звукочитающей лампы, надо выбирать таким, чтобы при токе 5 *а* падение напряжения на линии не превышало 0,3 *в*, т. е. суммарное сопротивление обоих проводов не было больше 0,06 *ом*. Сказанное также относится к линиям питания цепей накала ламп предварительных усилителей шкафов 50У-49 и 50У-51. При этом необходимо следить, чтобы ни один провод данных линий не «прозванивался» на нулевой провод или корпус (сопротивление должно быть больше 15 *ком*), а величина положительного потенциала любой точки линии накальных цепей относительно «Земли» составляла не менее 25 *в*. Если указанное условие при монтаже будет нарушено, то значительно возрастет уровень помех на выходе усилителя. Для уменьшения потерь мощности сигнала сопротивление линий, идущих к громкоговорителям зала и фойе, не должно превышать 3 *ом*.

Заземление аппаратуры

Следует особо остановиться на правилах заземления звукотехнической аппаратуры. Малые уровни входных сигналов, расположение аппаратуры в помещении, где по условиям работы возникают сильные магнитные и электростатические поля, предъявляют высокие требования к защищенности от помех усилительных устройств. Вот почему требования прокладки звуковых линий в отдельных трубах и правила заземления при монтаже на киноустановке должны неукоснительно выполняться. Всю усилительную аппаратуру необходимо заземлить только в одной точке, лучше всего подсоединив ее к отдельному контуру заземления или если такого нет, в точке ввода нейтрали в аппаратную. Ни в коем случае нельзя заземлять усилитель на корпус кинопроектора или выпрямительного устройства — это может вызвать сильный фон, треск или «щелчки» (при переходе с поста на пост), слышимые в громкоговорителях. Провод заземления в усилителе подключают к клемме «Наружное заземление».

Если заземление произведено правильно, то при отключении заземляющего провода сопротивление между корпусом любого элемента усилительного тракта (магнитная головка, корпус *ФЭУ*, шкафы предварительных усилителей, шкаф оконечных усилителей и т. п.) и корпус любого устройства оборудования киноаппаратной (проек-

тор, выпрямители и т. п.) должно быть не менее 1 *мгом*.

Важное значение для качественной работы аппаратуры имеет электрическая изоляция источников сигнала от корпуса проектора. Сопротивление изоляции платы установки *ФЭУ* должно быть не менее 50 *мгом*. Изоляция ухудшается при попадании масла или пыли в место расположения *ФЭУ* или в фотошланг, а также в результате небрежной распайки фотошланга к плате установки *ФЭУ*. Сопротивление изоляции корпуса магнитной головки от корпуса проектора должно быть не менее 500 *ком*. Изоляция нарушается главным образом вследствие механического повреждения изолирующих прокладок или попадания влаги и масла на них.

Подключение линий

При монтаже многоканальных комплектов серии «Звук» необходимо обратить внимание на правильность подключения к кинопроекторам линий, по которым подается управляющий сигнал от усилителя. Этот сигнал (постоянного тока) через контакты устройства перехода с поста на пост должен поступить (в случае поднятой заслонки на данном посту) на дополнительный провод, вмонтированный в шланг для подключения магнитных головок. Поэтому указанный дополнительный провод, который значительно длиннее остальных проводов шланга, нужно не забыть подключить к соответствующей клемме кинопроектора. Иными словами, управляющий сигнал должен подходить от усилителя к проектору через провод внешнего монтажа, а отходить от проектора к усилителю — через провод шланга подключения магнитных головок. В противном случае магнитная головка данного поста не подключится к усилительному устройству, так как при отсутствии управляющего сигнала не сработает соответствующее реле в шкафу предварительных усилителей.

От каждого оконечного усилителя к громкоговорителям отходят два провода — потенциальный и нулевой. Не следует в многоканальных комплектах заменять нулевые провода каждого канала одним общим нулевым проводом к громкоговорителям всех каналов, так как это может привести к самовозбуждению усилителей Необходимо также соблюдать фазировку при подключении как громкоговорителей, так и магнитных головок. Последние подключаются с помощью разъема типа *ШР*, ответная часть которого распаивается к проводам шланга на месте монтажа аппаратуры. Шланг содержит соответствующее числу каналов количество пар проводов. Один провод пары имеет цветную маркировку для обозначения номера канала, а второй во всех парах — один и тот же цвет. Для сохранения фазировки необходимо все провода с цветной маркировкой подпаивать к нечетным номерам на ответной части *ШР*, а вторые провода (имеющие один цвет) — к четным номерам. Например, провода шланга, соответствующие каналу № 1, следует подключать: цветной — к № 1, а второй — к № 2 колодки *ШР*. Громкоговорители выпускаются с завода сфазированными и должны подсоединяться к усилителям таким образом, чтобы потенциальный провод от усилителя был подключен к клемме громкоговорителя, обозначенной красной точкой.

После окончания монтажа все блоки аппаратуры необходимо освободить от транспортировочных креплений.

УСТАНОВОЧНАЯ РЕГУЛИРОВКА АППАРАТУРЫ

Под установочной регулировкой понимаются дополнительные к заводской отладка и юстировка аппаратуры, которые производятся непосредственно на киноустановке, исходя из условий монтажа и эксплуатации ее, а также акустических характеристик зрительного зала. Эта регулировка производится обязательно после монтажа — в процессе первого включения, а также при периодической (не реже чем через 50 сеансов) проверке параметров аппаратуры, для чего используются контрольные фонограммы, измерительная система самой аппаратуры, а при проверке цепей постоянного тока — вольтамперметр.

Перед первым включением аппаратуры все выключатели ее сети на блоках должны быть установлены в положение «Отключено». Включив питание комплекта соответствующим выключателем и установив переключатель контроля режимов в положение измерения напряжения сети, проверяют положение стрелки прибора комплекта в секторе, обозначенном символом «$\sim$». Номинальному значению напряжения питания комплекта соответствует положение стрелки посередине указанного сектора шкалы. На панели управления основного шкафа любого комплекта имеется неоновый индикатор для световой сигнализации превышения напряжения питания комплекта. Потенциал зажигания этой лампочки отрегулирован на заводе так, что она вспыхивает при напряжении питания больше 220 *в*. Для проверки правильности этой регулировки необходимо с помощью переключателя автотрансформатора увеличить питающее напряжение на одну ступень относительно номинального значения. Если при этом неоновая лампочка не загорится, то с помощью имеющегося в цепи питания лампочки переменного сопротивления, установленного с задней стороны панели управления, добиваются вспыхивания индикатора. При этом последний не должен вспыхивать при номинальном значении напряжения питания. В шестиканальной аппаратуре регулировочного автотрансформатора нет, поэтому стабильность напряжения питания комплекта определяется стабильностью сети.

Установив напряжение питания комплекта в целом, следует включить питание блоков оконечных усилителей с помощью их индивидуальных выключателей. После трехминутного прогревания необходимо проверить их электрический режим, используя контрольно-измерительную систему

КИНОКАЛЕНДАРЬ

2 АВГУСТА — **Образование Молдавской ССР (1940 г.)**

Художественные фильмы

«Армагеддон», «Горькие зерна», «За городской чертой», «Колыбельная», «Орлиный остров», «Последний месяц осени», «Путешествие в апрель», «Туман», «Человек идет за солнцем»

Хроникально-документальные и научно-популярные фильмы

«Колодец», «Над Молдовой лето», «Рассказ о животноводах Молдавии», «Растет Аленка», «Садоводство и виноградарство в Молдавии»

6 АВГУСТА — **Всесоюзный день железнодорожника**

Художественные фильмы

«Водил поезда машинист», «Дорога жизни», «Зеленые огни», «Константин Заслонов», «Миколка-паровоз», «Тишина» (1961 г.)

Научно-популярные фильмы

«Ленинград — Ленинакан», «Полимеры на железнодорожном транспорте», «Химия выходит на дороги», «Широкая колея»

12 АВГУСТА — **Всесоюзный день физкультурника**

Художественные фильмы

«Вратарь», «Встретимся на стадионе», «Кого мы больше любим», «Кольца славы», «Королевская регата», «Мяч и поле», «Озорные повороты», «Путешествие в молодость», «Серебряный тренер», «Смелые люди», «Спортивная честь», «Строгая игра», «Третий тайм», «Укротители велосипедов», «Чемпион мира», «Штрафной удар»

13 АВГУСТА — **День строителя**

Художественные фильмы

«Будни и праздники», «Время, вперед!» (2 серии), «Все начинается с дороги», «Высота», «Главный проспект», «Два Федора», «Добровольцы», «Ждите писем», «За городской чертой», «Знакомьтесь, Балуев!», «Коммунист», «Комсомольск», «Люди на мосту», «Мечты сбываются», «На диком бреге», «Непридуманная история», «Об этом говорит ьсл Махалля», «Строится мост», «Сын», «Таежный десант», «Яша Топорков»

Документальные и научно-популярные фильмы

«Будни одной стройки», «Город как город», «Здесь вы будете жить», «Каменная колыбельная», «Мы — верхолазы», «Начинается город», «Новое в градостроительстве», «Репортаж с таежных дорог»

15 АВГУСТА — **20 лет со дня провозглашения (1947 г.) независимости Индии. День независимости Индии**

Художественные фильмы индийских киностудий.

18 АВГУСТА — **День Воздушного Флота СССР**

Художественные фильмы

«Балтийское небо» (2 серии), «Барьер неизвестности», «Валерий Чкалов», «Голубая стрела», «Два капитана», «Дни летные», «Жуковский», «Им покоряется небо», «Ключи от неба», «Небесный тихоход», «Небо зовет», «Нормандия — Неман», «Повесть о настоящем человеке», «При исполнении служебных обязанностей», «Самые первые», «Цель его жизни», «Человек с планеты Земля», «Чистое небо»

23 АВГУСТА — **День освобождения Румынии от фашистского ига (1944 г.). Национальный праздник румынского народа**

Художественные фильмы

«Алло?.. Вы ошиблись номером», «Бурные годы», «В небе нет решеток», «Воспоминания детства», «Восстание», «В четырех шагах от бесконечности», «Гордость», «Династия непокорных», «До востребования», «Если бы я был белым арапом...», «Капризы 1900 года», «Лес повешенных», «Лупень, 29», «Не хочу жениться», «Сентиментальная повесть», «Солдаты в гражданской одежде», «Тайна шифра», «Телеграммы», «Тудор» (2 серии), «Туннель», «Украли бомбу», «Шестой раунд»

26 АВГУСТА — **Образование Казахской АССР (1920 г.), с 1936 г. — союзная республика**

Художественные фильмы

«Ботагоз», «В одном районе», «Девушка-джигит», «Дорога жизни», «Его время придет», «Если бы каждый из нас...», «И в шутку и всерьез», «Крылатый подарок», «Мальчик мой», «Мечта моя», «Мы здесь живем», «На диком бреге Иртыша», «Перекресток», «Песня зовет», «Сказ о матери», «Сплав», «Твои друзья», «Тишина» (1961 г.), «Чинара на скале»

27 АВГУСТА — **День шахтера**

Художественные фильмы

«Большая жизнь» (2 серии), «Гори, моя звезда!», «Ночь в сентябре», «Случай на шахте восемь», «Цветок на камне»

Хроникально-документальные и научно-популярные фильмы

«Дегазация угольных пластов», «Игорь Лобода», «Случай на шахте»

Выбрать, какой день в этом месяце (железнодорожника, строителя, шахтера или Воздушного Флота) следует широко отметить на установке, вы должны, конечно, в зависимости от специфики вашего района.

НАШЕ ПРИЛОЖЕНИЕ

Экран

В кинорепертуар июля включены фильмы, различные по тематике и жанрам. Особое внимание следует уделить цветной широкоэкранной картине **«Маленький беглец»** (о ней рассказано на стр. 46). На стр. 47—48 помещены материалы о фильмах **«Айболит-66»** (11 ч., «Мосфильм»), **«Вертикаль»** (8 ч., Одесская киностудия), **«Встреча в горах»** (9 ч., «Грузия-фильм»), которые также должны занять центральное место в информационно-рекламной работе органов кинофикации и кинопроката. Широкоэкранный фильм «Вертикаль» выпускается одновременно и в обычном варианте. Обычный вариант цветной широкоэкранной комедии «Встреча в горах» выйдет на экраны в конце года. Фильм «Айболит-66» широкоформатный, остальные варианты выйдут в начале будущего года.

Пьеса А. М. Горького «Дачники» впервые была поставлена в 1904 г. С тех пор спектакль занял прочное место в репертуаре различных театров. И сегодня пьеса звучит современно. Великий пролетарский писатель обрушивается на мелких, ничтожных людишек, погрязших в пошлости, разменивающих жизнь на мелкие удовольствия, занимающихся пустопорожним философствованием.

Для фильма **«Дачники»** (10 ч.) была приглашена труппа московского Малого театра, где постановка этого спектакля возобновлена в 1964 г. народным артистом СССР Б. Бабочкиным. Он же является и постановщиком кинокартины, работа над которой недавно закончена на студии «Мосфильм». В ней снимались известные артисты Р. Нифонтова, Н. Анненков, Б. Бабочкин, Э. Быстрицкая, Г. Куликов, Н. Подгорный, И. Любезнов, Е. Соколов и другие.

Фильм печатается на широкой и узкой пленках. Показ его детям до 16 лет не разрешен.

На этой же киностудии создан широкоэкранный фильм **«Лунные ночи»** (7 ч.). Это первая работа режиссера Ю. Решетникова. Молодой парень Саша приехал отдохнуть к своему деду — леснику. Но в заповедной лесной глуши оказалось не так уж спокойно. Сашин дед ведет настоящую войну с браконьерами. После неожиданной смерти деда Саша принял на себя заботу об охране природных богатств. Трудный и напряженный поединок, порой с риском для жизни ведет Саша с браконьерами. Хотя ему и удалось напасть на их след, борьба не окончена...

Главные роли в фильме исполняют В. Грачев, Л. Корнева, Т. Конюхова, П. Любешкин, Н. Сергеев. Фильм выходит в двух вариантах — широкоэкранном и обычном.

Пьеса известного советского драматурга А. Корнейчука «Страницы дневника» получила новую, экранную жизнь. На киностудии имени А. П. Довженко поставлен по мотивам этой пьесы фильм **«А теперь суди!»** (9 ч.). Основная сюжетная линия его связана с трагической судьбой Иллариона Грозы. Вернувшись с фронта, Гроза узнал, что у его жены, находившейся на оккупированной территории, родилась дочь от итальянского офицера. В порыве гнева Гроза застрелил жену. Прошло время, выросла дочь. И в душе Иллариона борются любовь и ненависть к девушке.

В картине также поднимаются важные проблемы искусства, представителям которого — художнику Богутовскому и писателю Искре — в фильме отведено значительное место.

Картина выходит в широкоэкранном и обычном вариантах. Демонстрация ее на специальных детских сеансах запрещена.

Широкоэкранный фильм **«Долгая счастливая жизнь»** (8 ч., «Ленфильм») — новелла о вспыхнувшей, но так и не разгоревшейся любви. Возвращающийся из экспедиции геолог увидел в автобусе молодую женщину. Она понравилась ему. Вместе пошли в театр, потом геолог проводил ее домой. Казалось, случайная встреча соединила предназначавшихся друг другу людей. Но на следующий день, когда герои фильма встретились вторично, многое из того, что было накануне, оказалось фальшивым, случайным. Долгая счастливая жизнь не состоялась.

Автор сценария и режиссер Г. Шпаликов. Исполнители главных ролей К. Лавров и И. Гулая. Демонстрация картины на специальных детских сеансах не разрешена. Обычного варианта не будет.

Цветная кинокомедия **«Саша-Сашенька»** (7 ч.) создана на киностудии «Беларусьфильм». Героиня ее, восемнадцатилетняя Сашенька, мечтает стать то актрисой, то космонавтом, а пока что она маляр. Бойкая, энергичная девушка оказывается в гуще событий, которые происходят на строительстве. А когда потребовалось разоблачить и посрамить стяжателя — прораба Птахина, то и тут Саша не отступила.

Постановщик фильма В. Четвериков, в ролях И. Селезнева, Л. Прыгунов, Ю. Медведев, Н. Шацкая.

Молодым монтажникам, строящим высоковольтную линию в горах, их труду, огорчениям и победам посвящен широкоэкранный фильм **«У каждого своя дорога»** (7 ч.), созданный на киностудии «Киргизфильм». Он поставлен М. Ковалевым. Снимались в картине Н. Жантурин, Н. Рахимов, Д. Асанова и другие. Демонстрация фильма на специальных детских сеансах не разрешена.

Эстонская кинематография в репертуаре июля представлена картиной **«Письма с острова чудаков»** (8 ч.). Автор сценария — известный писатель лауреат Ленинской премии Ю. Смуул. В фильме рассказывается о людях действительно существующей

деревни, расположенной на острове Муху, — единственной деревни, не знавшей крепостного права. Живут там гордые, смелые люди, отдавшие свой труд мореходству и рыболовству. Картина поставлена режиссером Ю. Мююром. В картине участвуют К. Карм, И. Таммур, А. Юкскюла.

После восстановления и повторной печати в конторы и отделения кинопроката поступит картина **«Сельская учительница»** (11 ч., «Союздетфильм», 1947 г., режиссер М. Донской, в главных ролях В. Марецкая, Д. Сагал, В. Белокуров, Д. Павлов, П. Оленев).

Зарубежный экран открывается болгарским фильмом **«Вечный календарь»** (8 ч.), повествующим о жизни современного болгарского села. В картине осмысливаются события последних лет, ошибки, которые были допущены в руководстве сельским хозяйством.

Картина не разрешена для показа на специальных детских сеансах.

Широкоэкранный фильм **«Бумеранг»** (9 ч.) создан польскими кинематографистами. Молодой человек из ФРГ приехал в польский город Вроцлав в качестве туриста. Здесь он познакомился с девушкой и полюбил ее. Близкие девушки не одобряют ее выбора: они не могут забыть, что принес на их землю фашизм в годы минувшей войны. Финал картины трагичен.

Фильм выпускается только в широкоэкранном варианте. На специальных детских сеансах показ его запрещен.

В кубинском фильме **«Человек без корней»** (7 ч.) через историю любви двух молодых людей рассказывается о современной Кубе. Инженер Марио, живший в Аргентине, вернулся на свою родину — Кубу, чтобы принять участие в строительстве. Здесь он встретил и полюбил Марту. Но даже эта любовь не помогла Марио выстоять перед трудностями, которые встретили его на Кубе. Он, давно потерявший связь со своим народом, теперь уже навсегда покинул родину.

Картина широкоэкранная, обычного варианта не будет. Показ ее на специальных детских сеансах не разрешен.

Герои монгольского фильма **«Дружба дружбой»** (7 ч.) — шоферы. Тяжелый проступок одного из них стал в картине поводом для серьезных раздумий о жизни, о морали человека новой Монголии.

Картина печатается на широкой и узкой пленках.

Широкоэкранный исторический фильм **«Гайдуки»** (9 ч., киностудия «Бухарест», Румыния) повествует о борьбе румынского народа против иноземных поработителей. Картина сделана в приключенческом жанре. Она выпускается в широкоэкранном варианте. Детям до 16 лет показывать ее запрещается.

Амза — глава отряда гайдуков, народных мстителей, борющихся против чужеземцев, предан своим другом, жаждущим власти и богатства. Но любимая Амзы вызволяет его из плена, и справедливое возмездие настигает предателя. Вот о чем рассказывает кинокартина «Гайдуки».

Чехословацкий фильм **«Нагая пастушка»** получил название по одноименной знаменитой картине художника Фрагонара, которая дважды послужила причиной убийства: один раз — в XVIII веке, другой — в наши дни.

На картине были изображены герцогиня, владелица картины, и ее любовник. Чтобы не быть изобличенным, любовник решил убить герцогиню и украсть полотно. Так было два столетия назад. И в наши дни картина вновь была похищена, а ее новая владелица опять убита.

Этот увлекательный фильм рассказывает о расследовании преступления. Печатается он на широкой и узкой пленках.

Западногерманская киностудия «Бавария-фильм» сняла картину о японском театре-ревю «Такарацуки». В этом театре только женская труппа. Программа выступлений обширна: это и старинные танцы, и современное музыкальное ревю, и песни молодых французских композиторов, и пантомима, и классический и современный балет.

Цветной фильм **«Девушки из Такарацуки»** (9 ч.) знакомит зрителей с интересной и разнообразной программой этого театра, заснятой во время его гастролей в Париже. Печатается картина на широкой пленке.

И еще один фильм выйдет в июле — это **«Фокус-покус»**, цветная сатирическая комедия известного у нас в стране режиссера К. Гофмана (ФРГ).

Детям в июле следует показать новый фильм **«Маленький беглец»** и любимые ребятами картины выпуска прошлых лет, повторно тиражируемые в июле: **«Два капитана»** (10 ч., «Ленфильм», 1955 г., режиссер В. Венгеров, исполнители ролей А. Михайлов, О. Заботкина, А. Адоскин, Е. Лебедев, Л. Галлис, Т. Пельтцер, Н. Дробышева), **«Кортик»** (9 ч., «Ленфильм», 1954 г., режиссеры В. Венгеров и М. Швейцер, в ролях А. Толбузин, Б. Фрейндлих, В. Шахмаметьев, Б. Аракелов, С. Филиппов), **«Новые похождения Кота в сапогах»** (9 ч., киностудия имени М. Горького и Ялтинская киностудия, режиссер А. Роу, в ролях М. Барабанова, А. Кубацкий, С. Жариков, С. Горелова, О. Крылова, С. Каюков).

Для младших школьников выпускается новый мультипликационный фильм **«Как стать большим»** (1 ч., «Союзмультфильм»).

ХРОНИКА

Премия — фильму «Гадюка»

Правительственный республиканский (УССР) Комитет по Шевченковским премиям за выдающиеся достижения в области литературы и искусства присудил премии имени Т. Г. Шевченко 1967 г.

Высокой награды удостоен художественный фильм «Гадюка», созданный по одноименному рассказу А. Толстого украинским режиссером В. Ивченко на киностудии имени А. П. Довженко. Картина эта, выпущенная на экраны в прошлом году, завоевала признание зрителей. Ее просмотрело свыше 30 млн. человек.

Первый всесоюзный фестиваль учебных фильмов

Увлекательный рассказ о жизни народов и стран... Интереснейшие подробности о повадках животных и птиц... Устройство сложнейших машин... Ускорение и замедление невидимых глазу процессов, происходящих в природе... Все это — предмет одного из важнейших видов кинематографа — учебного кино.

Таких фильмов в нашей стране выпускается великое множество. Для популяризации их, отбора лучшего, что достигнуто в этой области, по решению Комитета по кинематографии при Совете Министров СССР и Союза кинематографистов СССР раз в два года будут устраиваться всесоюзные фестивали учебных фильмов.

Недавно в Москве закончился первый такой фестиваль. Первая премия по решению жюри не была присуждена. Вторую получила картина «Центрнаучфильма» «Пластическое изображение рельефа», третьи — фильмы «Производство полупроводниковых приборов» («Киевнаучфильм»), «Инстинкты насекомых» («Центрнаучфильм»), раздел кинокурса «Автомобиль» «Тормоз с пневматическим приводом» той же студии.

Победители названы

В Тбилиси закончился смотр киноискусства республик Закавказья и Украины. Главный приз — «Кубок Прометея» — остался в Грузии: он присужден фильму С. Долидзе «Встреча с прошлым» (о нем рассказано в № 5 нашего журнала). Картина Т. Левчука «Два года над пропастью» (киностудия имени А. П. Довженко) получила диплом второй степени. Лучшим героико-романтическим фильмом признана лента грузинского режиссера Г. Шенгелая «Он убивать не хотел», приключенческим — «Их знали только в лицо» украинца А. Тимонишина. Оператор этой картины В. Верещак награжден дипломом за высокую технику съемок. Актрисой номер один названа Л. Абашидзе, сыгравшая Нино в фильме «Встреча с прошлым».

Остался в Грузии и «Малый Прометей», врученный режиссеру Г. Асатиани за полнометражный документальный фильм «В стране инков». Среди короткометражных лучшими оказались армянский фильм «Нельсон Степанян» и украинский — «Горячее дыхание», а среди научно-популярных — украинские картины «Путь к антивеществу» и «Сегодня с Павлом Вирским». Диплома первой степени среди мультипликаций удостоены грузинские фильмы «Три соседа» и «Золото».

Имени Ломоносова

Союз кинематографистов СССР, комитеты по кинематографии союзных республик и научные организации представили ряд научно-популярных фильмов на соискание Ломоносовских премий.

Первая премия не была присуждена. Полнометражная цветная лента «На границе жизни», созданная на Киевской студии научно-популярных фильмов режиссером П. Зиновьевым и оператором А. Серебренниковым по сценарию И. Василькова, удостоена премии второй степени. Третьи премии получили создатели фильмов «Мир открывается в капиллярах» (Ленинградская студия научно-популярных фильмов) и «Человек и атом» («Центрнаучфильм»).

«Большой янтарь» снова в Вильнюсе

Главный приз кинофестиваля республик Прибалтики, Белоруссии и Молдавии, проходившего в Кишиневе, в третий раз отправился в Вильнюс. Им награжден фильм литовских кинематографистов «Лестница в небо» (автор сценария М. Слуцкис, режиссер Р. Вабалас, оператор И. Грицюс). Диплома второй степени удостоена молдавская картина «Горькие зерна» (авторы сценария и режиссеры В. Гажиу и В. Лысенко). Диплом за лучший сценарий получил В. Лоренц («Я все помню, Ричард», Латвия), среди операторов победил Х. Рехе («Девушка в черном», Эстония). Премией за лучшую режиссуру жюри наградило В. Турова («Я родом из детства», Белоруссия), а лучшей актрисой назвало Н. Ургант, сыгравшую героиню этой картины.

Среди короткометражных документальных лент отмечены две молдавские картины — «Колодец» и «По осени», научно-популярных — фильм Литовской киностудии «Литовская мебель».

Москвичи — к юбилею

Недавно на собрании актива кинофикаторов столицы были приняты социалистические обязательства к 50-й годовщине Октября.

Многое намечается сделать для дальнейшего совершенствования кинообслуживания зрителей Москвы: широкая пропаганда лучших произведений советского киноискусства; содержательная, разнообразная реклама; предварительная продажа билетов не только в кинотеатрах, на предприятиях и учреждениях, но и по месту жительства; две городские кассы по продаже кинобилетов; десять новых комфортабельных кинотеатров; кинофестивали картин союзных республик; тематические показы к юбилейным датам; бесплатная демонстрация хроникально-документальных и научно-популярных фильмов на площадях и в парках; молодежные киновечера; встречи с творческими работниками; высококачественное техническое обслуживание аппаратуры и оборудования — таков далеко не полный перечень обязательств, утвержденных участниками актива.

аппаратуры. Если показания прибора при измерении какого-либо блока выходят за пределы соответствующих данному измерению сектора шкалы, то такой блок следует выключить и устранить неисправность, вызвавшую ненормальный режим его работы. Регулировку напряжения питания звукочитающей лампы надо начать с того, что регулировочный реостат, расположенный на обратной стороне панели управления, установить в положение наибольшего сопротивления.

Выпрямители аппаратуры «Звук» рассчитаны на питание только звукочитающей лампы К-6 × 30, и в случае использования на установке проекторов типа КПТ последние должны быть оборудованы патронами под эту лампу. Для надежной и долговечной работы ламп К-6 × 30 нельзя допускать перенапряжения на них. Поэтому, регулируя напряжение питания на звукочитающей лампе с помощью упомянутого выше реостата, измерения надо проводить непосредственно на зажимах включенной лампы или, в крайнем случае, на клеммах кинопроектора самого ближнего (по длине линий) поста, установив при этом величину не более 6 *в*. На остальных постах вследствие большей длины соединительной линии величина напряжения на лампе будет несколько меньше 6 *в* и должна находиться в пределах 5,9—5,8 *в*. Если из-за большого удаления выпрямителя питания звукочитающей лампы от кинопроектора и недостаточного сечения соединительных проводов не удается получить ни на одном посту величину напряжения 6 *в* даже при полностью замкнутом регулировочном реостате, то необходимо увеличить переменное напряжение, подаваемое на селеновый мост выпрямителя. Для этого соответствующая обмотка на питающем автотрансформаторе в комплекте «Звук 1-25» и трансформатор блока питания 10В-19 содержат дополнительные отводы. Само собой разумеется, что проверка и регулировка должны быть проведены при работе также резервного комплекта или резервных блоков.

Регулировка усиления и частотных характеристик

Переходя к установочной регулировке электроакустических параметров аппаратуры, необходимо прежде всего проверить юстировку звукочитающих систем кинопроекторов. Способы и последовательность операций при юстировке светооптической системы для воспроизведения фотографической фонограммы, а также юстировка магнитной головки для разных типов проекторов описывались в нашем журнале и здесь не приводятся. Отметим лишь, что в настоящее время разрабатываются такие конструкции звукочитающих систем, которые не требуют юстировки в условиях эксплуатации. По мере их внедрения в производство надобность в указанной юстировке на киноустановке отпадет. Для выравнивания отдачи по постам в аппаратуре «Звук» предусмотрена отдельная на каждый пост регулировка напряжения на эмиттере *ФЭУ*. При этой регулировке следует сначала поставить все регуляторы напряжения на эмиттерах *ФЭУ* в крайнее правое положение (наибольшее напряжение), а установочный регулятор громкости на УП-25 — в среднее положение. Затем при воспроизведении тесткольца с записью частоты 1000 *гц* замечают по прибору на панели управления уровень на выходе оконечного усилителя от каждого поста. Положение регулятора напряжения на эмиттере *ФЭУ* того поста, выходной сигнал от которого оказался наименьшим, оставляют без изменения, а регуляторами остальных постов доводят уровень их выходного сигнала до этого наименьшего предела. При смене *ФЭУ* на любом проекторе данную операцию следует повторить.

Усиление и частотную характеристику тракта регулируют только с помощью контрольных фонограмм. Выносные регуляторы в зале следует установить в положение наибольшей громкости, а переключатель контроля режимов на панели управления и блоках оконечных усилителей — в положение «$U_{вых}$». При воспроизведении фотографической контрольной фонограммы со 100%-ным уровнем записи частоты 1000 *гц* с помощью регулятора громкости на предварительном усилителе УП-25 устанавливают по прибору на панели управления «0 *дб*», что соответствует номинальному выходному напряжению комплекта 60 *в*. При воспроизведении такой же фонограммы с записью частоты 8000 *гц* выходной уровень не должен отличаться от 60 *в* больше чем на 2—3 *дб*, что будет свидетельствовать о правильности юстировки звукочитающей системы проектора. Имеющийся на УП-25 тумблер должен находиться в положении без спада высоких частот.

В многоканальных комплектах номинальное усиление при работе от магнитных фонограмм устанавливают с помощью регуляторов уровня на усилителях УП-27, причем для магнитной головки каждого проектора, подключенного в данный момент к шкафу предварительных усилителей, имеются независимые регулировки уровня и коррекции высоких частот. При воспроизведении магнитной контрольной фонограммы с записью 100%-ного уровня частоты 400 *гц* с помощью регуляторов громкости на УП-27 каждого канала данного поста устанавливают, как и ранее, на выходе оконечного усилителя по прибору «0 *дб*». Такую регулировку необходимо произвести при работе от каждого поста, магнитная головка которого подключена к шкафам УП. При воспроизведении контрольной фонограммы с записью 100%-ного уровня частоты 8000 *гц* регуляторами коррекции высоких частот на УП-27 необходимо установить на выходе каждого канала такой же уровень, как и на частоте 400 *гц*.

В стереофонических комплектах при воспроизведении фотофонограммы используются три оконечных усилителя, работающие на три заэкранных громкоговорителя. Для локализации звучания с центра экрана полезно громкость звучания центрального громкоговорителя иметь несколько большей, чем боковых. Для этого на панели управ-

ления шкафа оконечных усилителей имеется специальный регулятор «Усиление боковых каналов», с помощью которого можно установить требуемое соотношение громкостей. Обычно по прибору выходные уровни каналов «Л» и «П» устанавливают на 2—3 *дб* ниже, чем «С».

Разделительные фильтры двухполосных громкоговорителей имеют ступенчато регулируемое затухание в высокочастотном звене, величина которого может быть установлена с помощью переключателя. Необходимость введения этого затухания для уменьшения уровня сигнала, поступающего на высокочастотные головки, а также его величину надо определять в каждом отдельном случае, исходя из акустических условий зрительного зала, добиваясь при этом баланса в звучании низкочастотных и высокочастотных излучателей. При установке громкоговорителей их высокочастотные рупоры должны быть ориентированы на середину зрительских мест, для чего следует использовать поворотные устройства у кронштейнов крепления рупоров.

При работе от микрофона и звукоснимателя установочная регулировка усиления на УП-25 уже задана тем усилением, которое было выставлено в этих усилителях на случай воспроизведения фотофонограммы. Поэтому при данных видах работы изменять громкость надо только специальным регулятором, расположенным на пульте в зале. При использовании магнитофона последний должен быть отрегулирован так, чтобы при воспроизведении контрольной фонограммы на пленке 6,25 *мм* со 100%-ным уровнем записи частоты 400 *гц* его выходное напряжение составляло 0,775 *в*. При использовании микрофона для улучшения разборчивости полезно включить на УП-25 спад высоких частот.

Громкость звучания контрольных громкоговорителей у постов выбирается с помощью имеющихся на громкоговорителях индивидуальных регуляторов, исходя из акустических условий в аппаратной и уровня шумов, создаваемых кинопроекционной аппаратурой. В многоканальных комплектах помимо таких же индивидуальных регуляторов у постов имеется еще установочный регулятор уровня в блоке контрольного усилителя УК-19.

Г. ВОЛОШИН

Окончание следует

Учет электроэнергии на киноустановках

В настоящей статье рассматривается вопрос учета и рационального расходования электроэнергии на киноустановках. Данный материал имеет практическое значение, он может служить пособием для учащихся-заочников кинотехникумов.

РАЗДЕЛЕНИЕ НАГРУЗОК В КИНОТЕАТРЕ

Как правило, вся электрическая сеть киноустановки делится на две части: осветительную и силовую. К силовой части электросети киноустановки подключаются все потребители, имеющие $\cos\varphi < 1$ (усилительные и выпрямительные устройства, электродвигатели кинопроекторов, вентиляции и т. д.).

Такое разделение электрических сетей вызвано следующими причинами:

1. Известно, что у всех силовых потребителей, особенно у электродвигателей, пусковые токи значительно превышают рабочие, и в момент пуска увеличивается падение напряжения на подводящих проводах, вследствие чего снижается приложенное напряжение у осветительных приборов. При каждом включении мощных силовых потребителей лампочки мигают.

2. Стоимость отпускаемой электроэнергии для силовых потребителей в несколько раз дешевле стоимости электроэнергии для осветительной нагрузки.

Счетчики учета электроэнергии устанавливаются раздельно для силовой и осветительной сети, и расчет ведется по действующему в данном поясе тарифу для силовых и осветительных нагрузок. Согласно прейскуранту № 09—01 тарифов на электрическую и тепловую энергию, изданному и введенному Госпланом СССР с 1961 г., стоимость электроэнергии осветительной нагрузки для потребителей шестой группы, к которым относятся кинотеатры, по всей территории СССР (кроме объектов системы Дальэнерго и Хабаровскэнерго) составляет 11 коп. за 1 *квт·ч* (киловатт-час).

Руководителям детских кинотеатров полезно знать, что стоимость осветительной нагрузки для детских кинотеатров (относящихся к третьей группе потребителей) составляет 3 коп. за 1 *квт·ч*. В системе Дальэнерго и Хабаровскэнерго она несколько выше: для кинотеатров — 12,5 коп. за 1 *квт·ч*, а для детских кинотеатров — 4,5 коп. за 1 *квт·ч*.

Стоимость электроэнергии для силовой нагрузки одинакова для всех групп непромышленных потребителей, но неодинакова для различных энергосистем. Так, например, для системы Мосэнерго и Тулаэнерго она составляет — 1,8 коп. за 1 *квт·ч*, Новосибирскэнерго — 1,78 коп. за 1 *квт·ч*,

Ленэнерго — 1,57 коп. за 1 *квт·ч*, Ставропольэнерго — 1,42 коп. за 1 *квт·ч* и т. д.

Киноустановки, имеющие силовую нагрузку менее 5 *ква*, платят за всю энергию по тарифу осветительной нагрузки, и разделение нагрузок в таких кинотеатрах не имеет смысла. В тех же случаях, когда электрическая сеть в кинотеатре общая для силовой и осветительной нагрузок, энергоснабжающая организация обычно делает ориентировочный расчет — «процентовку». «Процентовка» — в данном случае процентное соотношение силовой и осветительной нагрузок, установленное ориентировочно. Неосведомленность техпорука при таких ориентировочных расчетах может привести к заметному увеличению эксплуатационных расходов киноустановки. Поэтому на тех киноустановках, где нагрузки в свое время не были разделены, руководители киноустановок идут на единовременные затраты по разделению сетей.

СЧЕТЧИКИ, ТИПЫ И ПАРАМЕТРЫ

Начиная с 1950 г., в СССР выпускаются следующие типы счетчиков:

1) счетчики СО — однофазные на 5 или 10 *а* для напряжения 127 или 220 *в*;

2) счетчики ИТ — трехфазные, двухдисковые, двухэлементные (комбинация двух катушек, последовательно и параллельно включаемых в цепь, является элементом счетчика) для учета активной энергии в трехпроводной сети при любой нагрузке фаз;

3) счетчики ТЧ — трехфазные, трехдисковые, трехэлементные для учета активной энергии в четырехпроводной сети при любой нагрузке фаз. Изготовляются на номинальное напряжение 220/127 и 380/220 *в*. Согласно действующему ГОСТу 6570—53 «Счетчики электрические переменного тока», все счетчики, изготовленные после 1 января 1954 г., имеют в своей маркировке комбинированное обозначение: на первом месте буквы и цифры, указывающие назначение счетчика, на втором месте — конструктивный тип счетчика. Например, САЧ-Т4 (счетчик активной энергии для четырехпроводной сети типа ТЧ). Соответственно стоящие в начале обозначения СО и СА3 означают, что счетчик активной энергии, однофазный и счетчик активной энергии для трехпроводной сети, буква «У», — что данный счетчик универсальный, т. е. используется с трансформатором тока при любом коэффициенте трансформации.

По точности учета счетчики активной энергии подразделяются на три класса: 1; 2; 2,5 Эти цифры указывают допустимую погрешность в процентах при номинальной нагрузке.

Данные и параметры счетчиков, изготовляемых заводами МЭП СССР, сведены в табл. 1.

ТРАНСФОРМАТОРЫ ТОКА

Однофазные и трехфазные счетчики, выпускаемые нашей промышленностью, рассчитаны на номинальные токи 5, 20, 40 *а*.

Киноустановки небольшой вместимости могут обслуживаться трехфазными счетчиками на номинальный ток 20 *а* Это можно допустить для киноустановок, подведенная мощность у которых порядка 7,5 *ква* при напряжении сети 127/220 *в* и порядка 13 *ква* при напряжении сети 220/380 *в*. Большинство же кинотеатров требует большой подводимой мощности, и для учета электроэнергии в этих случаях счетчики включаются через трансформаторы тока. Трансформатор тока служит для расширения пределов показания счетчика (а также амперметра, ваттметра) и представляет собой трансформатор с небольшим числом витков первичной обмотки (намотанный толстым проводом или шинкой) и большим числом витков вторичной обмотки. Первичная обмотка имеет клеммы, обозначенные буквами «$Л_1$» и «$Л_2$» (линия), а вторичная маркируется буквами «$И_1$» и «$И_2$» (измеритель). Первичная обмотка включается в разрыв фазного провода (см. схемы включения счетчиков), а к концам вторичной обмотки подключается токовая обмотка счетчика. При этом для измерения напряжения цепи нагрузки один конец обмотки напряжения счетчика подводится к линейному проводу. Это осу-

Таблица 1

Номинальные значения токов и напряжений трехфазных счетчиков, изготовляемых заводами МЭП СССР

Назначение счетчиков	Номинальные значения тока, *а*	Номинальные значения напряжения (линейного), *в*
Непосредственного включения	5; 10; 20	127; 220
Трансформаторные для включения с трансформаторами тока	Первичного: 10; 20; 30; 40; 50; 75; 100; 150; 200; 300; 400.	127; 220; 380
	Вторичного: 5	
Трансформаторные универсальные	5	100; 127; 220; 380

ществляется установкой перемычки между клеммами «$Л_1$» и «$И_1$» каждого трасформатора тока.

Железо сердечника трансформатора тока имеет вывод, обозначенный буквой «З», и подлежит заземлению.

Основными параметрами трансформаторов тока являются коэффициенты трансформации и номинальное сопротивление нагрузки. Вторичная обмотка обычно рассчитана на номинальный ток 5 *а*, а коэффициент трансформации наносится на трансформаторе в виде дроби, например: 50/5; 75/5; 100/5. При снятии показания счетчика, включенного через трансформатор тока, необходимо показание счетчика умножить на коэффициент трансформации, а в случае использования двух или трех трансформаторов тока — умножить на коэффициент трансформации каждого трансформатора тока.

Наибольшее значение сопротивления (в омах), которое можно включить во вторичную цепь трансформатора тока, называется номинальным сопротивлением нагрузки. Эта величина является параметром трансформатора тока и приводится в его паспортных данных. (Иногда дается мощность нагрузки во вторичную цепь, тогда это сопротивление вычисляется по формуле: $Z_н = \frac{P}{I^2}\ ba.$)

Для учета электроэнергии допускается применять трансформаторы тока с классами точности 0,2; 0,5; 1.

Если сопротивление нагрузки будет выше номинального, погрешность трансформатора тока будет больше указанного класса точности. Это приведет к переплате потребителем стоимости электроэнергии.

Сопротивление нагрузки трансформатора тока слагается из сопротивлений токовой обмотки счетчика и соединительных проводов. Сопротивление токовой обмотки счетчика обычно составляет порядка 0,05 *ом*. Для наиболее распространенных малогабаритных низковольтных трансформаторов тока, применяемых для учета электроэнергии в кинотеатрах, номинальное сопротивление нагрузки трансформатора тока — 0,2 *ом*. Чтобы обеспечить сопротивление нагрузки не более 0,2 *ом*, необходимо выбирать сечение соединительных проводов от трансформатора тока к счетчику не менее величины, указанной в табл. 2.

Таблица 2

Сечение проводов к трансформаторам тока с номинальной нагрузкой 0,2 *ом*

Длина проводки в один конец, *м*	До 3,5	Свыше 3,5 до 5	Свыше 5 до 9
Сечение провода, *мм²*	1	1,5	2,5

ВЫБОР СЧЕТЧИКОВ И СХЕМЫ ВКЛЮЧЕНИЯ

Для учета энергии в трехпроводных сетях рекомендуется применять трехфазные счетчики для трехпроводной сети типа СА3 или СА3У. Нормальной схемой для учета активной энергии с трансформаторами тока в трехпроводной сети является схема, показанная на рис. 1, в которой использован счетчик СА3.

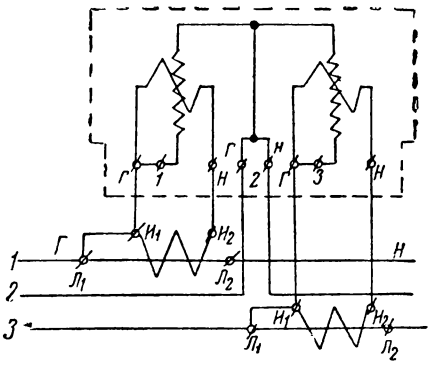

Рис. 1:

Г — генераторный зажим; *Н* — зажим для подключения нагрузки; $Л_1$ и $Л_2$ — клеммы трансформатора тока для подключения линейного провода; U_1 и U_2 — клеммы трансформатора тока для подключения измерителя (токовой обмотки счетчика)

Счетчик СА3 представляет собой конструктивное объединение в одном корпусе двух однофазных счетчиков по известной в электротехнике схеме двух ваттметров. Правилами разрешено в качестве временной меры использовать в этом случае и два однофазных счетчика, схема непосредственного включения которых приведена на рис. 2. Показания счетчиков в этом случае суммируются. Схема включения этих счетчиков через трансформаторы тока не отличается от схемы, показанной на рис. 1. Номинальное напряжение счетчика должно соответствовать линейному напряжению сети. Эта схема характерна тем, что при $\cos\varphi < 0{,}5$ диск одного из счетчиков будет вращаться в обратную сторону. Такого низкого $\cos\varphi$ в кинотеатрах практически не бывает.

В четырехпроводных сетях нормальной схемой включения является данная на рис. 3. В этом случае применяются счетчики типа САЧ или САЧУ. Допускается также временная установка трех однофазных счетчиков, показания которых суммируются. Схема ничем не отличается от схемы включения однофазных счетчиков, с той лишь разницей, что каждый из трех счетчиков включается на разные фазы сети. В этой схеме при установке следует токовую обмотку включить в рассечку фазного, а не нулевого провода. В последнем случае при использовании в качестве второго полюса заземленного оборудования возможен расход электроэнергии без учета его счет-

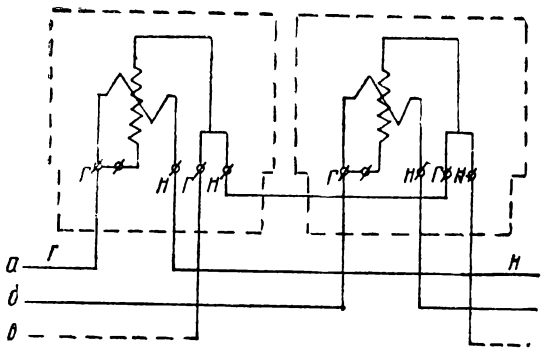

Рис. 2

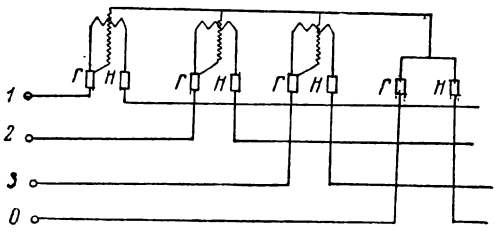

Рис. 3

чиком. Иллюстрацией правильного и неправильного включения однофазного счетчика являются схемы, показанные на рис. 4.

При выборе счетчика и трансформатора тока во избежание погрешностей в ту или иную сторону следует подбирать счетчик так, чтобы его номинальный ток соответствовал 75—80% максимальной нагрузки у абонента. В этом случае счетчик временами будет перегружаться на 20—25%, что для него совершенно безвредно, зато он реже будет работать при нагрузках меньше 10%. Возможная положительная погрешность (счетчик показывает расход энергии больше действительного) при малых нагрузках будет компенсироваться отрицательными погрешностями (недоучет энергии) при перегрузках.

УСТАНОВКА И ЭКСПЛУАТАЦИЯ СЧЕТЧИКОВ

Счетчики размещаются в сухих закрытых помещениях, где температура окружающей среды не ниже нуля и не выше 40°.

Основанием для электрического счетчика может служить панель из дерева, листовой стали или из пластмассы. На рис. 5, 6, 7 и 8 показаны способы установки, рекомендуемые техническими правилами Мосэнерго. Трансформаторы тока обычно располагаются в одном шкафу со счетчиком, а дверца шкафа пломбируется. Показания наблюдают в специально сделанной в шкафу застекленной прорези.

В любом случае трансформаторы тока должны быть закрыты, а доступ к ним опломбирован энергоснабжающей организацией. Счетчики устанавливаются на высоте 1,4—1,7 *м*, обычно на главном щите кинотеатра или возле него.

Проводка к счетчикам выполняется изолированными проводами марок ТПРФ, ППВ, кабелем ВРГ. Присоединять провода с алюминиевыми жилами к счетчикам можно только при условии применения специальных наконечников.

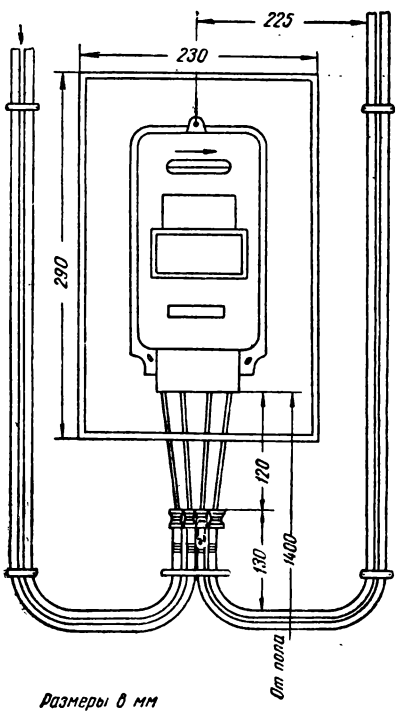

Размеры в мм

Рис 5

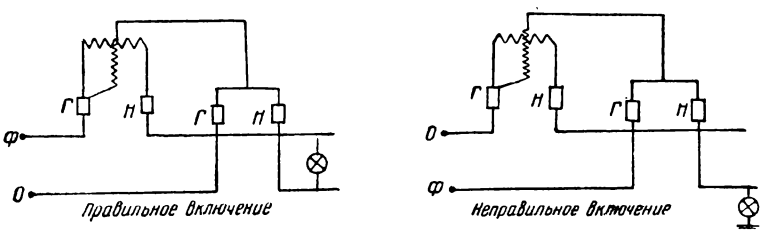

Рис 4

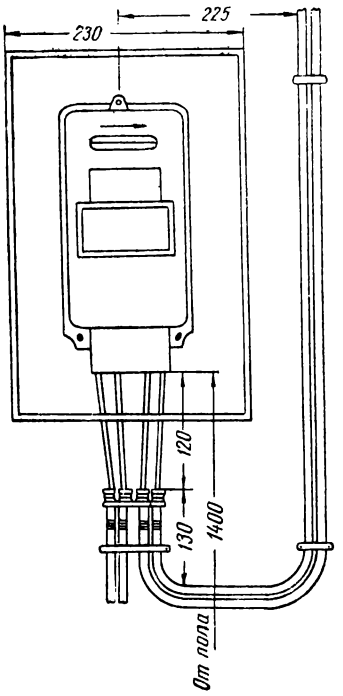

Рис. 6

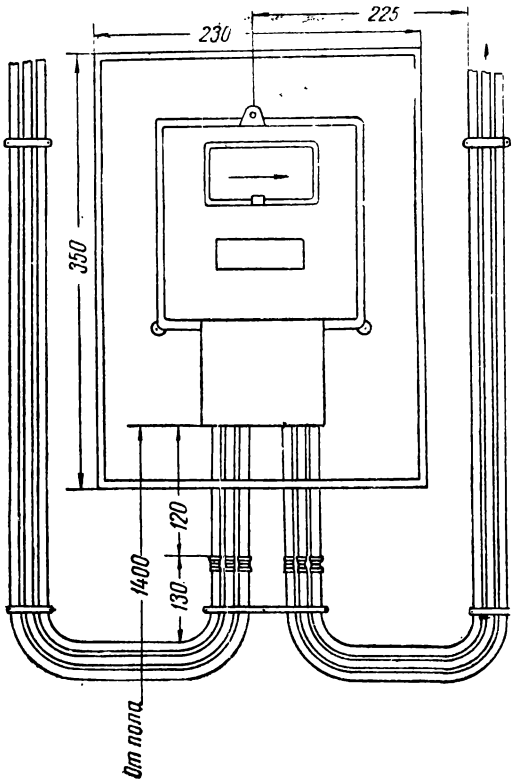

Рис. 7

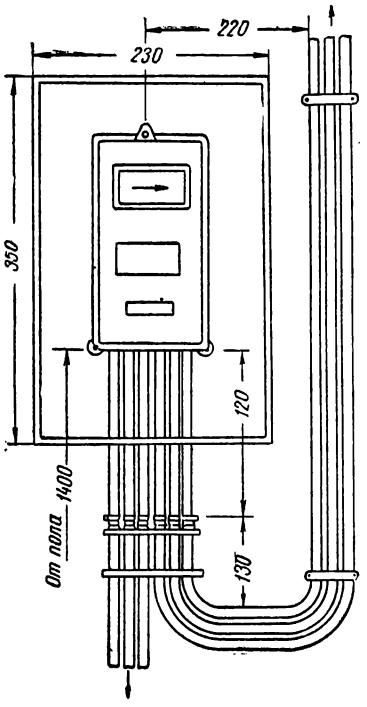

Рис. 8

В электропроводке к счетчикам, как правило, не должно быть паек. Пайки допускаются лишь для соединения проводов цепей счетчиков в недоступных местах. Для безопасной установки и замены счетчиков напряжением до 380 *в* необходимо предусматривать отключение подходящей к счетчику проводки путем установки до счетчика на расстоянии не более 10 *м* отключающихся аппаратов, обеспечивающих снятие напряжения со всех фаз.

Правильность работы счетчиков проверяется специальными мастерскими Комитета стандартов, мер и измерительных приборов (раз в пять лет — бытовых однофазных и раз в два года — всех других).

Пломбу госповерителя снимать запрещено. Отсутствие пломб на кожухе лишает права хозяина счетчика обменять его или потребовать перерасчета.

Трансформаторы тока проверяются только при выпуске с завода или после ремонта.

Я. УСЯТИНСКИЙ

Переделка узла очистки основы фильмокопий

Как известно, узел очистки основы фильмореставрационной машины «Рига-63» рассчитан на использование для очистки четыреххлористым углеродом или спиртом глянцевой поверхности фильмов перед глянцеванием или матированием. Раствор «Новость» для этой цели непригоден, так как кинопленка после очистки от загрязнений на аппликаторе № 4 не успевает подсохнуть и после глянцевания на основе остаются пятна, заметные при кинопоказе.

Чтобы можно было чистить основу от загрязнений раствором препарата «Новость» вместо спирта, необходимо несколько изменить узел очистки глянцевой поверхности и схему зарядки фильма на аппликаторе № 4 и глянцующем диске.

Для этого следует на вертикальном плато машины, в отсеке мокрой очистки основы, просверлить отверстие ∅12,5 *мм*, снять штуцер капельницы и закрепить его в новом отверстии плато на левой стороне диска аппликатора № 4. Трубку, соединяющую капельницу со спиртовой ванной, нужно укоротить на 50 *мм* и припаять снова к штуцеру капельницы или же немного согнуть, чтобы штуцер можно было закрепить в просверленном для этого отверстии.

Направляющий ролик *1* переносят влево и закрепляют на плато так, чтобы пленка при движении не соприкасалась с диском *2* ручки переключения скоростей и попадала на фетр диска *3* аппликатора № 4 выше капельницы *4*. Избыток мыльного раствора с фетрового кольца аппликатора № 4 отжимают тем же шибером, что и до переделки, но его следует снять с прежнего места и установить ниже так, чтобы расстояние между центрами старого и нового отверстий равнялось 25—27 *мм* (рис. 1). Диаметр отверстия — 16,5 *мм*. Крепят втулку шибера теми же тремя винтами, что и раньше. Шибер нужно расположить относительно диска с фетровым кольцом так, чтобы иметь возможность свободно регулировать силу прижима шибера к диску.

Чтобы снимаемый шибером раствор не попадал на кинопленку, на ванне следует припаять щиток *5* из жести и согнуть так, чтобы ни 35-, ни 16-*мм* кинопленка при выходе с аппликаторного диска не соприкасалась с шибером и щитком.

Для отвода грязного раствора в боковой стенке ванны аппликатора № 4 на расстоянии примерно 10 *мм* от ее дна просверливают отверстие ∅ 8 *мм*, в которое впаивают трубку с внутренним ∅ 6 *мм*. Конец трубки выводят на противоположную сторону, для чего в плато сверлят отверстие ∅ 10—12 *мм*. Над этим концом трубки, со стороны кинематики, к плато одним винтом нужно закрепить воронку, сделанную из жести. К нижнему концу воронки припаять штуцер с накидной гайкой, к которому крепится сливная трубка. По этой трубке грязный раствор стекает в общий сливной бачок машины. Вместо металлической трубки к воронке можно прикрепить хомутиком резиновую.

Чтобы предотвратить засорение трубки волокнами фетра и обеспечить своевременность стока отработанного раствора из ванны аппликатора № 4 в сливной бак, следует ставить сливную трубку с внутренним диаметром не менее 10 *мм*.

Свежий раствор на фетровое кольцо аппликатора № 4 подается при помощи капельницы из спиртового бачка. Скорость подачи раствора регулируется краником «Спирт». Раствор «Новости» в спиртовой бачок подается подогретым из бака емкостью 20 *л*, который укреплен на стене реставрационной мастерской. В бак вмонтирован нагревательный элемент 220 *в* 500 *вт* от электросамовара.

Из спиртового бачка подогретый раствор через краник «Четыреххлористый углерод» подается также и в ванну аппликатора № 1. В дно этой ванны, для стока грязного раствора, впаяна трубка, а над трубкой, под ванной, установлена воронка, изготовленная из половины направляющего ролика, как у аппликаторов № 2 и 3. Воронка соединена со сливным баком при помощи трубки ∅ 10 *мм*.

С правой стороны ванны аппликатора № 4 ставят дополнительный направляющий ролик *6*, на который попадает кинопленка при выходе с диска *3* после очистки мыльным раствором. Второй ролик (*7*) ставят под ванной на расстоянии 25 *мм* от дна ванны до центра оси ролика. Располагать ролики нужно так, чтобы 35- и 16-*мм* кинопленка не касалась при движении шибера и верхнего края ванны аппликатора № 4.

Ролики *8* и *9* направляют фильм при движении его на глянцующий или матирующий диск. Центр оси ролика *8* должен находиться на расстоянии 35 *мм* от корпуса машины, а центр оси ролика *9* — на расстоянии 50 *мм* от центра оси ролика *6*. Практически же эти ролики следует закрепить так, чтобы кинопленка, вышедшая из сушильного шкафа, при движении на глянцующий диск не могла соприкасаться глянцевой поверхностью с осью ручки регулировки положения ацетоновой ванны № 5.

Ролик *10* ставят для уменьшения угла охвата фильмом зубчатого барабана *11*, а ролики *12* и *13* — для того, чтобы предотвратить трение пленки о корпус машины при выходе из сушильного шкафа (ролик *12*) и при входе в него (ролик *13*).

После такой переделки в узле очистки основы, которая не требует больших уси-

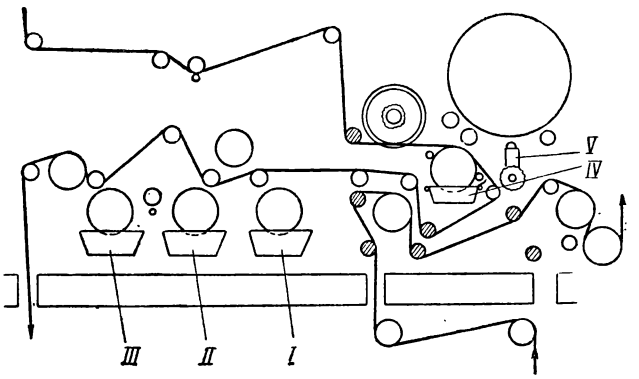

Рис. 1. Зарядка фильма для очистки глянцевой поверхности «Новостью» (дополнительные ролики заштрихованы)

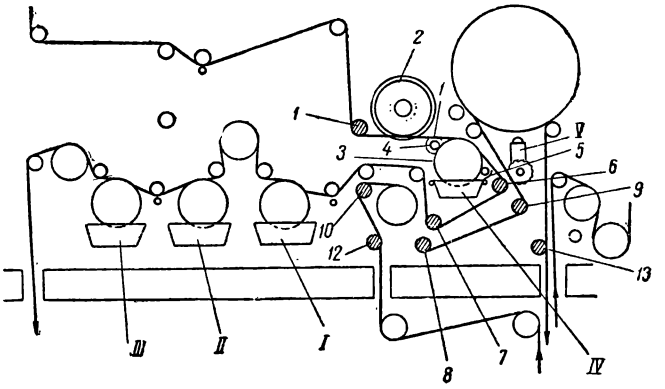

Рис. 2. Зарядка фильма для очистки основы «Новостью» и реставрации ацетоном (дополнительные ролики заштрихованы)

Группа фильмоматериалов	Характер обрабатываемого фильмоматериала	Норма выработки (в *м*) за смену (6 *час*) на машине		
		УРМ	„Сакта"	„Рига-63"
I	Фильмокопии с незадубленным и слабо задубленным фотослоем и техническим состоянием поверхности I и II категорий	3500	4500	4000
II	Цветные и многослойные фильмокопии со среднезадубленным фотослоем и техническим состоянием поверхности I и II категорий	3150	4050	3600
III	Цветные гидротипные фильмокопии с сильно задубленным фотослоем, субтитрированные механическим способом и техническим состоянием поверхности III и IV категорий	2450	3150	2800

лий, а тем более материальных затрат, можно производить чистку глянцевой поверхности фильмокопий раствором «Новость» с последующей обработкой ацетоном на глянцующем диске.

В случае, когда основа нуждается только в очистке от загрязнений, кинопленку следует заряжать по схеме, данной на рис. 1. Во всех случаях, когда кроме очистки от загрязнений необходимо устранять повреждения основы на глянцующем или матирующем диске с помощью ацетона, заряжать пленку следует так, как показано на рис. 2.

Применение для очистки глянцевой поверхности кинопленки раствора «Новость» или синтола и переход на новые нормы реставрации, при которых обработка ведется на меньших скоростях, чем раньше, позволяют получить высокое качество обработки и снизить стоимость расходов на реставрацию каждой фильмокопии.

Новые нормы, принятые в нашей конторе, разработаны нами с учетом рекомендаций РТМ-кино-159-64, практических наблюдений и опыта, накопленного за восемь лет работы на реставрационных машинах Рижского завода, а также с учетом производительности и технических возможностей каждой машины.

Кроме того, учтены физико-механические особенности кинопленок и степень повреждений поверхностей различных фильмоматериалов.

В зависимости от этих показателей приняты нормы выработки, указанные в таблице.

При подсчете общей дневной выработки все виды фильмоматериалов, прошедших реставрационную обработку, при помощи переводных коэффициентов приравниваются к норме обработки фильмоматериалов первой группы. Переводной коэффициент для фильмоматериалов второй группы — 1,11, а для фильмоматериалов третьей группы — 1,43.

Н. СКУПКОВ,
ст. кинотехнический инспектор Чувашской конторы по прокату фильмов

Сельский кинотеатр на 150 мест для IV зоны

По заказу Государственного комитета Совета Министров Узбекской ССР по кинематографии Специальное проектно-сметное технолого - конструкторское бюро Государственного комитета Совета Министров Узбекской ССР по печати разработало индивидуальный проект сельского кинотеатра на 150 мест с учетом сейсмичности в 7—8 баллов, который в дальнейшем неоднократно повторно применялся.

Комитет по кинематографии при Совете Министров СССР рассмотрел этот проект и счел возможным рекомендовать его в качестве типового.

Главсельстройпроект при Госстрое СССР в конце 1966 г. утвердил этот проект как типовой для строительства в IV строительно-климатической зоне с расчетными температурами —10, —15, —20° С, в районах с обычными геологическими условиями и сейсмичностью 7—8 баллов. Проекту присвоен № 264-13-8С.

Кинотехнология кинотеатра разработана в двух вариантах. Один предусматривает демонстрацию только обычных фильмов. В этом случае запроектирована установка комплекта киноаппаратура типа КН-14 и экрана с диффузно-отражающей поверхностью размером 2210×1610 *мм*. В пояснительной записке к проекту даны указания по изготовлению такого экрана.

Второй вариант предусматривает демонстрацию как обычных, так и широкоэкранных фильмов, для чего используются комплект аппаратуры «Колос-МШ» и пластикатный экран размером 4890×2080 *мм*. В этом случае количество мест в зале становится несколько меньшим.

Здание кинотеатра представляет собой два разновысоких объема: в более высоком размещается зрительный зал, в меньшем — вестибюль, касса, комната администратора, кинопроекционная, перемоточная и приточная вентиляционная камера.

Перед зданием имеется благоустроенная площадка, которая в летнее время может быть использована в качестве дополнительного фойе. Фасады кинотеатра позволяют «привязывать» его как в рядовой застройке улицы, так и на угловом участке.

Проектом предусмотрено использование в строительстве местных материалов и изделий, имеющих широкое распространение, причем вес наиболее тяжелой детали не превышает 3 *т*. Фундаменты — бутобетонные, стены и столбы выкладываются из обыкновенного кирпича, перегородки — армо-кирпичные толщиной 12 *см*.

В зависимости от наличия на местах тех или иных строительных материалов, конструкции перекрытий в здании могут быть различными. Один вариант разработан с применением сборных железобетонных изделий: ребристых плит и балок в зале и круглопустотных плит в остальных помещениях. Другой предусматривает применение деревянных конструкций: ферм в зрительном зале и балок в остальных помещениях.

Кровля — совмещенная, рулонная. Полы в зрительном зале и комнате администратора — дощатые, в кинопроекционной, перемоточной и тамбуре — из метлахских плиток, в приточной камере — цементные, а в вестибюле и на крыльце — мозаичные.

Для наружной отделки стены здания по оси *А* используется терразитовая штукатурка белого цвета с рустовкой. На остальных стенах кирпичная кладка расшивается. Деревянные столбы и элементы навеса окрашиваются масляной краской. Площадка перед главным входом выкладывается из бетонных плит.

Внутренняя отделка помещений — различная.

Стены зрительного зала выполняются из облицовочного кирпича с расшивкой швов, а на высоте до 2 *м* устраивается панель из древесно-стружечных плит, подвесной потолок выполняется из белой стеклоткани (она может быть заменена парусиной или другой подобной тканью, окрашенной и пропитанной огнезащитным составом).

В остальных помещениях стены и перегородки штукатурят сложным раствором,

Основные технико-экономические показатели проекта

Строительный объем	1085 $м^3$
Строительный объем на одно место	7,23 $м^3$
Площадь застройки	208 $м^2$
Полезная площадь	171,6 $м^2$
Рабочая площадь	168,6 $м^2$
Площадь на одно место	1,12 $м^2$
Общая сметная стоимость	20,16 тыс. руб.
в том числе:	
строительно-монтажных работ	16,57 тыс. руб.
оборудования	3,59 тыс. руб.
1 $м^3$ здания	18,58 руб.
Требуемая мощность электроэнергии	7,53 *квт*

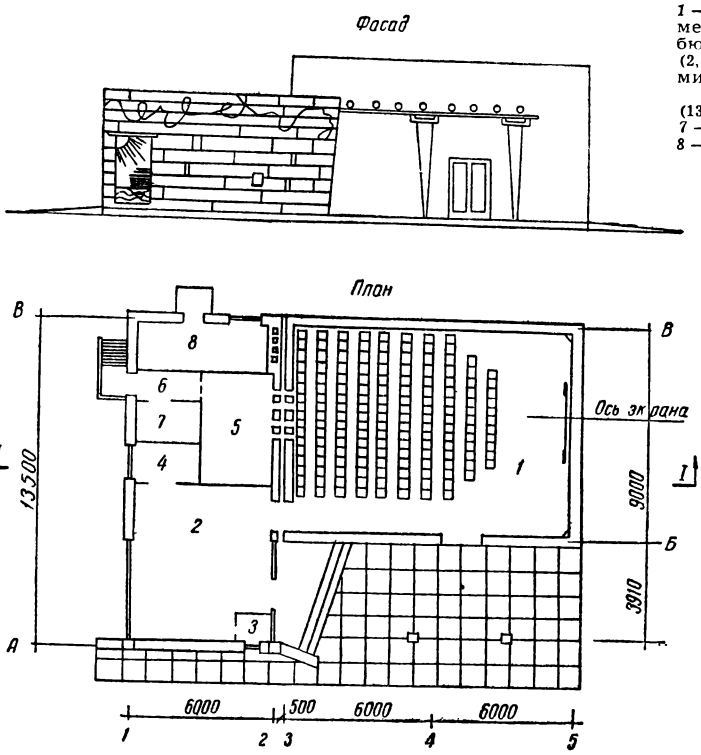

1 — зрительный зал на 150 мест (98 *м*²); 2 — вестибюль (36 *м*²); 3 — касса (2,8 *м*²); 4 — комната администратора (3,5 *м*²); 5 — кинопроекционная (13,5 *м*²); 6 — тамбур (3 *м*²); 7 — перемоточная (4,4 *м*²), 8 — приточная камера (11,2 *м*²)

потолки затирают цементным раствором.

Кинотеатр имеет воздушное отопление, совмещенное с приточной вентиляцией.

Воздух подогревается в двух калориферных печах на твердом топливе, которые установлены в приточной камере, подается центробежным вентилятором, а удаляется дефлекторами. Расход тепла на отопление и вентиляцию при —15° С — 51 000 *ккал/час*.

Распространение проекта поручено Казахскому филиалу Центрального института типовых проектов, куда и следует обращаться за его приобретением по адресу: Алма-Ата, 70, ул. Джандосова, 2.

А. РОДКИН

Кинопроектор КН-15

По результатам последней переписи, проведенной НИКФИ (по данным на 1 января 1964 г.), число киноустановок в сельской киносети с залами до 250 мест составляет около 95%.

На этих киноустановках в основном используются кинопроекторы типа К, преимущества которых всем известны: дешевизна, высокая надежность, долговечность и простота в обслуживании.

В 1964 г. журнал «Киномеханик» сообщил о выпуске новых кинопроекторов КН-13, у которых полезный световой поток повысился почти втрое при тех же режимах проекционной лампы К-30-400 (К-22), что серьезно улучшило качество кинопоказа на селе.

К 50-летию Советской власти завод-изготовитель совместно с НИКФИ, проведя дальнейшую модернизацию кинопроекторов типа КН, разработали кинопроектор КН-15, серийное производство которого начнется в этом году. Под шифром КН-16 будут выпускаться двухпостные киноустановки (подобно КН-14), а под шифром

КН-15-2 и КН-16-2 — соответственно однопостная и двухпостная установки с кассетами емкостью 600 *м*.

Кинопроектор КН-15 позволяет резко повысить качество кинопоказа в сельской киносети.

Для демонстрации широкоэкранных фильмов в нем установлена анаморфотная насадка 35-НАП-2-3 с увеличенным относительным отверстием (по сравнению с подобной насадкой 35-НАП-2-2). Для оперативной и точной установки однажды отрегулированной насадки она комплектуется поворотным кронштейном, фиксирующимся байонетным креплением.

Впервые применены быстросменные кашетирующие рамки для демонстрации фильмов с кашетированным кадром и специальные ячейки для хранения рамок, которые вмонтированы с внутренней стороны задней стенки корпуса кинопроектора.

Проекционный фонарь выполнен как одно целое с литой задней крышкой и позволяет быстро сменять перегоревшую лампу, не прерывая процесса демонстрации фильма. Удачно выполненная жесткая конструкция позволяет точно юстировать осветительную систему, в результате чего полезный световой поток доходит до 900 *лм*.

Изменена электрическая схема и улучшены монтажный комплект, стол, изготовление и сборка типовых деталей и узлов кинопроектора.

Успех кинопоказа теперь будет зависеть в основном только от киномеханика.

Фото проектора КН-15-2 дано на 1-й и 4-й стр. обложки.

П. ИСАЕВ

Загорский кинотехникум объявляет прием учащихся на очное отделение на 1967/68 учебный год.

Техникум готовит специалистов по оборудованию и эксплуатации киноустановок.

Срок обучения 2 года 6 месяцев и 3 года 6 месяцев.

В техникум принимаются граждане обоего пола в возрасте до 30 лет, имеющие образование 8 и 10—11 классов средней школы.

Поступающие подвергаются приемным экзаменам по следующим предметам.

На базе 7—8 классов средней школы:

а) по русскому языку (диктант),

б) по математике (письменно и устно).

На базе 10—11 классов средней школы:

а) по русскому языку (сочинение),

б) по математике (письменно и устно).

Документы о приеме подаются с 1 июня до 31 июля лично или почтой. Необходимо представить следующие документы: заявление о приеме на имя директора, автобиографию, свидетельство об окончании 8 классов или аттестат зрелости в подлиннике, три фотокарточки размером 3×4 *см*, медицинскую справку (форма № 286).

Приемные экзамены с 1 по 20 августа.

Начало занятий 1 сентября.

Учащиеся обеспечиваются стипендией на общих основаниях.

Работники кино, направленные на учебу областными и краевыми Управлениями кинофикации, обеспечиваются общежитием и имеют преимущественное право поступления в кинотехникум.

В техникуме имеется заочное отделение.

ВНИМАНИЕ!

Открыта подписка на «Историю советского кино»

Большой коллектив исследователей кино и критиков Института истории искусств поставил перед собой цель — создать биографию советского киноискусства за пятьдесят лет его существования. Авторы четырехтомного издания «История советского кино» соединили в своей работе тщательный анализ и живую заинтересованность современников, добиваясь того, чтобы их труд был интересен и любителям кино и профессионалам.

Каждый том «Истории советского кино» богато иллюстрирован уникальными кадрами из фильмов и портретами мастеров кино.

Срок выпуска издания — 1967—1969 гг. Стоимость — 12 руб. (по 3 руб. за том). При подписке вносится задаток в размере стоимости одного тома, который засчитывается при получении последнего тома. Подписка принимается магазинами республиканских, краевых и областных книготоргов и потребкооперации, распространяющими подписные издания.

ПОВЫШЕНИЕ КВАЛИФИКАЦИИ

Демонстрация фильмов и зрительные иллюзии

«Иллюзия» — слово, происходящее от французского «illusion» (иллюзион), что означает обман, обманчивое представление. Следовательно, иллюзия зрения — это обманчивый эффект зрительного восприятия. Зрительные иллюзии у человека возникают даже в том случае, когда его зрение нормально; близорукие или дальнозоркие люди смотрят через очки. Конечно, при этом исключаются особые, специально созданные условия наблюдения (например, рассматривание одним глазом через щель), или умышленные приспособления для обмана зрения (например, оптические фокусы), или оптические явления, иногда возникающие в природе из-за особого состояния земной атмосферы (например, миражи, наблюдаемые в пустыне).

Объясняются зрительные иллюзии разными причинами, главные из которых — несовершенства оптической системы человеческого глаза, а также особенности психологии и физиологии зрения.

На первую из этих причин обратил внимание еще крупнейший немецкий ученый Гельмгольц, который в одной из своих лекций говорил: «Если бы лабораторный мастер-оптик принес мне изготовленный им прибор — копию или модель человеческого глаза, я отправил бы его обратно, как неточную и небрежную работу».

Психофизиологические же особенности зрения хорошо охарактеризовал советский ученый профессор С. К. Гуртовой, назвав глаз «участком мозга, выдвинутым на периферию».

Академик С. И. Вавилов в этой связи писал: «Насколько проста оптическая часть глаза, настолько сложен его воспринимающий механизм. Мы не только не знаем физиологического смысла отдельных элементов сетчатки, но не в состоянии сказать, насколько целесообразно пространственное распределение светочувствительных клеток, к чему нужно слепое пятно и т. д.

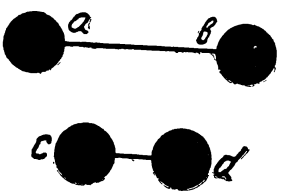

Рис. 1

Перед нами не искусственный физический прибор, а живой орган, в котором достоинства перемешаны с недостатками, но все неразрывно связано в живое целое».

Из сказанного совсем не следует, что человеческий глаз так уж плох. «Глаз — это чудо для пытливого ума»,— указывал английский физик Д. Тиндаль, а народная мудрость очень высоко оценивает точность работы глаза. «Глаз — ватерпас»,— говорит русская пословица.

Чтобы уяснить характер зрительных иллюзий, приведем некоторые из них.

На рис. 1 расстояние *ав* кажется меньше, чем *cd*, и уж, конечно, *AC* больше *AB* (рис. 2). На самом же деле в обоих случаях эти расстояния одинаковы (*ав*=*cd* на рис. 1 и *AC*=*AB* на рис. 2). Верхняя фигура *A* на рис. 3 представляется меньшей, чем нижняя *B*, однако обе они равны, в чем можно убедиться, наложив одну на другую.

Внутренний круг на рис. 4 левой фигуры кажется бо́льшим, чем такой же круг правой фигуры; стороны квадрата, изображенные прерывистыми линиями на фоне из чередующихся белых, серых и черных кружков, представляются сильно смещенными (рис. 5), а буквы на рис. 6 — наклонными, в то время как они на самом деле стоят вертикально относительно горизонтальных линий рамки рисунка.

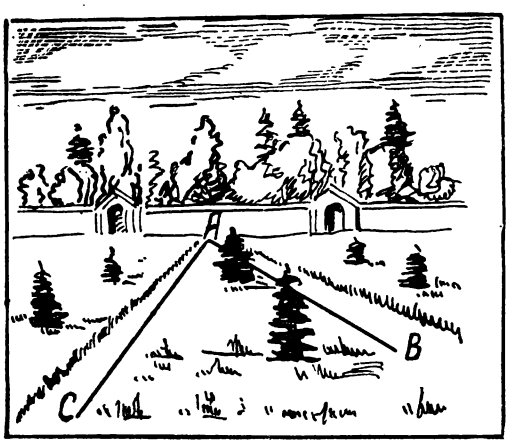

Рис. 2

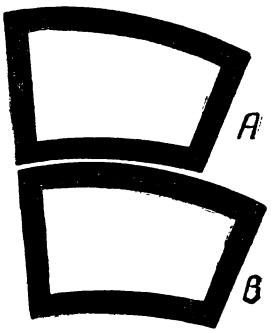

Рис. 3

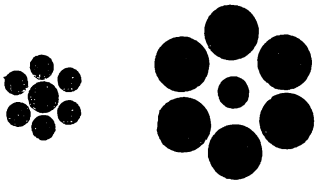

Рис. 4

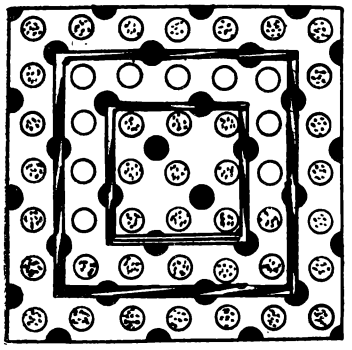

Рис. 5

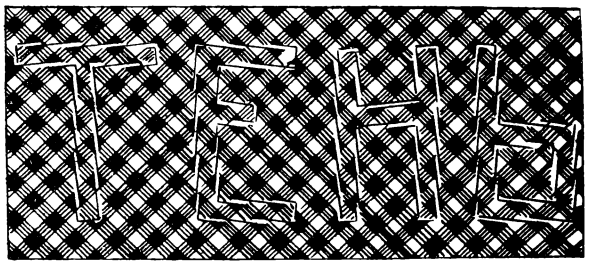

Рис. 6

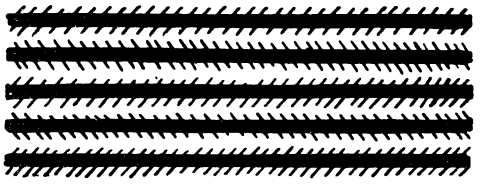

Рис. 7

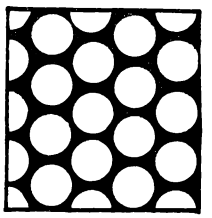

Рис. 8

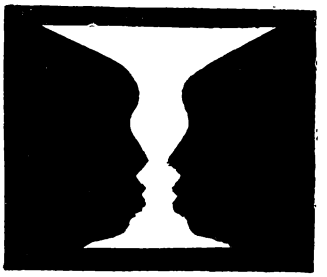

Рис. 9

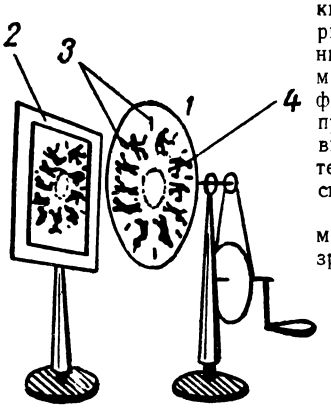

Рис. 10

Рис. 11

Параллельные горизонтальные линии на рис. 7 воспринимаются непараллельными из-за специфического фона, а белые кружки на рис. 8 при рассматривании с близкого расстояния кажутся шестигранными. Точно так же влиянием фона можно объяснить, что при первом взгляде на рис. 9 видна белая ваза, а затем два силуэта человеческих лиц.

Можно привести и другие многочисленные примеры зрительных иллюзий *. Все они, очевидно, останутся таковыми и при демонстрации их на киноэкране. Но есть иллюзии зрения, непосредственно влияющие на показ фильмов, учет которых необходим в процессе кинопроекции. К описанию главнейших из них мы и перейдем.

На основе своих исследований бельгийский ученый Ж. Плато в 1832 г. построил прибор для рассматривания движущихся изображений. Он состоит из диска *1*

---

* Желающих подробно ознакомиться со зрительными иллюзиями отсылаем к книге И. Д. Артамонова «Иллюзии зрения».

(рис. 10), расположенного перед зеркалом *2*. По окружности диска на равном расстоянии одна от другой прорезаны щели *3*. Если между щелями на стороне диска, обращенной к зеркалу, поместить соответствующие рисунки *4* (например, различные фазы работы дровосека) — по одному рисунку на щель — и привести диск во вращение, то, глядя на зеркало через щель, мы обнаружим иллюзию работы дровосека, последовательно опускающего и поднимающего топор.

Этому прибору, далекому предку современного кинопроекционного устройства, Плато дал название «Фенакистоскоп», что в переводе с греческого означает «обманывающий зрение».

Огромная работа, проделанная изобретателями и учеными всего мира, в дальнейшем привела к созданию кинематографа. И нет ничего неожиданного в том, что первые кинотеатры часто называли иллюзионами, так как иллюзия зрения сопутствовала демонстрации фильмов, а на начальной стадии развития кинематографии зрителей поражало именно воспроизведение движения на экране. Киноискусство родилось позднее, тогда вместо иллюзионов и появились кинотеатры.

Заметим, что стробоскопические явления могут использоваться в кинематографии и для измерения частоты кинопроекции *.

Со стробоскопией непосредственно связана и другая иллюзия зрения — незаметность мельканий поверхности при недостаточном числе освещающих ее световых импульсов. В связи с работой обтюратора в современных кинопроекторах при демонстрации фильма экран периодически затемняется. Из-за этого возникает прерывистое освещение экрана, но мелькания становятся при достаточной их частоте незаметными. Объяснение этой иллюзии лежит в «памяти зрения» (последовательных образах), которая характерна для человеческого глаза и в определенной степени обусловливает и кинематографический эффект.

Критическая частота мельканий при распространенных у нас яркостях киноэкранов порядка 100 *асб* составляет около 48 *гц*. Эта величина имеет тенденцию к повышению в связи с развитием широкоэкранного и широкоформатного кинематографа и наблюдающимся ростом яркостей киноэкранов *.

Из-за аберрационного рассеивания света в хрусталике глаза (и по другим причинам) возникает так называемый эффект иррадиации **, который заключается в том, что границы светлой поверхности как бы раздвигаются. Вследствие этого при рассматривании белого квадрата на черном фоне (рис. 11, справа) он кажется больше такого же по величине черного квадрата на белом фоне (рис. 11, слева). Белая поверхность простирается как бы через края окружающего ее темного фона. Поэтому, например, черная полоска на белом фоне (рис. 12, слева) кажется уже такой же ширины белой полоски на черном фоне (рис. 12, справа), человек в черном костюме кажется тоньше, чем в светлом.

Кажущееся увеличение белой поверхности на фоне черного обрамления имеет место и при рассматривании экрана в зрительном зале кинотеатра. Эта же иллюзия зрения обусловливает то, что черное обрамление экрана зрителям представляется более узким.

Таким образом, иллюзия иррадиации оказывается полезной для кинодемонстрации, так как рост размеров экранной поверхности и уменьшение ширины ее обрамления соответствуют современным тенденциям кинотехники.

Известна и иллюзия зрения, обусловливающая способность глаза довольно точно определять расстояние до вертикальных предметов (например, деревьев) и невозможность оценить расстояние до предметов, протяженных по горизонтали. Так, если никаких ориентиров в поле зрения нет, установить расстояние до линии горизонта человек не в состоянии. По указанной причине при рассматривании зрителем киноизображения на экране расстояние до горизонтальных кромок его остается неопределенным, расстояние же до вертикальных (боковых) границ обрамления устанавливается довольно точно.

Человек воспринимает, следовательно, боковые границы экрана как вертикальные полосы, расстояние до которых очевидно. В то же время наше зрительное вос-

Рис. 12

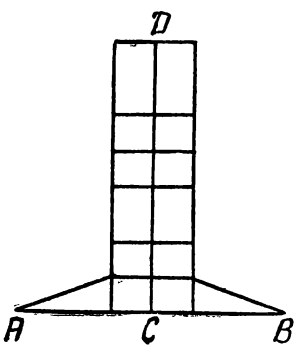

Рис. 13

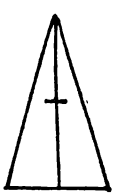

Рис. 14

* Подробнее см. в статье Е. Голдовского «Стробоскопия при кинопроекции», «Киномеханик», 1962, № 6—7.

* Подробнее см. в статье Е. Голдовского «Слияние мельканий при кинопроекции», «Киномеханик», 1961, № 9.

** Иррадиация (*лат.*) — «неправильное излучение».

приятие заставляет «привязывать» к определенным вертикальным границам экрана и его горизонтальное обрамление, расстояние до которого неопределенно. Для человеческого глаза обрамление киноизображения, следовательно, представляется в виде рамы, и зритель, естественно, приходит к выводу, что эта рама ограничивает определенную плоскость, расположенную на известном от него расстоянии.

Это явление приводит к нарушению естественности киноизображения, так как человек в жизни видит окружающий нас мир не ограниченным рамкой (предметы расположены в пространстве).

Из сказанного очевидно, что выгоднее размеры экрана выбирать настолько большими, чтобы вертикальные границы его обрамления были расположены возможно дальше друг от друга. При этом, поскольку внимание зрителя в основном привлечено к расположенным в средней части экрана сюжетно важным объектам киноизображения, влияние вертикального обрамления будет ощущаться слабее.

Современные кинопроекторы не обеспечивают равномерного освещения экрана, который в центре имеет бóльшую освещенность, чем по краям. Аберрации светооптической системы, неравномерное распределение яркости светящейся площадки источника света, неточность юстировки элементов оптики, наличие проекционного объектива приводят к тому, что освещенность экрана, равномерно падая от центра к краям, снижается примерно на 30%. Это приводит к такому же снижению яркости киноизображения идеального диффузно-рассеивающего экрана; она возрастает при использовании направленно-рассеивающих киноэкранов. Хотя неравномерность яркости экрана при проекции фильма воспринимается значительно слабее, чем при проекции без фильма в кадровом окне кинопроектора, все же определенное значение приобретает в этом случае явление краевого контраста, заключающееся в том, что равномерно яркая белая поверхность кажется у границ с черным обрамлением ярче. Таким образом, эта иллюзия краевого контраста в некоторой части компенсирует падение яркости к краям экрана, обусловленное процессом проецирования.

На рис. 13 высота *CD* фигуры кажется больше ее основания *AB*, хотя *AB*=*CD*, что легко установить путем измерения. Причина этой зрительной иллюзии заключается в том, что глаз человека обладает способностью преувеличивать вертикальные протяженности по сравнению с горизонтальными. Поэтому, например, при делении на глаз вертикальной линии пополам середину показывают слишком высоко (рис. 14). И эта иллюзия зрения приобретает немаловажное значение в процессе кинопроекции. Дело в том, что в результате неточного перфорирования кинопленок, неустойчивости кадра, вызванной скачковыми механизмами съемочного, копировального и проекционного аппаратов и другими причинами, на экране при проекции фильмокопии обнаруживаются качания киноизображения. Эта неустойчивость кадра благодаря отмеченной выше иллюзии зрения становится особенно заметной в вертикальном направлении. Поэтому к вертикальной устойчивости киноизображения предъявляют особо высокие требования.

Особенно заметна вертикальная неустойчивость при проекции фильмов, изготовленных по способу кашетированного кадра для соотношения сторон последнего, значительно большего, чем 1,37 : 1, характерного для обычной системы кинематографа. Если, например, это отношение выбрано равным 1,85 : 1, то высота кадра на фильмокопии составляет около 11,2 *мм* (вместо 15.2 *мм* в обычном кадре). Поэтому при одинаковой высоте киноэкранов вертикальная неустойчивость кадра при показе кашетированной картины возрастет в 15,2 : 11,2=1,35 раза.

Наоборот, в тех же условиях кинодемонстрации фильмы, снятые по системе широкоэкранного кинематографа с вертикальным анаморфированным кадром, имеют меньшую вертикальную неустойчивость кадра, так как высота последнего составляет 18,2 *мм*.

В заключение отметим, что выше были приведены лишь важнейшие иллюзии зрения, имеющие прямое отношение к кинопроекции. Они проявляются при показе и черно-белых и цветных фильмов. Но в последнем случае добавляются и особые иллюзии, обусловленные особенностями различия глазом цветов. Не вдаваясь в детали вопроса*, следует указать, что влияние большинства этих иллюзий цветного зрения учитывается в процессе съемки отдельных сцен фильма, их копирования и монтажа. Однако при проекции возможны различные условия освещения экрана. Поэтому зрители обнаруживают при демонстрации цветных фильмокопий, обычно отпечатанных в расчете на яркость экрана около 100 *асб*, искажения цвета, когда яркость экрана ниже или выше **.

Наибольшие искажения связаны с искажением синих, фиолетовых и красных цветов, обусловленных иллюзией цветного зрения, носящей название эффекта Пуркине. Это явление заключается в том, что при уменьшении яркости красная поверхность кажется темнее, а синяя или фиолетовая — ярче. Если при яркости 100 *асб* предметы красного и синего цвета на экране будут казаться примерно одинаково яркими, то

---

* Подробнее см. в книге Е. Голдовского «Демонстрация цветных кинокартин», Госкиноиздат, 1949.

** Мы не останавливаемся здесь на том, что цветовые искажения возникают при проекции с помощью источников света, спектральная характеристика излучения которых отлична от предназначенной для фильмокопии.

при уменьшении яркости красные цвета становятся темнее, а синие — сравнительно ярче. При некоторой яркости красная поверхность будет различаться как серая или черная, синяя же сохранит свой цвет. Наконец, при дальнейшем падении яркости исчезнет и синий цвет, который будет виден как черный (серый). Если рассматривать, например, в условиях дневного освещения цветки мака и василька, то они кажутся примерно одинаковой яркости, в сумерках же василек ярче мака, который кажется почти черным.

Из сказанного следует, что при демонстрации цветных кинокартин следует более жестко придерживаться стандартных условий освещения экрана. При этом надо помнить, что все сказанное относится к полноценным цветным копиям. Известно, что в старых цветных фильмокопиях на многослойной пленке можно наблюдать почти полное исчезновение синих оттенков и общее «порыжение» всех цветов, даже при хорошем освещении экрана (из-за выцветания голубого красителя цветного изображения кинокадров).

проф. Е. М. ГОЛДОВСКИЙ

Организация труда фильмопроверщиц и реставраторов

Данный материал рекомендуется использовать на семинарских занятиях фильмопроверщиц и реставраторов фильмокопий в конторах и отделениях кинопроката. В статье рассказывается об основных обязанностях фильмопроверщиц, приводятся примерные нормы выработки фильмопроверщиц и реставраторов фильмокопий, рассматривается порядок установления квалификации фильмопроверщиц и реставраторов фильмокопий и даются квалификационные характеристики. На занятиях одновременно с приведенными рекомендациями следует использовать фактические данные, имеющиеся на фильмобазе, а также положительный опыт работы лучших фильмопроверщиц и реставраторов.

ОБЯЗАННОСТИ ФИЛЬМОПРОВЕРЩИЦЫ

От квалификации и организации труда фильмопроверщицы зависит качество проверки и ремонта фильмокопий, а отсюда — их сохранность и качество кинопоказа.

Неисправный перематыватель, плохое освещение рабочего места, неукомплектованность рабочего места необходимыми исправными инструментами и приборами, недоброкачественный клей, ненормальная температура воздуха в мастерской, плохая вентиляция, теснота — все это отрицательно отражается на качестве работы и производительности труда фильмопроверщицы.

Фильмопроверщица может в течение рабочего дня выполнить свою дневную норму на надлежащем качественном уровне, если не будет иметь простоев, непроизводительной потери времени на поиски необходимого инструмента и материалов, наладку приборов, подноску фильмокопий.

За каждой фильмопроверщицей должна быть закреплена часть прокатного фильмофонда и, в первую очередь, фильмофонда, находящегося в постоянной эксплуатации. Это повышает ответственность за техническое состояние фильмофонда, позволяет фильмопроверщице хорошо знать каждую прикрепленную к ней фильмокопию, правильно и своевременно определять качественные изменения и принимать необходимые меры по сбережению копий.

Фильмопроверщицы должны интересоваться тем, кто и как эксплуатирует их фильмокопии, и давать необходимые указания киномеханикам: устные или в виде памяток, вкладываемых в коробку с первой частью фильма вместе с техническим паспортом.

Получив фильмокопию, фильмопроверщица сверяет название фильма и количество частей с данными технического паспорта и, последовательно вынимая из частевых коробок по рулону фильма, проверяет их на столе. Проверенные рулоны укладываются в частевые коробки и плотно закрываются крышками. В случае обнаружения недостачи метража фильмопроверщица проверяет части на звукоконтрольном столе и определяет возможность дальнейшей эксплуатации части.

Завершив ремонт фильмокопий (сюда входят замена дефектных склеек, стрижка надорванных перфораций, подклейка новых перфорационных дорожек и т. д.), а также, если нужно, очистив копии на столе или специальной машине, фильмопроверщица делает соответствующие отметки в техническом паспорте и дефектной карточке, в случае необходимости составляет акт на сверхнормальный износ фильмокопии.

Фильмопроверщица должна содержать свое рабочее место (фильмопроверочный и звукоконтрольный столы, фильмоочистительную машину) в чистоте, не допускать

скопления пыли и обрезков пленки на столах, в ящиках и особенно в кожухе лампы нижней подсветки, ежедневно после работы тщательно протирать столешницы чуть влажной тряпкой, а раз в месяц — ореховым маслом.

Нельзя хранить в ящиках стола сверхнормативный запас пленки (ракорды, защитные концовки и т. д.), а также посторонние предметы, в частности масляные тряпки, которые могут загораться. Киноклей и чистящий состав содержатся в закупоренных сосудах в количестве, нужном только для одного рабочего дня.

Обнаружив неисправность, фильмопроверщица немедленно должна сообщить об этом старшей монтажнице, кинотехническому инспектору или мастеру точной аппаратуры.

Руки надо время от времени мыть с мылом, так как если грязь с рук попадет на поверхность фильмокопии, она затем при демонстрации фильма в сильно увеличенном виде будет видна на экране. Рекомендуется работать в специальных белых хлопчатобумажных тонких перчатках, которые надо своевременно стирать.

Перед началом работы необходимо проверять комплектность и исправность оборудования и инструмента, а также наличие дневной потребности киноклея, ракордов, защитных концовок, чистящего состава и пр. По окончании работы нужно убрать мелкое оборудование, инструмент, фильмовые материалы и обрезки пленки, выключить электроэнергию на столе и у приборов. Вся мастерская должна быть обесточена посредством герметического выключающего приспособления, установленного в коридоре.

Хорошая организация труда фильмопроверщиц во многом зависит от опыта и инициативы старшей монтажницы, от ее умения руководить коллективом.

Большое значение приобретает организация подноски фильмокопий к рабочим местам фильмопроверщиц силами подсобных рабочих, так как это во многом определяет производительность труда фильмопроверщиц. К сожалению, существуют еще конторы и отделения кинопроката, где фильмопроверщицы сами подносят фильмокопии, теряя рабочее время. Это говорит о плохой организации работы в фильморемонтной мастерской.

Правильной организацией труда реставраторов фильмокопий считается такая, при которой реставрационные машины работают на полную мощность и исключены их простои. Бесперебойная и доброкачественная эксплуатация реставрационных машин возможна только при условии систематических профилактических осмотров, планово-предупредительных ремонтов. Во избежание непредвиденных простоев машин необходимо своевременно готовить рабочие растворы и фильмовые материалы.

Надо активнее внедрять социалистические методы труда фильмопроверщиц и реставраторов в бригадах отличного качества. Метод этот заключается в том, что группа фильмопроверщиц и реставраторов, именуемая бригадой отличного качества, проверяет, ремонтирует и реставрирует фильмокопии только на «отлично». Это исключает претензии киноустановок на несоответствие фактического технического состояния фильмокопий записям в их технических паспортах. Каждый случай неудовлетворительного ремонта или проверки фильмокопии обсуждается на производственном совещании бригады.

Сейчас на фильмобазах кинопроката развернулась борьба за право называться бригадой коммунистического труда. Бригада коммунистического труда ставит своей задачей не только отличное качество работы, но и тесную взаимопомощь, политический и производственный рост каждого члена бригады, повышение культуры производства, примерное поведение в быту.

НОРМЫ ВЫРАБОТКИ

Нормы выработки фильмопроверщиц в конторах и отделениях кинопроката различны. Они зависят от конкретных условий работы фильмопроверщиц, технической оснащенности фильморемонтной мастерской и, в частности, от механизации, среднего уровня технического состояния фильмофонда и т. д.

Нормы выработки устанавливаются комиссией в составе старшего кинотехнического инспектора, старшей монтажницы, представителя профсоюзной организации и утверждаются управляющим конторой кинопроката.

Чтобы установить правильные и соответствующие конкретным условиям нормы выработки фильмопроверщиц, желательно провести хронометраж, для чего следует организовать комиссию в составе старшего кинотехнического инспектора (председатель), старшей монтажницы, экономиста конторы и представителя профсоюзной организации.

Перед началом хронометража нужно проверить все рабочие места фильмопроверщиц, обеспечить их необходимыми материалами и привести в порядок оборудование.

Для проведения хронометража следует выделить шесть фильмопроверщиц: по две каждой категории.

Хронометраж ведут в течение семи дней: в первые три дня — с фильмопроверщицами I категории, в два следующих — с фильмопроверщицами II категории и в последние два — с фильмопроверщицами III категории.

Хронометрируются следующие технологические операции: подноска фильмокопий к рабочему месту, если в конторе (отделении) кинопроката эта работа до сих пор не осуществляется силами подсобных рабочих, что, конечно, необходимо; изъятие из частевой коробки рулона фильмокопии и установка его на диск фильмопроверочного стола, склейка фильмокопии или стрижка и подклейка новой перфорационной дорожки; подклейка защитных концовок, ракордов, заглавных надписей; протирка фильмокопии от масла и грязи; снятие рулона фильма с диска и укладка его в коробку; заполнение технического паспорта и дефектной карточки; очистка старой и наклейка новой

этикетки на частевую коробку; возвращение фильмокопии в фильмохранилище (желательно — подсобными рабочими); необходимые и случайные перерывы в работе.

При хронометрировании нужно наблюдать, чтобы фильмопроверщица, проверяя фильмокопию, обязательно останавливалась на каждом контрольном участке для определения технического состояния поверхности и перфорации, а также необходимого ремонта.

В специальном хронометражном листе проставляется время, затраченное на каждую операцию, с точностью до ±15 *сек.*

Наблюдение нужно вести в течение всего рабочего дня, обязательно фиксируя время случайных или необходимых перерывов в работе.

По окончании проверки и ремонта фильмокопии необходимо передать специально выделенному работнику для определения качества работы.

Показатели высокого качества проверки и ремонта фильмокопии: правильность определения технического состояния фильмокопии по поверхности и перфорации, в соответствии с действующей инструкцией; наличие заглавных надписей соответствующей длины, защитных концовок, а также начальных и конечных ракордов; соответствие склеек требованиям Норм-кино: перфорация одного склеиваемого конца пленки должна быть точно совмещена с перфорацией другого конца пленки, склейка не должна быть покоробленной (деформированной) или залитой клеем, иметь просветов, воздушных пустот и должна обеспечивать необходимую прочность на разрыв; подклейка новой перфорационной дорожки в требуемых местах; правильная смотка (определенной плотности и без выступающих витков).

Вся работа по хронометражу должна быть оформлена актом с выводами и предложениями. Акт должен быть подписан председателем и всеми членами комиссии и утвержден управляющим конторой кинопроката.

Примерные нормы выработки фильмопроверщиц приведены в табл. 1.

Если фильмопроверщицы II и I категорий выполняют операции, относящиеся к квалификации фильмопроверщицы III категории, например мелкий ремонт и проверку, то норма выработки для них повышается.

Нормы выработки на фильмореставрационных машинах (табл. 2) установлены на основании средней производительности машин в течение шести часов в смену, так как один час из семичасового рабочего дня используется на подготовку машин к работе: составление и подогрев рабочих растворов и осмотр машин. Таким образом, коэффициент использования машин принимается равным 0,9.

В настоящее время в большинстве краев и областей РСФСР, УССР и некоторых других союзных республиках благодаря введению ППР фильмокопий на машинах уровень технического состояния фильмофонда значительно повысился, поэтому отпала необходимость придерживаться единых максимальных норм выработки. Целесообразно устанавливать нормы непосредственно на местах, в зависимости от технического состояния реставрируемой фильмокопии, что даст возможность повысить качество реставрации. Иногда возникает необходи-

Таблица 1

Наиболее распространенные нормы выработки (в частях) по проверке и ремонту фильмокопий в фильморемонтных мастерских

Виды работ	Фильмокопии						Переводной коэффициент из других видов работ в мелкий ремонт
	35-*мм*			16-*мм*			
	категории фильмопроверщиц			категории фильмопроверщиц			
	I	II	III	I	II	III	
Текущая проверка и мелкий ремонт	100	90	80	160	135	120	1
Текущая проверка и средний ремонт	83	75	66	133	112	100	1,2
Проверка новых копий	77	69	—	123	103	—	1,3
Текущая проверка и капитальный ремонт	35	32	28	57	48	42	2,8
Комплектование частей фильмокопий	16	—	—	26	—	—	6
Протирка фильмокопий вручную на столе	45	40	36	72	61	54	2,2

Таблица 2

Примерные нормы выработки фильмореставрационных машин

Тип машины	Норма выработки за смену, *м*	Ширина пленки, *мм*
71-П1	4080 2976	35 16
72-П1	5130	35 и 16
УРМ	4050	То же
ДФРМ (при работе на двух сторонах)	10260	» »

мость одну и ту же фильмокопию дважды, а иногда и трижды пропустить через машину и тем самым достигнуть наилучшего качества реставрации. Поэтому при определении норм выработки исходить из производительности машины не следует.

ПОРЯДОК УСТАНОВЛЕНИЯ КВАЛИФИКАЦИИ И ДИСКВАЛИФИКАЦИИ ФИЛЬМОПРОВЕРЩИЦ И РЕСТАВРАТОРОВ

Квалификационную категорию (тарифный разряд) фильмопроверщице и реставратору фильмокопий присваивает Государственная квалификационная комиссия конторы по прокату фильмов.

Квалификационная комиссия состоит из четырех человек: старшего кинотехнического инспектора (председатель), старшей монтажницы, представителей профсоюзной организации конторы кинопроката и Госпожнадзора.

Квалификационную категорию (тарифный разряд) присваивают на основании проверки теоретических знаний и практических навыков в работе в объеме, установленном Комитетом труда и зарплаты при Совете Министров СССР (приказ по Министерству культуры СССР от 7 июля 1960 г., № 401), с учетом производственной характеристики.

Дисквалифицировать фильмопроверщиц и реставраторов можно лишь в исключительных случаях по решению квалификационной комиссии с последующим утверждением этого решения управляющим конторой кинопроката. Основанием для дисквалификации может служить систематический брак в работе, допускаемый фильмопроверщицей или реставратором. Дисквалификацию, т. е. перевод в пониженную квалификационную категорию (тарифный разряд), можно производить на срок не свыше трех месяцев, после чего работника подвергают повторной проверке знаний на квалификационной комиссии и при положительном ее решении восстанавливают в прежней категории (тарифном разряде).

Отдельные случаи брака, допускаемые фильмопроверщицами и реставраторами, нельзя считать основанием для их дисквалификации. В этих случаях снижают размер полагающейся им квартальной премии или же вовсе не выдают ее.

Присвоение квалификации или дисквалификацию фильмопроверщиц и реставраторов обязательно оформляют протоколом. Протоколы подшивают в папку и хранят у старшего кинотехнического инспектора.

Фильмопроверщицам и реставраторам выдают квалификационные удостоверения установленной формы, в которых указана квалификационная категория (тарифный разряд) работника. При увольнении без лишения или снижения квалификации квалификационное удостоверение остается у работника.

КВАЛИФИКАЦИОННЫЕ ХАРАКТЕРИСТИКИ

Фильмопроверщица III категории

Характеристика работ. Определение технического состояния 35- и 16-*мм* фильмокопий, находящихся в эксплуатации, по каждой части в отдельности на основании проверки состояния поверхности, перфорации, метража, количества и качества склеек. Установление технической категории каждой части фильмокопий. Проверка, текущий ремонт и чистка частей фильмокопий. Исправление, дополнение и замена защитных концовок и ракордов. Переделка нестандартных и дефектных склеек. Новая склейка фильма, стрижка перфораций. Заполнение технического паспорта на каждую часть фильмокопии и дефектной карточки. Увлажнение фильмокопий в частевых коробках, фильмостатах и специальных увлажнительных камерах.

Фильмопроверщица этой категории должна знать свойства позитивной кинопленки, инструкцию по установлению технического состояния 35- и 16-*мм* фильмокопий, Норм-кино на ракорды и склейки; устройство фильмопроверочного стола, принцип устройства звукоконтрольного стола и фильмоочистительных машин; приборы и инструменты для определения технического состояния фильмокопий; способы увлажнения фильмокопий; устройство фильмостатов.

Фильмопроверщица II категории

Характеристика работ. Определение технического состояния новых фильмокопий, получаемых от кинокопировальных фабрик, по каждой части в отдельности на основе проверки состояния поверхности, перфорации, метража, количества и качества склеек, синхронности, геометрических размеров, плотности изображения и фонограммы, соответствия ракордов требованиям Норм-кино. Определение технического состояния фильмокопий после реставрационной обработки и установление новой технической категории каждой части. Подклейка перфорационных дорожек фильмокопий, находящихся в эксплуатации.

Фильмопроверщица этой категории должна знать технические условия на 16-, 35-, 70-*мм* фильмокопии, панорамные, широкоэкранные, стереоскопические, черно-белые и цветные; правила технической эксплуатации фильмокопий; способы сверки фильмокопий с монтажным листом; технику подклейки перфорационных дорожек; устройство звукоконтрольного стола и фильмоочистительных машин.

Фильмопроверщица I категории

Характеристика работ. Монтаж и комплектование фильмокопий из числа технически изношенных. Определение цветового баланса фильмокопий, находящихся в эксплуатации. Отбор цветных фильмокопий для их цветовосстановления или снятия с демонстрации в связи с выцветанием. Отбор фильмокопий для реставрационной обработки на машинах и определение характера реставрации. Выборочный контроль качества ремонта фильмокопий. Стартовка трех пленок с изображением и магнитных фонограмм в панорамных кинотеатрах. Учет износа и ремонта широкоформатных, панорамных фильмокопий и магнитных фонограмм к последним.

Фильмопроверщица этой категории должна знать: монтаж фильмокопий в соответствии с монтажным листом; основы синхронизации изображения и звука; требования, предъявляемые к цветным фильмокопиям, и признаки выцветания их; виды повреждений, которые могут быть устранены путем реставрации на машинах; признаки разложения основы нитропленки; устройство фильмореставрационных и фильмоочистительных машин; технологию комплектования фильмокопий из технически изношенных.

Реставратор фильмокопий

Должностная квалификационная характеристика для реставраторов фильмокопий дается в полном объеме без подразделения на тарифные разряды (квалификационные категории).

Характеристика работ. Планово-предупредительный и аварийно-восстановительный ремонт 35- и 16-*мм* черно-белых и цветных фильмокопий на фильмореставрационных машинах в объеме: сухой и мокрой очистки, реставрации эмульсионного слоя, реставрации основы путем матирования и глянцевания и нанесения защитного лакового покрытия. Приготовление рабочих растворов. Устранение небольших неисправностей в работе фильмореставрационных машин. Регулировка отдельных узлов фильмореставрационной машины.

Реставратор должен знать структуру и виды кинопленок; основы технологии производства и обработки кинопленки и технологию реставрации фильмокопий; свойства и назначение растворов, применяемых при реставрационной обработке фильмокопий; рецептуру растворов; характер необходимой реставрации фильмокопий в зависимости от степени изношенности, повреждений и задубленности эмульсионного слоя и загрязнений кинопленки; технику нанесения лакового покрытия на кинопленку при ее реставрации; устройство фильмореставрационных машин всех типов; способы регулирования отдельных узлов реставрационных машин всех типов; схему коммуникации растворов в реставрационных машинах всех типов; инструкцию по установлению технического состояния всех видов фильмокопий.

Старшая монтажница

Характеристика работ. Исправления в фильмокопиях в соответствии с указаниями отдела по контролю за кинорепертуаром. Выборочный контроль качества ремонта и реставрации фильмокопий на фильмопроверочном столе и на экране. Составление актов на сверхнормальный износ, утерю, пожог и порчу фильмокопий. Оформление рекламационных актов на продукцию кинокопировальных фабрик, не отвечающую техническим условиям. Составление актов на списание технически изношенных фильмокопий. Руководство работой фильмопровершиц и реставраторов фильмокопий. Распределение и учет объема и качества работы фильмопроверщиц и реставраторов фильмокопий. Обеспечение фильмопроверщиц и реставраторов фильмокопий необходимыми материалами.

Старшая монтажница должна знать основы технологии производства и обработки кинопленки и технологию реставрации фильмокопий; монтаж фильма в соответствии с монтажным листом и указаниями отдела по контролю за кинорепертуаром; основы синхронизации изображения и звука; технологию хранения фильмофонда; организацию труда в фильморемонтной и реставрационной мастерских.

Технику общей и пожарной безопасности на фильмобазах должны знать в одинаковой мере все названные выше категории работников.

ЧИТАТЕЛИ ПРЕДЛАГАЮТ

Защитные шторки

В светозащитной коробке проекторов КПТ-3 со стороны входа трубок водяного охлаждения имеется свободное пространство, через которое проходит довольно ощутимый поток света, отражаемый от ярко освещенных кадрового окна и обтюратора. Этот свет попадает в глаза киномеханику, работающему у соседнего поста, особенно когда он подходит к своему проектору (рис. 1). Для устранения такого недостатка я изготовил из листовой белой жести шторки, которые по ширине равны высоте распределительного водяного охлаждения, и укрепил их одним из болтов задней средней крышки головки (рис. 2). После установки шторок свет из задней части проектора не проходит, что улучшает условия труда киномеханика.

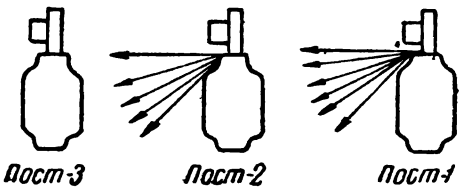

Рис. 1

Одновременно для защиты глаз от лишнего воздействия света в бобруйском кинотеатре «Победа» я сделал следующее: у бра третьего и второго постов установил светозащитные щитки так, как изображено на рис. 3. Когда горит свет

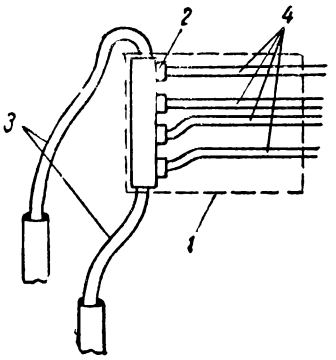

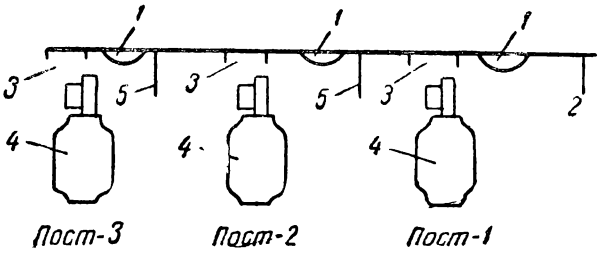

Рис. 3:

1 — бра у постов; *2* — передняя стена; *3* — проекционные окна; *4* — проекторы; *5* — щитки

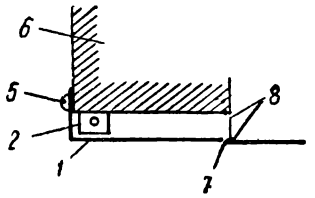

Рис. 2

1 — шторка; *2* — распределитель; *3* — входные патрубки; *4* — выходные патрубки; *5* — болт, крепящий шторку; *6* — головка проектора; *7* — выступ светозащитной коробки; *8* — щели, через которые проникает свет

у поста III, щиток не дает возможности свету распространяться в сторону постов II и I, т. е. к сидящим лицом к источнику света киномеханикам. Освещается только перезаряжаемый пост III. То же самое происходит и у поста II.

Б. БЕЛОЦЕРКОВСКИЙ

Удобная зарядка

В № 1 «Киномеханика» за 1967 г. было помещено предложение о нанесении меток на тянущем барабане для удобства зарядки фильма в кадровое окно. Мне кажется, лучше нанести белилами метки на скачковом барабане. Для этого нужно поставить рукоятку установки кадра в рамку в среднее положение, зарядить фильм в рамку и отметить расположение межкадрового промежутка на барабане, протянув один кадр фильма, отметить еще одно положение и т. д. На скачковом барабане будут четыре метки через каждые четыре зуба. Теперь в любом положении скачкового барабана нужно заряжать

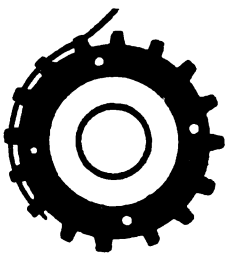

фильм межкадровым промежутком на метке, чтобы он всегда был в рамке при условии, что рукоятка механизма установки кадра в рамку будет находиться в среднем положении.

В. КОЛЕСНИКОВ,
учащийся школы киномехаников
г. Лабинск

Динамическая реклама

В кинотеатре «Луч» Архангельска установлена динамическая мигающая реклама. Три группы ламп: «Сегодня», «Скоро» и козырька кинотеатра — включаются в два приема: «Сегодня» и козырек — включается, а «Скоро» — выключается, и наоборот.

Слова «Сегодня» и «Скоро» набраны из 28 ламп, а козырек — из 36 ламп. В схеме автоматики использованы электромагнитное реле МКУ-48, лампа 5Ц4С, силовой трансформатор от радиоприемника «Рекорд-56».

Собранная мною схема работает таким образом. При включении устройства в сеть по мере разогрева катода лампы 5Ц4С горит надпись «Скоро»; катушка реле включена в цепь анодного тока, и нормально замкнутые контакты, размыкаясь, включают лампы надписи «Сегодня».

Когда катод остывает, контакты возвращаются в первоначальное положение. Цикл повторяется.

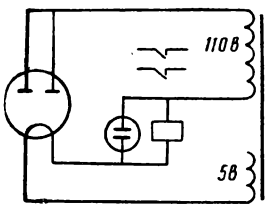

Схема настолько проста, что ее может собрать любой киномеханик.

Н. САЗОНОВ,
технорук
Архангельск

МАЛЕНЬКИЙ БЕГЛЕЦ

Широки международные связи советского кинематографа.

Зрителям хорошо известны фильмы, поставленные нашими творческими работниками в содружестве со своими коллегами из разных стран.

Сейчас на экраны выходит первая советско-японская картина «Маленький беглец» — совместное производство киностудии имени М. Горького (режиссер Э. Бочаров) и фирмы «Дайэй» (режиссер Т. Кинугаса). Авторы сценария — А. Битов, Э. Брагинский, Хидео Огуни.

...Кэн живет в большом шумном городе. Много забот свалилось на его детские плечи. Кэн рано потерял родителей, воспитывает его старый больной дядя. Он так любит Кэна, так хочет дать способному мальчику серьезное музыкальное образование, но много ли заработаешь игрой на скрипке в ночных барах, если ты слаб и беспомощен, да еще издавна пристрастился к вину. Вот почему так печальны глаза Кэна, с малолетства знающего цену куска хлеба и повидавшего много не предназначенного для детского взора.

Неожиданная весть перевернула его жизнь. Мальчику сказали, что его отец жив и находится в Советском Союзе, в Москве. Как же попасть в этот далекий город, где он обязательно найдет отца и сможет стать настоящим музыкантом?

На помощь пришла счастливая случайность.

В Токио приехал советский цирк. И с афиш на всех улицах приветливо заулыбался веселый человек со смешными красными кляксами на щеках и на носу и с круглыми от удивления глазами. Афиши приглашали посмотреть выступления клоуна Юрия Никулина. Кэн случайно познакомился с советскими артистами, и это сыграло решающую роль в его судьбе.

Мальчик очень привязался к все понимающему и доброму «Юре-сан» (так он называл Никулина) и решил, что только он, и именно он, поможет ему отыскать отца. Значит, остается сделать самое простое — тайком пробраться на теплоход, направляющийся в СССР, там найти Никулина и вместе с ним поехать в Москву. Задумано — выполнено. Но — неожиданное осложнение: уже в море выяснилось, что московских актеров на теплоходе нет, они улетели на самолете.

И пришлось Кэну добираться до Москвы самому. Увлекательное путешествие по огромной нашей стране совершил маленький беглец. Много разных людей повидал Кэн — и все были его друзьями и доброжелателями. Он побывал на Байкале, увидал величественный Енисей и строящуюся на нем гигантскую электростанцию, посмотрел много городов, больших и только рождающихся, попал в Ленинград — и там неожиданно снова встретился с Юрием Никулиным.

И вот Кэн и Никулин в Москве — в японском посольстве. Уже совсем близко долгожданное свидание с отцом. Сейчас он откроет эту дверь и кончится томительное ожидание. Но — увы! — вместо отца в комнату входит сотрудник посольства с печальной вестью: отец Кэна умер несколько лет назад, вот почему мальчик не получал от него писем.

Что делать теперь Кэну? Неужели напрасно был преодолен такой далекий путь? Конечно, нет. «Юра-сан», его жена и много других хороших людей не оставили мальчика в беде, помогли ему стать настоящим музыкантом.

...Прошло несколько лет. В Японию приезжает известный молодой скрипач. Трудно узнать в стройном юноше маленького трогательного Кэна. Его друзья детства, совсем постаревший дядя и вообще все, кто знал мальчика когда-то, с волнением вслушиваются в звуки его скрипки, гордясь Кэном, сумевшим бороться за свою мечту и сделать ее явью.

Прост и незамысловат сюжет фильма, но зрители будут с неослабевающим вниманием следить за приключениями маленького Кэна, они его так же полюбят, как те, с кем он встречается на экране во время своего долгого путешествия в Москву.

Японский школьник Тихару Инаёси, сыгравший Кэна, безусловно обладает актерскими данными. Он прекрасно передает переживания своего героя. Кэн может быть и по-детски наивным и по-мужски твердым и настойчивым в достижении поставленной цели, он трогателен, добр и так восприимчив к окружающим людям, природе, звукам.

В лице Юрия Никулина Тихару нашел превосходного партнера. На этот раз Никулин выступает в несколько необычной роли — он играет самого себя. Органически вошли в фильм мастерски исполняемые им цирковые репризы.

Как бы глазами маленького Кэна сумели посмотреть на мир операторы фильма П. Катаев, А. Рыбин, Кадзуо Миягава.

Картина «Маленький беглец» будит у людей хорошие, светлые чувства, она напоминает о том, что человек на свете не одинок, что народов всей земли объединяет любовь к добру и красоте.

РАССКАЖИ ЗРИТЕЛЯМ

АЙ-БО-ЛИТ-66

Все мы с детских лет знаем и любим сказку Корнея Ивановича Чуковского о добром докторе Айболите, его друзьях обезьянке Чичи и собаке Авве и о страшном Бармалее. Проходят год за годом, но сказка не стареет, не теряет своей прелести. И вот она пришла на экран. Пришла в ярком, праздничном наряде — в цвете, в широком формате. Привычный прямоугольник кадра то вытягивается вверх, то расширяется, становится квадратным. Это — вариоэкран, особый метод композиции кадров, варьирование их построения, продиктованное художественной задачей.

Итак, новый фильм — «Айболит-66». Сценарий В. Коростылева и Р. Быкова, постановка Р. Быкова, операторы Г. Цекавый и В. Якушев. «Кинопредставление для детей и взрослых с выстрелами и музыкой» — так указано в титрах. И с отличной музыкой, — добавим мы, — с музыкой, в которой органично сочетаются и лиризм, и юмор, и сатира. С музыкой, которая не иллюстрирует действие, а где-то становится даже его основой. Написал ее композитор Б. Чайковский.

И выстрелы в фильме есть. Прямо-таки оглушительная пальба! И балет есть, и пантомима, и элементы оперы, цирка, эстрады. И на наших глазах раскрываются тайны киноискусства — мы видим павильон студии, где горят юпитеры, где готовятся к съемкам операторы, где рабочие строят декорации, а актеры надевают костюмы. Мы видим, как рождается киносказка, и все же немедленно поддаемся ее обаянию.

Фильм «Айболит-66» — о борьбе добра со злом. «Мне представляется, что тема столкновения добра со злом, разоблачение силы зла — самая современная, — говорит Р. Быков. — Мысль о всесилии зла устарела. За злом всегда скрыты растерянность, душевная пустота, человеческая неполноценность. А добро — это не только великая сила, но и великая ответственность перед людьми. Быть добрым по-настоящему не легко, это значит — всегда бороться за чье-то счастье, противоборствовать злу».

Позиция авторов картины великолепно воплощена в центральных образах фильма. Доктор Айболит в отличном исполнении Олега Ефремова — положительный герой в чистом виде, мудрый чудак, неуклонно творящий добро и, конечно, побеждающий Бармалея. А Бармалей, беспощадный и кровожадный разбойник, которого мы помним с детства, претерпел в фильме большие изменения. Он совсем не страшен, этот маленький человечек с большими усами. Он просто смешон. Он кричит, топает ногами и стреляет скорей всего, чтобы заглушить свой собственный страх перед доктором Айболитом, перед добром. И знаете, кто играет Бармалея? Ролан Быков. Это — его любимая роль, он много раз играл ее в театре.

В ней в полной мере проявился удивительный талант этого актера, как в создании всего фильма — талант режиссера. В роли Чичи снялась актриса Московского театра юного зрителя Л. Князева, Аввы — Е. Васильев, разбойников — Ф. Мкртчан и А. Смирнов.

Эксцентрическую музыкальную кинокомедию «Айболит-66» рекомендуем демонстрировать и на дневных и на вечерних сеансах — она обязательно понравится и детям и взрослым.

ВЕРТИКАЛЬ

Безмерны, как небо, горы Северного Кавказа. Слепит, как солнце, снежная гладь их. Обманчиво, как море, их царственное безмолвие. Снег, лед и ветер — вечные хозяева здесь. И по своей прихоти дарят они пришельцам высшую радость или забирают их жизни, как дань за вторжение в свои владения.

А люди, вооруженные силой мечты и страстью покорения, маленькие, как черные букашки, ползут по белокаменной выси — все выше и выше. Зачем им эта высота, которая может стать последней в жизни, зачем это напряжение мышц, нервов и мускулов? Человеку свойственно желание подниматься все время вверх. В преодолении трудностей он обретает себя, свою силу и красоту.

Но, вступая в спор с могуществом природы, человек должен призвать на помощь разум. Когда же он отодвигает его на задний план, то оказывается бессильным.

Четверо, а в горах это две пары, карабкаются по 450-метровому склону. Один из них — Геннадий — получает сводку о приближении опасного циклона, диктующую прекратить восхождение. Но вершина всего в пяти часах, а до окончания отпуска остались считанные деньки. Если группа возвратится, новое восхождение придется отложить на год. Нет! Уж очень заманчиво ощутить гордость победы! И Геннадий скрывает прогноз от товарищей.

За такое легкомыслие все ребята, и он в том числе, едва не поплатились жизнью.

Вот о чем рассказали сценарист С. Тарасов, постановщики С. Говорухин и Б. Дуров в фильме «Вертикаль» (Одесская киностудия).

«Лучше гор могут быть только горы, на которых никто не бывал» — вот девиз отважных. Эти слова поет, подыгрывая на гитаре, радист Володя. В его роли выступил артист московского Театра драмы и комедии на Таганке В. Высоцкий — автор и исполнитель всех песен в фильме, песен, которые несут большой философский груз картины, подчеркивая и усиливая изобразительный ряд. Его гитара в скорбном молчании провожает героев в конце фильма. На несколько дней почувствовавшие, как нужны друг другу, с платформы вокзала чужими расходятся они в разные стороны, к другим людям, к другим радостям и заботам.

Здесь, в своем родном городе, они живут уже в ином, обычном измерении.

И мы, зрители, проникнувшись той особой атмосферой спаянности и дружбы, которая рождается в минуты опасности, с грустью смотрим им вслед.

В фильме снялись также Л. Лужина, Г. Воропаев, Р. Кошелева, Г. Кульбиш, Б. Закариадзе (старший брат известного артиста Серго Закариадзе).

Интересны эпизоды ледопада, бури в горах, снятые под руководством главного оператора Л. Осипова.

ВСТРЕЧА В ГОРАХ

Заснеженные громады гор, глубокие ущелья, крутые подъемы, головокружительные спуски — это Хевсуретия. Такая же, какую мы недавно видели в фильме «Хевсурская баллада». Да и события, происходящие на экране, несколько напоминают ту картину. В чем же дело? Оказывается, в новой широкоэкранной музыкальной кинокомедии грузинских кинематографистов «Встреча в горах» рассказывается о съемках фильма (он-то и похож на «Хевсурскую балладу»), вокруг которых и разворачивается действие.

Оно тоже происходит в Хевсуретии. В сегодняшней Хевсуретии, где идет большое строительство, где над крышами домов вырос лес телевизионных антенн, а по высокогорным дорогам бегут новенькие автобусы. Да, за годы Советской власти жизнь в этом красивейшем уголке Грузии стала совсем иной. Однако избавиться от отсталых взглядов и привычек людям подчас куда трудней, чем овладеть разнообразными знаниями, привыкнуть к удобным домам, к вертолетам и транзисторным приемникам. Вот эти-то взгляды и высмеиваются в комедии.

Приехавший в Хевсуретию из Тбилиси инженер привез с собой на стройку семнадцатилетнюю дочь. Вахтанг глаз с нее не спускает. Еще бы! Не дай бог Натела выйдет замуж за молодого киноактера Гию, за легкомысленного человека! Серьезный разве изберет себе такую профессию? Да и что это за профессия — актер? Но... от Гии никуда не скрыться: натурные съемки фильма, в котором он играет, происходят как раз рядом со строительством. Узнав о неприятностях юных влюбленных, актриса Лали Миндели решила помочь им. Это ей удалось. Вскоре Вахтангу пришлось признать, что он неверно относился к актерам. Он понял, что работа их, приносящая зрителям радость, очень сложна. И справиться с ней могут лишь люди серьезные и трудолюбивые.

Авторы фильма (сценаристы П. Грузинский и Н. Санишвили, постановщик Н. Санишвили, оператор Ф. Высоцкий, композитор Б. Квернадзе) ввели в него много музыкальных и хореографических номеров, показали известные коллективы — ансамбль народного танца Грузии, эстрадный оркестр «Рэро», квартет «Диела»,— познакомили зрителей со старинными и новыми песнями.

В роли Вахтанга снялся Т. Арчвадзе, известный по картинам «Под одним небом», «Я вижу солнце», «26 бакинских комиссаров», «Хевсурская баллада». Лали Миндели играет Л. Абашидзе, также знакомая зрителям по многим фильмам. А в ролях Нателы и Гии заняты молодые актеры Л. Месхи и В. Кикабидзе.

Редколлегия: Фадеев М. А. (отв. редактор),
Анашкин А. А., Белов Ф. Ф., Волосков Н. Я., Голдовский Е. М., Голубев Б. П., Журавлев В. В., Коровкин В. Д., Коршаков К. И., Ларионов Л. Г., Лисогор М. М., Осколков И. Н., Пивоварова И. Л. (отв. секретарь), Полтавцев В. А., Соболев А. Н., Улицкий Л. С., Ушаков А. К., Фокин Н. Д.

Рукописи не возвращаются

Москва, Житная ул., д. 29
Телефон В 1-36-77

Художественный редактор
Н. Матвеева

А03841 Сдано в производство 3/V 1967 Подписано к печати 1/VI 1967
Объем 3,25 п. л. Тираж 96 500 экз. Формат 70×108 1/16 Заказ 198 Цена 30 коп.

Московская типография № 13 Главполиграфпрома Комитета по печати при Совете Министров СССР. Москва, ул. Баумана, Денисовский пер., д. 30.

и интересно и полезно

Картина **«Просто человек»** (3 ч.) создана на Центральной студии документальных фильмов. Она построена на воспоминаниях старейшего коммуниста, активного борца за дело революции Н. И. Мельника.

Основные эпизоды жизни Мельника и его семьи дают возможность проследить за жизнью советской страны, увидеть яркие приметы нашего времени.

Авторы сценария — Л. Гросман и Л. Кристи. Постановщик фильма — Л. Кристи.

В фильме **«Путь Ермака»** (2 ч., производство студии «Центрнаучфильм») рассказана история ледокола «Ермак». В 1899 г. по предложению адмирала Макарова было создано это первое судно, приспособленное для плавания в суровых арктических условиях. Но оно вошло в историю не только потому, что было первым ледоколом русского флота. Знаменит вывод им замерзших судов из Гельсингфорса в 1918 г. Неоценима его помощь в освоении Арктики. В годы Великой Отечественной войны «Ермак» связывал Кронштадт с Ленинградом.

Теперь «Ермак» стал историей, он передал эстафету нашему, советскому ледокольному флоту. Могучие современные корабли продолжают его дело.

Картина создана режиссером Г. Чубаковой по сценарию В. Бильчинского.

Документальный фильм **«Мстислав Ростропович»** (2 ч., производство ЦСДФ) посвящен выдающемуся советскому виолончелисту. В картине талантливый артист предстает перед нами великолепным исполнителем и серьезным, вдумчивым педагогом, воспитателем молодых музыкантов.

В фильме рассказывается также о творческой дружбе виолончелиста с выдающимися композиторами современности — С. Прокофьевым, Д. Шостаковичем, Б. Бриттеном и другими.

Автор дикторского текста З. Гердт. Режиссер А. Рыбакова.

Зрителям обязательно понравится фильм **«Люди цирка»** (3 ч., производство ЦСДФ), в котором рассказывается о мастерах советского цирка, об их жизни, учебе, повседневном труде, искусстве, радующем людей.

Автор сценария Л. Лосев. Режиссер Р. Кожевникова.

ЦЕНА 30 КОП.

Кол/06-3

70431

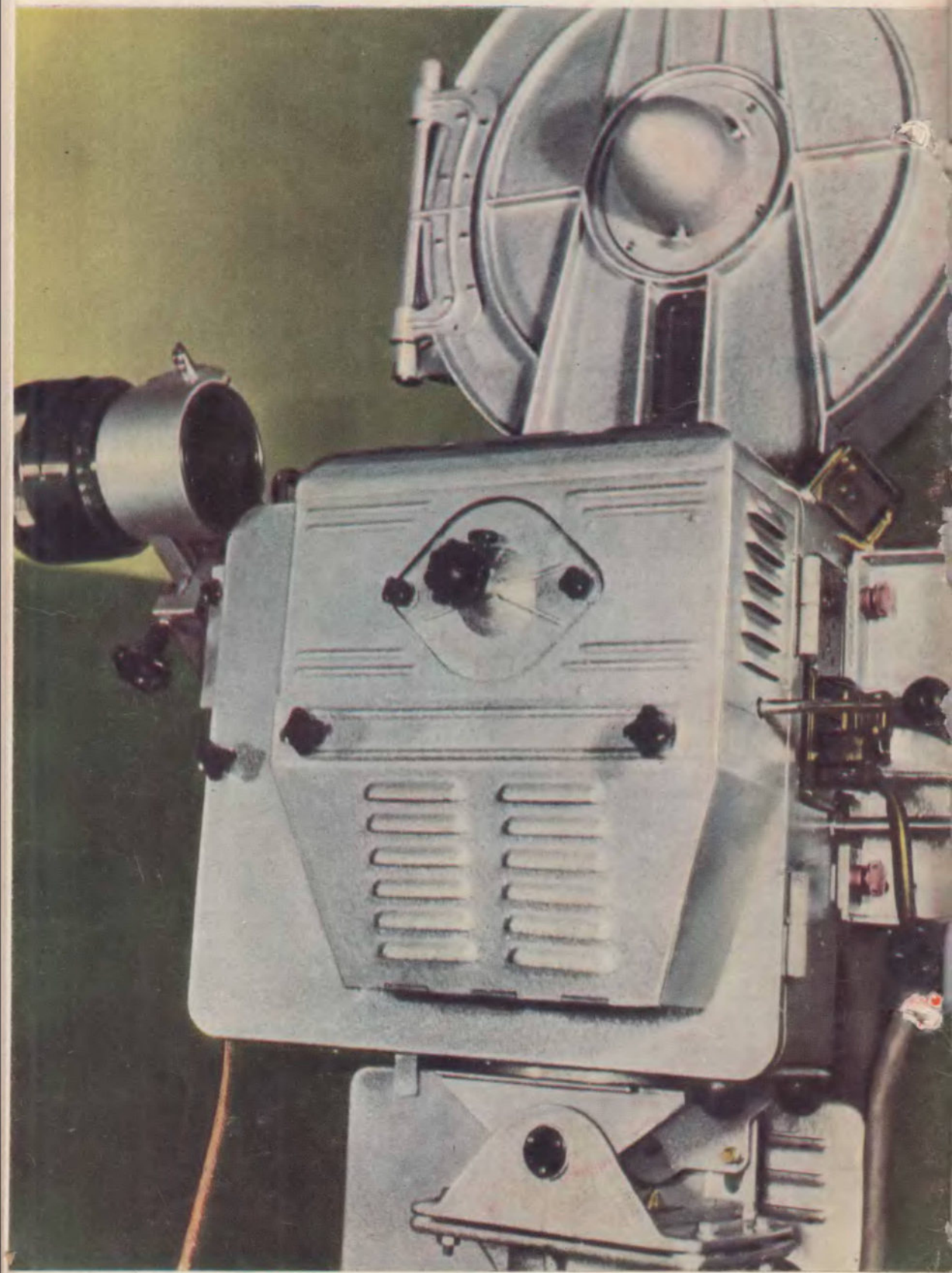

О ПРОЕКТОРЕ КН-15-2 ЧИТАЙТЕ НА СТР. 34