Киномеханик • 7 • 1973

ИЮЛЬ

КОНТРОЛЕР МАССОВОГО ПОЗИТИВА ТАТКИНОПРОКАТА С. КАДЫРОВА

Кадр из новой картины «Ленфильма» «Гроссмейстер»

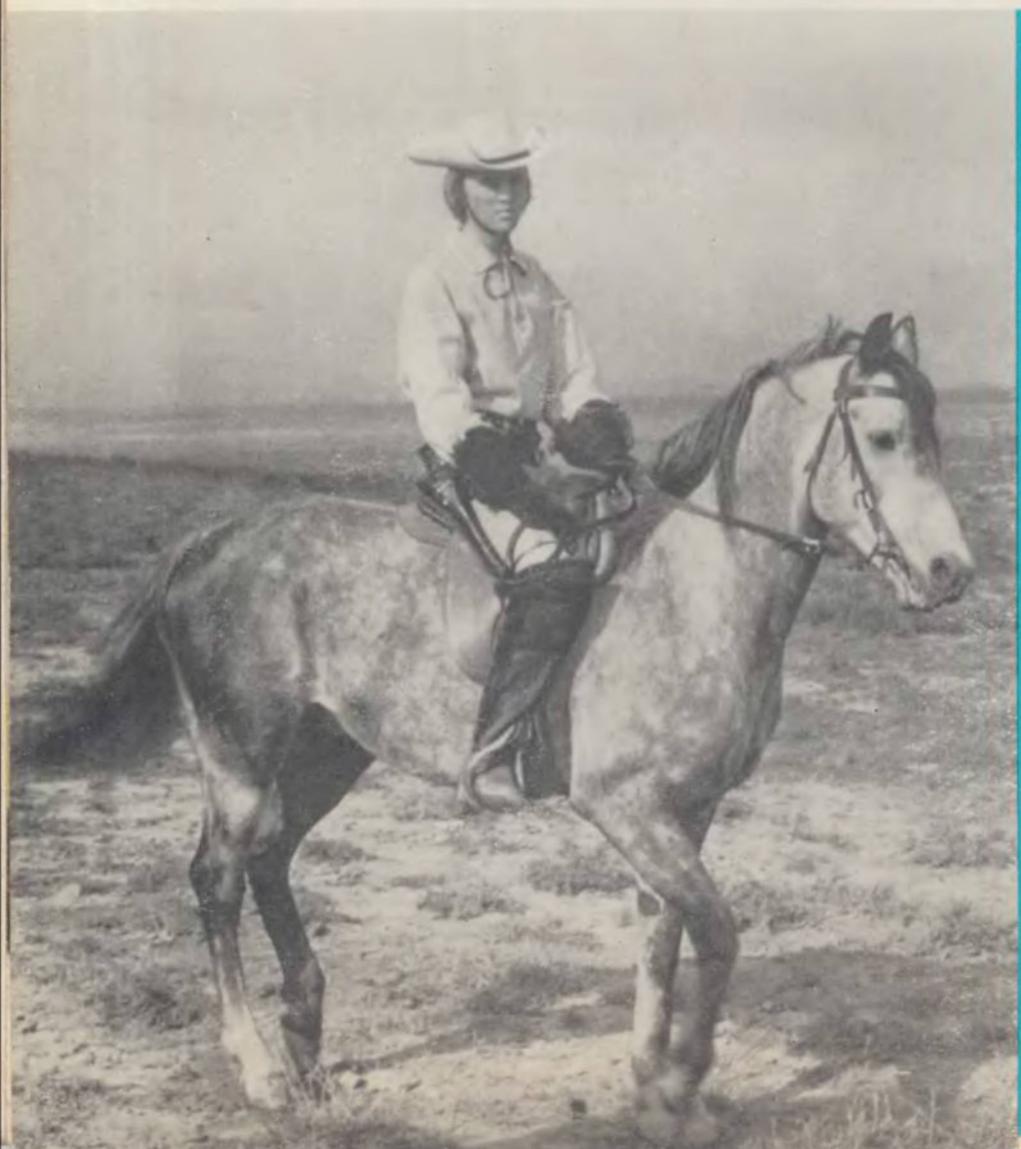

На киностудии «Ленфильм» закончены съемки фильма «Всадник без головы» (сценарий В. Владимирова и П. Финна, постановка В. Вайнштока). В главных ролях — популярные актеры Олег Видов и Людмила Савельева

Киномеханик

ОСНОВАН В 1937 ГОДУ

7
1973

Ежемесячный массово-технический журнал
Государственного комитета Совета Министров СССР по кинематографии

СОДЕРЖАНИЕ

ИЗ ОПЫТА РАБОТЫ

Л. Лужинская. Место в общем строю 2
Ф. Шевченко. На службе пятилетки 6
Е. Алексанян. Учимся работать по-коммунистически 6
Л. Жихарева. Вторая профессия 7
В. Калда. Будни и праздники 8
И. Визжачий. «Прометей» в Северодвинске . . . 10
Л. Фрид. Найти свой путь 10
Н. Прибытков. Кино на ферме 11
П. Дрыга. Учет работы сельской киноустановки . 11

* * *

К 70-летию II съезда РСДРП (окончание) . . . 12

ЭКРАН — СЕЛУ

Фильмы — животноводам и пчеловодам 15

ЭКОНОМИКА И ОРГАНИЗАЦИЯ

В. Мосунов. Техническое переоснащение и некоторые вопросы экономики киносети 16
А. Анашкин. О технико-экономическом обосновании выбора кинопроекционной аппаратуры 19

ОТВЕЧАЕМ ЧИТАТЕЛЯМ

И снова — о премии 20

НАШ СЕМИНАР

Г. Саничкина. Тема 5. Планирование развития киносети . . 22

РОЖДЕННОЕ ОКТЯБРЕМ

Г. Прожико. Наука открывает свои тайны 24

КИНОТЕХНИКА И ЭКСПЛУАТАЦИЯ

Л. Беляева. Афокальные проекционные насадки 27
А. Родкин. Привязка типовых кинотеатров к конкретным участкам строительства 30
М. Копилевич. Качеству кинопоказа — повседневное внимание 33
Большой и нужный разговор 36

НА ЗАВОДАХ, В КБ И ЛАБОРАТОРИЯХ

Е. Гончаров, Е. Чернин. Безъюстировочные магнитные головки 38
Р. Межибовский, Л. Тарасенко. Опытная эксплуатация диаприставки к стационарным проекторам КП30-В 40

ЧИТАТЕЛИ ПРЕДЛАГАЮТ

И. Полковников. Да, выгодны! 43
В. Овдин. Зарядное устройство 43
А. Жданович. Переговорное устройство 44

РАССКАЖИ ЗРИТЕЛЯМ

«Гроссмейстер» * «Дача» * «Всадник без головы» * «Здесь нам жить» 45

ИНТЕРЕСНО И ПОЛЕЗНО . 48

Приложение. Кинокалендарь * Августовский экран * Хроника

© «Киномеханик» 1973

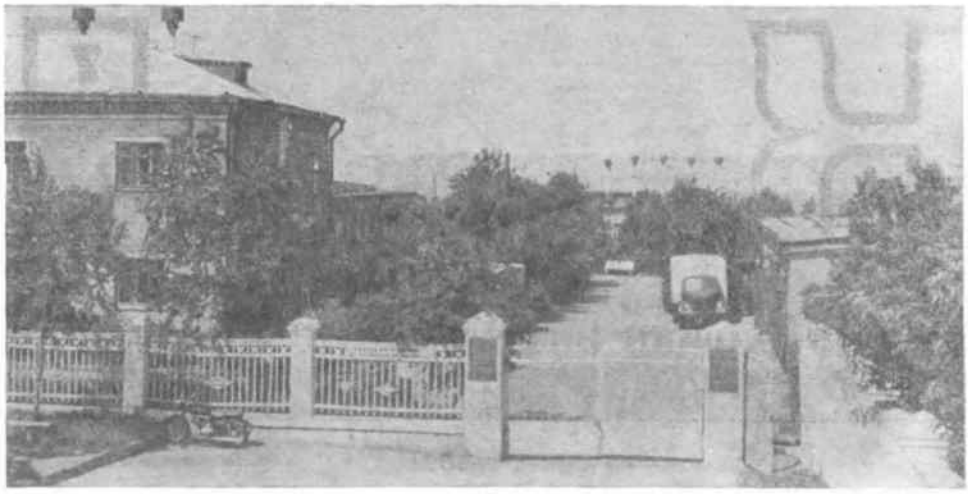

Возле здания конторы — большой сад

МЕСТО В ОБЩЕМ СТРОЮ

В последнее время в Татарскую республиканскую контору кинопроката зачастили гости — коллеги со всей России. И ничего удивительного. Ведь, говорят, слухом земля полнится, а тут уж не слухи: и в I, и во II, и в III кварталах прошлого года Таткинопрокат был в числе призеров Всероссийского соревнования, а в IV — вышел на первое место. Это дало право на юбилейную — в честь 50-летия СССР — Почетную грамоту Совета Министров РСФСР. А управляющий конторой заслуженный работник культуры РСФСР А. Беляев был удостоен ордена Трудового Красного Знамени.

Высокие награды! А как добились их татарские прокатчики?

— Секретов никаких, конечно, нет,— улыбается Ахат Абдулхакович Беляев,— просто у нас люди знающие, опытные, любящие свое дело. Многие работают здесь по десять, пятнадцать, двадцать лет, а начальник монтажного цеха Серафима Кузьминична Сергеева — с 1931 года.

И сам Беляев пришел в кинопрокат почти сорок лет назад — по путевке Казанского горкома комсомола. В этой же конторе начинал составителем программ. Потом служба в армии, участие в Великой Отечественной, после войны — работа в кинотеатрах. Только в 1954 году вернулся он в прокат — управляющим конторой.

— Положение у нас тогда было весьма сложным,— вспоминает Ахат Абдулхакович.— Все семь отделений находились в неблагоустроенных, тесных помещениях, ни один склад не отапливался. Ну, а теперь почти все отделения в новых или реконструированных зданиях, везде центральное отопление. В 1958 году началось сооружение вот этой конторы. Мы дождаться не могли переезда и, чтобы ускорить его, почти каждые субботу и воскресенье на стройку выходили прокатчики и кинофикаторы Казани, учащиеся школы киномехаников. В 1961 году, наконец, перебрались сюда, стали устраиваться. Сад разбили: яблони у нас там, вишни, цветов много.

Много цветов и в чистых, теплых, обставленных удобной светлой мебелью комнатах, в монтажном цехе. Коллектив состоит в основном из женщин, а для них все это особенно важно. Забота руководителей конторы об уюте и красоте стала весьма действенным средством борьбы против текучести кадров. Этой же цели служат очень спокойная атмосфера, общее дружелюбие, отсутствие суеты и спешки, с которыми, к сожалению, еще встречаешься в других прокатных организациях. И можно сказать, что добрый климат, так способствующий плодотворной работе, создают в первую очередь сам Беляев и его помощники — секретарь парторганизации И. Алексеев и председатель месткома Г. Буданцев.

Но климат климатом, а работа в цехах, на фильмоскладе тяжелая. Беляев и его заместитель по технике Р. Мавлютов всячески стараются ее облегчить. Устроили монтажниц в просторном, хорошо вентилируемом зале — здесь им свободнее дышится, луч-

А. Беляев

ше работается. Недавно внедрен новый технологический процесс внутрискладской транспортировки фильмов: механизированы доставка копий на проверку и возврат их на склад — сократился ручной труд. Реконструированы стеллажи для хранения картин: расстояние между полками наполовину уменьшилось, и коробки каждой копии разместились в два ряда. Казалось бы, — простейшая рационализация, но теперь, чтобы достать фильм, не надо предварительно снимать с полки другой, стоящий в первом ряду, а потом ставить его на место. Прием от клиентов и выдача им картин происходят нынче в разных помещениях, что устранило многие неудобства.

Какие же еще изменения произошли в кинопрокате Татарии за двадцать лет? Собираясь ответить на этот вопрос, Беляев достает особую записную книжку.

— Если в 1953 году было 3500 фильмокопий на всю нашу киносеть, то теперь — 34 519. В 1954 году мы выдали 31 500 программ, а в прошлом году — 111 000. Работало тогда в кинопрокате 112 человек, а сегодня — 198. Но главное — изменился характер нашей деятельности. Раньше было так: взяли копию, отреставрировали, выдали. А теперь, хотя этой работы гораздо больше по объему, она не доминирует. Круг наших обязанностей значительно расширился, и сегодня на первом плане — решение идеологических задач.

И действительно, в Таткинопрокате каждый понимает, что работает в организации творческой. Особенно это почувствовалось во время подготовки к 100-летию со дня рождения В. И. Ленина. Не только редактура внесла тогда свою лепту в пропаганду и продвижение лучших фильмов об Ильиче. Монтажницы взяли эти картины под особый контроль. На каждой коробке появилась наклейка «Лениниана». И киноленты шли по установкам в строгом соответствии со специальным графиком, использовались с максимальной интенсивностью, а в конторе и отделениях кинопроката проверялись незамедлительно, реставрировались особенно тщательно.

Тот же высокий настрой, общий творческий подъем ощущались и в прошлом году, когда народ готовился к юбилею СССР. Тогда основные усилия прокатчиков были сосредоточены на популяризации произведений киноискусства союзных республик, фильмов, свидетельствующих о торжестве ленинской национальной политики. Вместе с обществом «Знание» выпустили справочник «Союз равноправных» с тематикой лекций и списками фильмов к ним, издали многотысячными тиражами афиши к фестивалям, тематическим показам и киновечерам, посвященным золотому юбилею СССР, подготовили более двадцати материалов для областных газет и рекламного издания «Казанская неделя». На киноустановки было выдано около восьмисот программ фильмов, рекомендованных к этой великой дате. Их просмотрело более трех с половиной миллионов человек.

С энтузиазмом включились прокатчики и в подготовку народного кинофестиваля «На великих стройках» в Набережных Челнах, Нижнекамске и Заинске. Для его пропаганды было издано 1500 плакатов, 5000 листовок. Кинофестиваль, в котором приняла участие большая группа мастеров кино, стал большим событием в культурной жизни Татарии.

А сегодня на повестке дня — новые задачи, и прокатчики решают их умело и оперативно. Обладая большим опытом, знаниями, они не ждут, когда к ним обратятся за помощью, а сами предлагают ее. И работники киносети в таких случаях охотно подхватывают интересные начинания.

В ответ на призыв Партии и Правительства ко всем трудящимся с честью выполнить задания третьего, решающего года пятилетки Таткинопрокат выпустил список фильмов, пропагандирующих прогрессивные приемы и методы работы, показывающих лучших людей страны, передовиков соцсоревнования. В план мероприятий конторы на 1973 год одним из основных пунктов вошел широкий показ документальных и научно-популярных картин под девизом «Дать продукции больше, лучшего качества, с с меньшими затратами».

Большая работа ведется с научно-техническими лентами. В конторе есть специальная аннотированная картотека по отраслям промышленности. Регулярно выпускаются листовки «На экране — передовой опыт», сообщения о новых фильмах. Поддерживается тесная связь с ЦНТИ — туда еженедельно высылаются сведения о поступивших в контору картинах, а представитель ЦНТИ немедленно сообщает о них в заинтересованные организации, на предприятия. Фильмы эти широко используются в кинолекториях, на курсах повышения квалификации, проводятся их фестивали.

Нужно отметить, что и показ сельхозфильмов с каждым годом расширяется, совершенствуются его формы. Все большее распространение в колхозах и совхозах получают кинолектории и киноуниверситеты, соответствующие профилю хозяйств. И в этом немалая заслуга прокатчиков, действующих в тесном контакте — что очень важно — со специалистами сельского хозяйства, постоянно предлагающих подборки фильмов различной тематики, очень внимательных к заявкам тружеников села.

Сразу же после опубликования постановления ЦК КПСС «О 70-летии II съезда РСДРП» киноработники Татарии составили обширный план подготовки к этой знаменательной дате и принялись за его осуществление. Сейчас широко, по всем киноустановкам проходит тематический показ «Партия — наш рулевой». Список фильмов для этого показа и красочный плакат изданы еще в мае, тогда же разработан сценарный план торжественного вечера «Коммунисты», которым теперь открылся показ.

Даже эти несколько примеров красноречиво свидетельствуют, как быстро откликаются прокатчики на все события, происходящие в стране, как точно определяют свое место в общем строю.

Естественно, не все задуманное равно им удается. И далеко не всегда по их вине.

— Нередко приходится слышать или читать, что, мол, хроникально-документальные и научно-популярные фильмы лежат на полках кинопроката. Да, лежат. Но лишь те, которые сегодня никому не нужны. Полезные же, актуальные ленты — нарасхват. Но... по многим важным темам их не хватает,— сетуют редакторы.— Очень мало картин, подходящих для тематического показа по соцсоревнованию, в помощь экономической учебе, для нефтяников. Фильмы к 50-летию СССР стали поступать в основном в этом году. Думается, кинематографистам надо пораньше начинать подготовку к знаменательным датам, оперативнее выпускать картины, помогающие решать задачи, которые ставит партия.

Основная задача киноработников сегодня, как и всегда,—целенаправленная пропаганда и широкое рекламирование лучших советских фильмов. Это нашло отражение

Заведующая фильмобазой Р. Гайфуллина

Старейшая сотрудница конторы С. Сергеева и комсомолка Ф. Хайдарова

в социалистических обязательствах коллективов Управления кинофикации и конторы кинопроката на 1973 год: «Добиться просмотра значительных в идейном и художественном отношениях отечественных кинокартин не менее чем 30% городских и 20% сельских жителей». Для татарских киноработников это вполне реально: такие произведения, как «Освобождение», «Мертвый сезон», «Посол Советского Союза», «Офицеры», «Белорусский вокзал», уже теперь просматривает 20—30% населения. А вот последние данные: фильм «А зори здесь тихие...» только за шесть месяцев просмотрел 21% жителей АССР, «Бой после победы» за тот же период — 19,5%, «Даурию» за семь месяцев — 27,5%, «Русское поле» за восемь месяцев — 19,8%.

Подготовка к выходу на экраны лучших картин начинается с тщательной разработки графиков их продвижения, чтобы, отведя им самые удобные для зрителей дни и сеансы, оставив резервное время, обеспечить демонстрацию значительных произведений за минимальный срок на всех киноустановках. Составляются планы их выпуска. Это уже стало правилом. В плане предусматривается разнообразная предварительная реклама. В городах оформляются панно и стенды. Кинотеатры получают плакаты и афиши «Рекламфильма», фотокомплекты, фотопособия, либретто. Для села Таткинопрокат сам издает тиражом три-пять тысяч экземпляров на фильм афиши с аннотациями, приглашения, листовки-либретто. Надо отметить, что контора выпускает очень большое количество различных видов рекламных и информационных материалов. Так, в I квартале этого года вышли в свет 26 видов афиш общим тиражом 224 000 экземпляров. И все эти плакаты, афиши, пригласительные билеты в киносеть поступают строго накануне выпуска фильма или начала тематического показа. Конечно, проще сразу передать на киноустановки всю имеющуюся рекламу, а там уж пусть сами разбираются, когда что использовать. Но татарские прокатчики, не боясь лишних хлопот, поступают не так, как легче, а как полезнее для дела.

Для пропаганды фильмов в Татарии привлекли и печать, и радио, и телевидение.

Контора направляет пресс-информации по репертуару в районные газеты, участвует в подготовке ежемесячной телевизионной кинопанорамы. Все большую популярность завоевывают информационно-рекламные сеансы в кинотеатрах.

Но работников конторы еще не вполне удовлетворяет состояние рекламирования фильмов на селе. Вместе с методистами Управления кинофикации они изучают организацию кинорекламы в Арском отделении кинопроката и эффективность ее использования в обслуживаемых этим отделением районах. Результаты проверки будут обсуждены на Совете Управления кинофикации и конторы кинопроката.

Прокатчики участвуют и в подготовке методических писем по организации работы с лучшими кинокартинами. Получив эти письма, эстафету принимают кинофикаторы: выпускают свою, дополнительную рекламу, с помощью киноорганизаторов распространяют ее по предприятиям и учреждениям, начинают предварительную продажу билетов и т. д. И, наконец, устраивают — это тоже стало в Татарии правилом — торжественную премьеру. В дальнейшем отдел фильмопродвижения следит за использованием этих картин в киносети, ведет учет их показа, всегда знает, в какой район тот или иной фильм следует дать еще раз, а где его возможности на сегодня полностью исчерпаны.

Прокатчики считают необходимой пропаганду не только отдельных лучших картин, но и советского киноискусства вообще. Методисты Управления кинофикации с энтузиазмом занимаются кинообразованием. Вместе они составили обширный — сегодня это уже возможно — список фильмов о фильмах и об их создателях, картин по истории советского кино. Разослали его в школы и вузы: давайте попробуем действовать вместе. Ведь в Татарии нет специалистов-киноведов, пусть их заменят фильмы, нужно только систематизировать их демонстрацию.

Сейчас уже идет по киноустановкам большой тематический показ «Кино рассказывает о себе». Подготовлены подборки киноклассики. Лучшие фильмы всех лет выделены в специальный раздел картотеки. Эта картотека заслуживает особого рассказа, как и весь методический уголок для клиентуры конторы. Здесь можно найти и образцы рекламы, и рекомендательные списки фильмов на самые различные темы и к знаменательным датам, в том числе кинематографическим (юбилеи мастеров кино, лучших кинопроизведений и т. п.) — в соответствии с красивым настенным календарем, сделанным руками самих прокатчиков. И картотека — удивительно удобная и полная. Фильмы в ней подобраны и по тематике («Образ В. И. Ленина в произведениях киноискусства», «Искусство народов СССР», «Фильмы о Великой Отечественной войне», «На экране — комсомол» и т. п.), и по именам их создателей, и по киностудиям. Особо, как уже говорилось, выделены лучшие наши кинокартины, удостоенные Ленинских и Государственных премий, завоевавшие призы всесоюзных и международных кинофестивалей. На одних карточках — в алфавитном указателе — аннотация и все сведения о копии, имеющейся в прокате, на других — в тематических разделах — списки названий. В картотеке редактора по детским фильмам Н. Шипановой картины подобраны еще и в соответствии с возрастом юных зрителей.

Но главное — представители киноустановок всегда могут рассчитывать на квалифицированную помощь внимательных, отлично знающих фонд редакторов Д. Файзрахмановой, Т. Чертановской, Н. Шипановой, Л. Кочарян.

Недавно появилась в конторе и еще одна картотека, сменившая разбухавшие со временем книги, куда вписывались все распоряжения по исправлениям и снятию с экрана каждого фильма. Теперь они вносятся в специальные карточки — это значительно удобнее.

Такие же картотеки работники конторы сделали и для своих новых коллег — прокатчиков из Набережных Челнов. Отделение там открыли недавно, люди пришли, не знакомые со спецификой труда в кинопрокате. Их учили и — можно сказать — воспитывали здесь же, в конторе. И одновременно комплектовали для нового отделения фильмофонд, составляли картотеки и списки фильмов, оформляли настенный календарь, стенды. Теперь это отделение (им руководит И. Сабирзянов) уже выходит победителем в соревновании прокатчиков Татарии. Коллектив здесь сложился крепкий, дружный — под стать его воспитателям. И он чувствует себя заслуженно в одном строю со всеми, кто сооружает КамАЗ.

Соревнование ведется не только между отделениями, но и внутри конторы — по профессиям. Ход его освещается в стенгазете, регулярно обсуждается на производственных совещаниях, а итоги подводятся ежеквартально на расширенном заседании месткома. Нелегко определить победителей, особенно среди работников отдела фильмопродвижения, ведь здесь надо верно оценить качество репертуарного планирования во всех его деталях, частностях. Споров бывает много, но решения администрации и месткома все признают справедливыми.

Представляется особенно важным, что в Таткинопрокате созданы, как мы уже говорили, все условия для выполнения каждым его обязательств. Достигнут высокий уровень организации труда и производства. Людям всемерно помогают раскрыть свои возможности, проявить инициативу. И это дает отличные результаты.

Среди передовиков соревнования значительная часть — коммунисты и комсомольцы. Всегда в числе лучших редактор Д. Файзрахманова, старший шофер Б. Фадеев, монтажница Е. Семенова и другие коммунисты. Велика роль партийной и комсомольской организаций и в общественной жизни коллектива: в развертывании соцсоревнования, в работе школы коммунистического труда и курсов по изучению основ экономики и управления производством, в

борьбе за коммунистическое отношение к труду. Уже сейчас 16 человек носят звание ударников коммунистического труда, а весь коллектив — добивается его.

Работники конторы кинопроката обязались производственно-финансовый план завершить досрочно — к 25 декабря. Как всегда, свое слово они сдержат: задание I квартала выполнено на 105,2%, по сравнению с тем периодом прошлого года выросли поступления прокатной платы. Среди победителей соревнования по профессиям сейчас контролеры массового позитива С. Кадырова и В. Семенова, комплектовщица фильмокопий Н. Костина, киномеханик В. Аникеев, шофер Н. Каюров, редакторы Д. Файзрахманова и Л. Кочарян.

Призеры Всероссийского соцсоревнования крепко держат Красное знамя, добытое в упорной борьбе с достойными соперниками.

Л. ЛУЖИНСКАЯ

НА СЛУЖБЕ ПЯТИЛЕТКИ

Киноработники Сумской области стараются всемерно помогать партийным организациям в коммунистическом воспитании трудящихся. На киноустановках Конотопского района организован кинолекторий «КПСС — руководящая и направляющая сила советского общества», приуроченный к обмену партийных документов. Дирекция объединенных кинотеатров г. Ромны решила принять участие в пропаганде трудовых успехов рабочих коллективов города в выполнении заданий третьего, решающего года пятилетки. И уже в марте открылся киноклуб «Герои пятилетки — герои киноэкрана». В его занятиях участвуют победители соцсоревнования, ударники коммунистического труда основных предприятий и учреждений города. Темы занятий: «Дать продукции больше, лучшего качества, с меньшими затратами», «Ветераны ферм и пашен, вы пришли с передовой, где идет за счастье наше неокончающийся бой», «Мы знаем: жар души своей вы отдали сполна. Мы рады, что учителей так чествует страна», «Роменский консервный завод рапортует третьему, решающему году пятилетки» и др. Демонстрируются лучшие советские художественные, хроникально-документальные, научно-популярные фильмы, соответствующие темам занятий.

Первое занятие — «Решающему году девятой пятилетки — наш ударный труд». Участниками его были лучшие строители города. Право открытия киноклуба было предоставлено бригадиру ремстройуправления Н. Выстрескину, бригадиру комплексной бригады ПМК-76 Н. Александренко и другим передовикам соревнования. Правофланговые строителей города заверили, что они с честью справятся с социалистическими обязательствами. В заключение вечера был показан фильм «Сибирячка».

Руководит работой клуба Совет, в состав которого входят работники горкомов КП и ЛКСМ Украины и представители всех промышленных предприятий и организаций города, коллективы которых будут принимать участие в занятиях киноклуба. Успех работы клуба во многом предопределен активной поддержкой и помощью горкома КП Украины и первичных парторганизаций города.

Открытие киноклуба «Герои пятилетки — герои киноэкрана» показало, что можно и далее совершенствовать формы работы киносети, активнее пропагандировать движение за досрочное выполнение заданий третьего, решающего года пятилетки. Надеемся, что киноработники других городов нашей области, да и других областей и республик поддержат начинание роменчан и внесут свой вклад в общее дело.

Ф. ШЕВЧЕНКО,
зам. начальника Облуправления кинофикации

Учимся работать по-коммунистически

За успешное выполнение заданий восьмой пятилетки и первого года текущей пятилетки, за хорошую организацию производственной и воспитательной работы год назад Прикумскому отделению кинопроката присвоено звание предприятия коммунистического труда. Это ко многому нас обязывает. Теперь каждый должен действительно работать по-коммунистически, настойчиво бороться за повышение производительности труда, качества выполняемых работ, воспитывать в себе сознательное отношение к труду, высокую мораль, дисциплину, социалистический интернационализм и патриотизм.

Всему этому учит школа коммунистического труда, которая второй год работает у нас в отделении. Начали мы с составле-

ния плана лекций и бесед. Обдумывая его, администрация и местный комитет определили: главное место — четырем важным вопросам. Это внутренняя и внешняя политика партии и правительства, основы экономических знаний, изучение передового производственного опыта, повышение культурного уровня слушателей. При подборе тем, подготовке к занятиям учитывался общеобразовательный уровень слушателей, их знания техники.

Из двадцати двух только шесть человек занимаются в сети партийного просвещения. Значит, всем остальным надо было разъяснять материалы XXIV съезда КПСС, провести беседы из цикла «50 лет СССР», рассказать об итогах XV съезда профсоюзов.

Поэтому на занятиях изучались, разбирались такие вопросы, как «Постановление ЦК КПСС о подготовке к 50-летию образования СССР», «Российская Федерация — первое в истории многонациональное государство социалистического типа», «Социалистический патриотизм и пролетарский интернационализм — важнейшая черта духовного облика советского человека», «Роль женщины в деятельности социалистического предприятия», «Социалистическое предприятие и производственный коллектив» и др. Такие лекции и беседы помогают расширять кругозор слушателей.

Коллектив наш немночислен, а выполняемые работы разнообразны. Надо, чтобы каждому был знаком труд товарища, чтобы в случае необходимости он, овладев смежной профессией, мог заменить другого. Поэтому на наших занятиях представители всех участков рассказывают о своей работе. Так, составитель программ М. Новосельская выступала с беседой «Роль составителя программ в формировании репертуара кинотеатров», а кинотехнический инспектор В. Юхнов — «Функции технической инспекции в вопросе сохранности фильмокопий», обменивались опытом с товарищами лучшая фильмопроверщица Н. Колодиева и ударник коммунистического труда шофер Н. Бровкин.

Нет необходимости доказывать, как важно, чтобы каждый по-хозяйски относился к социалистической собственности, добивался экономии в большом и малом. В этом нам помогли такие лекции и беседы, как «Повышение эффективности общественного производства — всенародная задача», «Социалистическое соревнование и движение за коммунистическое отношение к труду», «Качество продукции и культура производства», «Высокая трудовая дисциплина и ответственность за порученное дело — залог успеха».

Быть хозяином производства — это значит и знать его экономику. В освоении ее основ сыграли немалую роль лекции: «Кинопрокат как отрасль кинематографии и его основные задачи», «Доходы и расходы кинопроката», «Как создается фильм», «Основные вопросы экономической политики на современном этапе» и др.

На занятиях школы коммунистического труда проводятся беседы и о воспитании детей и о семейных традициях. У нас есть примеры хорошего воспитания школьников. Об этом говорят благодарности школ, получаемые предприятием. Наши лучшие мамы охотно делятся опытом. Бывают у нас «День здоровья», «День атеиста», «День гражданской обороны».

Лекции у нас читают представители общества «Знание», а беседы проводят работники нашего отделения кинопроката. В обсуждении затронутых вопросов активно участвуют все слушатели. Каждое занятие сопровождается показом документального или научно-популярного фильма, соответствующего теме лекции, беседы. Занятия проходят три раза в месяц.

Наверное, еще рано говорить об итогах. Но несомненно, что занятия в школе способствуют сплочению коллектива, повышению дисциплины, развитию соцсоревнования, повышению его эффективности. В том, что план второго года пятилетки был завершен нами к 20 ноября 1972 года, а по итогам соревнования в честь 50-летия СССР коллектив фильморемонтного цеха награжден Юбилейной грамотой горкома КПСС, есть заслуга и нашей школы. Сказалось ее влияние и на трудовом подъеме, с которым работники отделения обсуждали социалистические обязательства на 1973 год.

Наш коллектив обязался план прокатных поступлений третьего, решающего года пятилетки выполнить к 5 декабря, способствовать совершенствованию форм и методов пропаганды решений XXIV съезда КПСС средствами кино, широкой пропаганде хода всенародного соцсоревнования, распространению передового опыта коллективов и предприятий. В фонде немало картин, которые позволяют сделать это. Важнейшее из наших обязательств — интенсивнее продвигать на экраны лучшие произведения советского киноискусства. Свои обязательства коллектив выполнит.

Е. АЛЕКСАНЯН,
директор Прикумского отделения кинопроката

ВТОРАЯ ПРОФЕССИЯ

Карелия... Петрозаводск... Первые тяжелые послевоенные годы... Мне тогда пришлось бросить школу и идти работать. Была в столовой судомойкой. А потом один добрый человек устроил меня учеником киномеханика в кинотеатр «Сампо». Никогда не думала, что стану киномехаником. Не буду душой кривить: не об этом я мечтала. Хотелось мне быть учительницей в начальных классах, у малы-

Л. Жихарева (справа) и фильмопроверщица Т. Гудошникова

шей. Но... через шесть месяцев я получила права помощника киномеханика и поехала в далекую Калевалу.

Работала я старательно, добросовестно, но свою профессию считала нелюбимой. И тогда я была постоянно связана со школой, старалась помочь учителям, показывая полезные для их учеников фильмы. Собирала на хуторах ребятишек, готовили мы с ними танцы, песни, перед сеансами выступали малыши и школьники с концертами. И, знаете, это тоже помогало мне выполнять и даже значительно перевыполнять задания...

С тех пор прошло много лет. Я окончила школу рабочей молодежи, затем педагогическое училище. Сбылась моя мечта: пошла работать в школу. Представьте, оказалось, что мне жаль расстаться с «нелюбимой» профессией, с кино. Но ... современная педагогика немыслима без звукового кино. И, как говорит пословица, «ремесло за плечами не тянет». Так что я совмещала две свои профессии, и кино было мне отличным помощником в школе.

Вот уже десять лет живу в Татарии. Работала в школе и вела на общественных началах городскую фильмотеку почти четыре года, а когда в 1967 году в Альметьевске открылась межрайонная фильмотека, приняла я должность заведующей...

Наша фильмотека все эти годы на хорошем счету в Татарии. У нас — большое количество фильмовыдач, мы готовим кинодемонстраторов из учителей, проводим с ними методическую работу, оказываем техническую помощь школам, организуем для учителей просмотры новых учебных фильмов по секциям и т. д. Добились мы общими усилиями высокой сохранности фильмофонда. Но особая заслуга в этом принадлежит нашей фильмопроверщице Т. Гудошниковой. Она ведет большую работу с клиентами (лаборантами, учителями), разъясняет им, как повысить сохранность фильмов, переписывается со школами, а в ближайших нередко сама бывает, проверяет, как обращаются там с фильмокопиями.

Нам очень помогают работники государственной киносети и кинопроката. Директор Альметьевской киносети М. Мирсаитов участвует в работе нашей квалификационной комиссии, принимает экзамены на права кинодемонстраторов у учителей и лаборантов. Технорук кинотеатра «Россия» Н. Некрасов ремонтирует школьную киноаппаратуру. Директор Бугульминского отделения кинопроката Ф. Мухаметзянов и его коллектив всегда откликаются на наши просьбы: и фильмопроверщиц наших поучат, и наклеек дадут в долг. А главное — передают нам неиспользуемые в коммерческом прокате фильмы — документальные, научно-популярные, мультипликационные.

Так вот мои бывшие коллеги стали сегодня моими верными помощниками, «нелюбимая» профессия определила всю жизнь. А может, она никогда и не была нелюбимой? Ну, как же можно не любить кино!

Л. ЖИХАРЕВА,
заведующая Альметьевской межрайонной фильмотекой

БУДНИ И ПРАЗДНИКИ

«Октообер» — один из старейших кинотеатров Таллина. Ему — за 50 лет, но здесь современно, удобно, уютно, чисто. А самое главное — в «Октообере» ведется интересная и содержательная работа со зрителями.

По итогам работы за III и IV кварталы прошлого года «Октообер» завоевал переходящее Красное знамя Госкино Эстонской ССР и республиканского Совета профсоюзов. Здесь пока находится и вымпел «Лучший кинотеатр Таллина». Коллектив «Октообера» награжден также ЦК КП Эстонии, Советом Министров Эстонской ССР и Эстонским республиканским Советом профсоюзов специальной настенной пластиной, учрежденной в честь 50-летия образования СССР. Вместе с ней получен диплом, и весь коллектив кинотеатра занесен в республиканскую Книгу почета.

Такой почет вполне заслужен упорным ежедневным трудом 27 работников кинотеатра, 22 из которых носят звание ударников коммунистического труда. Кассиры

Л. Нуга и Л. Юллис, технорук В. Тэнт, контролеры-билетеры Л. Крэпс, Т. Мант и А. Тигане награждены значком «Отличник кинематографии СССР».

Признание работы коллектива кинотеатра — это его праздник. А будни — слаженная работа киномехаников, внимательное отношение к зрителям, тщательное и умелое планирование репертуара и продуманная его реклама, работа с активом, политическая и техническая учеба. И хотя в повседневных делах не всегда еще все удается так, как хотелось бы, но именно они привели к празднику.

Председателем Совета содействия кинотеатра уже многие годы работает Л. Сепре. Каждый член Совета имеет конкретные задания: одни — оформление и печатание абонементов, другие — помощь в составлении репертуара кинолекториев и заботу о лекторах, третьи — оформление выставок; три члена Совета работают общественными администраторами.

На собраниях Совета вместе с дирекцией кинотеатра подробно обсуждаются планы и ход проведения всех фестивалей и тематических показов, определяется их аудитория. На сеансы кинофестиваля «Союз равноправных» было привлечено 23 тысячи кинозрителей разных возрастов. Организовано шесть кинолекториев для школьников по абонементам. В их репертуаре — лучшие документальные и игровые ленты всех республик Советского Союза.

Кинолекторий «Юбилей твоей Родины» предназначен для младших школьников. На обложке абонемента — танцующие пары в народных костюмах. Дети легко узнают узбечку и грузина, лихого русского парня и эстонку. По фильмам этого абонемента организовали конкурс рисунков. Сейчас лучшие работы детей выставлены в фойе кинотеатра. Их рисунки трогательно, с богатой фантазией рассказывают о том, что им запомнилось из картин кинематографистов разных республик. В этом году кинолекторий продолжает свою работу. Старшеклассники средней школы № 22, где изучение киноискусства введено в учебную программу, рассказывают перед каждым сеансом маленьким зрителям о той или иной республике, о мастерах ее кинематографии. Ребята стараются говорить так, чтобы все было понятно и интересно малышам, и малыши их обычно внимательно слушают. А еще внимательнее следит за каждым выступлением ученик-рецензент: потом он дает письменный анализ «доклада», который обсуждается в классе.

Вот некоторые отрывки из этих рецензий: «В выступлении было слишком много пауз. И желательно реже заглядывать во вспомогательные материалы»; «Доклад был интересный, но подходил больше для школьников старшего возраста. И хотя мы узнали много важного о развитии сельского хозяйства и производства, о кинематографии Латвии, но не было анализа просмотренного фильма «У богатой госпожи»; «Выступление Райво Лауса было одним из лучших. Он рассказал много нового о жизни Азербайджана и его столице Баку, где сам побывал. Учитывая аудиторию, он использовал мало иностранных слов и ни разу не заглядывал в конспекты».

Школьники-активисты с администратором кинотеатра «Октообер» Х. Голубовой

При «Октообере» работает пионерский кинотеатр «Калев». Его директор — ученица 10-го класса средней школы № 22 Р. Ристлаан. У нее есть заместители по комсомольской и пионерской работе. Торжественно отметили в «Калеве» 50-летие пионерской организации. Сотни детей участвовали в кинолекториях «Всегда готов!», «Я — пионер», тысячи — побывали на сеансах кинофестиваля «Салют пионерам». А сейчас актив «Калева» думает, как лучше, по-новому отметить в будущем году 50-летие со дня присвоения пионерской организации имени В. И. Ленина.

Директором кинотеатра уже восьмой год работает М. Киль. Она же — председатель объединенного профсоюзного комитета кинотеатров Таллина. Ее имя внесено в Книгу почета республиканского Комитета профсоюза работников культуры. М. Киль заслужила это не только своей работой на посту директора, но и общественной деятельностью. Сейчас главная забота объединенного месткома — организация социалистического соревнования за звание лучшего киномеханика и кассира города. Много внимания уделяется политучебе. Весь коллектив с подъемом готовился к Ленинскому субботнику. В нем приняли участие все — без ссылок на нездоровье или возраст. И день субботника тоже стал праздником.

В. КАЛДА

Коля Рыжов — директор кинотеатра

Перед объективом фотоаппарата — активисты «Прометея»

«Прометей» в Северодвинске

«Прометей» — так назвали свой кинотеатр юные любители кино из средней школы № 16 Северодвинска.

Этот кинотеатр работает с 1965 года и пользуется большой популярностью среди ребят. Работу его возглавляет Совет из 27 человек. Директор кинотеатра — ученик восьмого класса Коля Рыжов, мальчик очень старательный и серьезный. Он хорошо знает кинопроектор «Украина», сам демонстрирует фильмы, умело пропагандирует их.

С начала этого учебного года вся работа кинотеатра проходила под знаменем подготовки к золотому юбилею СССР. В пионерской дружине проводились дни союзных республик, а в «Прометее» демонстрировались картины, созданные на киностудиях этих республик, перед сеансами устраивали беседы, киновикторины.

Руководство школы выделило для «Прометея» специальный зал. Здесь — киноуголок, рекламные стенды. Всю работу по организации показа фильмов выполняют сами ребята, а помогают им Л. Савинская и детский работник кинотеатра «Родина» Н. Починкова.

И. ВИЗЖАЧИЙ,
директор кинотеатра «Родина»
Архангельская обл.

Найти свой путь

Уже несколько лет при минском кинотеатре «Партизан» работает кинолекторий для старшеклассников «Сколько профессий, столько дорог». На занятиях его демонстрируются фильмы, посвященные представителям разных профессий, перед ребятами выступают знатные рабочие, ученые, военные, актеры. Они рассказывают детям о радостях и сложностях своей работы.

В кинолектории прошло уже более ста занятий. Старшеклассники познакомились с Героем Социалистического Труда бригадиром плотников А. Громовым (после его выступления была показана кинокартина о передовых методах строительства в Москве, Ленинграде, Минске, а на другой день большая группа ребят побывала на строительной площадке, где работает бригада А. Громова), народной артисткой БССР З. Браварской, кандидатом физико-математических наук Л. Кожуром, художником И. Азгуром, поэтом и драматургом А. Кучаром и другими. Встречи в «Партизане» многим ребятам помогли найти свой путь в жизни.

Л. ФРИД

Кино на ферме

Старейший кинофикатор района Отличник кинематографии СССР Д. Фефилов двадцать пять лет отдал любимой работе. Из них около десяти лет он обслуживает рабочих Вельского лесопункта Прижелезнодорожного леспромхоза.

Поселок Зеленый Бор, где находится его киноустановка, расположен в трех километрах от передовой Ладыгинской фермы совхоза «Вельский». В связи с призывом партии и правительства шире развернуть соцсоревнование среди животноводов Д. Фефилов обязался раз в неделю выезжать на ферму с художественным или сельскохозяйственным фильмом. Киномеханик держит слово. В комнате отдыха животноводов сразу после дневной дойки коров еженедельно демонстрируются фильмы.

Показ сельскохозяйственных лент, говорят доярки, помогает нам быстрее и лучше выполнить социалистические обязательства, принятые на решающий год девятой пятилетки.

Примеру коммуниста Д. Фефилова последовали молодые киномеханики Л. Уварова и З. Тараканова.

Н. Попов около двадцати лет бессменно работает в Заозерском сельском клубе, из них пятнадцать — киномехаником. Ему уже около шестидесяти лет, но никто не даст ему столько. Николай Петрович, улыбаясь, часто говорит: «Нельзя мне стариться. Такая уж у меня молодая работа».

Большое внимание уделяет Н. Попов показу хронико-документальных и научно-популярных фильмов для тружеников села. Помощь ему охотно оказывают агроном колхоза Ф. Ждановский, бригадир В. Щулепов, заведующая клубом М. Щулепова — и фильмы подбирают и перед сеансами с беседами выступают. А киномеханик своей работой помогает землякам достойно выполнить свои социалистические обязательства.

Н. ПРИБЫТКОВ,
директор Вельской киносети
Архангельская обл.

Учет работы сельской киноустановки

Высокое качество работы каждой киноустановки требует систематического анализа и отчетности за выполнение намечавшихся мероприятий за прошедший месяц или год. Приступая к репертуарному планированию, необходимо иметь данные, как выполнены задачи предыдущего месяца или года, какая проведена работа по выпуску на экран лучших советских фильмов, как прошли и идут тематические показы, кинофестивали, занятия кинолекториев, киноклубов, пионерских кинотеатров.

Для этого необходим строгий и систематический учет всей работы сельской киноустановки.

Более пяти лет назад на областном совещании передовиков сельской киносети киномеханик из села Копановка Енотаевского района В. Мухаметов поделился интересным опытом глубокого анализа работы с лучшими советскими фильмами. А когда ему задали вопрос, как удается делать такой всесторонний анализ, Виктор Григорьевич ответил, что для этого необходим систематический учет в течение длительного периода, а также внимательное и постоянное изучение запросов кинозрителей.

Методический кабинет областного Управления кинофикации широко распространил опыт В. Мухаметова. Сейчас на всех киноустановках области ведется подробный учет работы.

В специальную книгу записываются названия показанных художественных и документальных фильмов, киножурналов, сельхозфильмов, удлиненные кинопрограммы, тематические кинопоказы, кинофестивали, киновечера, торжественные премьеры и обсуждения лучших советских фильмов, занятия кинолекториев, киноклубов, пионерских кинотеатров, лекции, беседы, встречи и все другие мероприятия, проводимые на киноустановке с показом кинофильмов, а также количество присутствовавших зрителей.

Записи в книгу учета делает киномеханик. Следует иметь в виду, что многие культурно-массовые мероприятия на сельской киноустановке киномеханик проводит вместе с заведующим клубом (директором дома культуры) или сельской библиотекой. В таких случаях проведенные мероприятия учитываются одновременно киномехаником и заведующим клубом или сельской библиотекой.

Постоянный учет работы сельских киноустановок позволяет каждой сельской дирекции киносети района иметь данные за квартал, полугодие и год и делать необходимый анализ для принятия мер по улучшению организации кинообслуживания населения. Областное Управление кинофикации имеет общие бланки формы учета

УЧЕТ
работы киноустановки № 122 села Копановка Енотаевского района
Начато 1 января 1972 г.

Дата	Что сделано (продемонстрированные фильмы, киножурналы, удлиненные программы, сельхозфильмы; тематические показы, кинофестивали, премьеры и обсуждения фильмов: занятия кинолекториев, киноклубов; киновечера)	Количество сеансов		Количество зрителей	
		для взрослых	детских	взрослых	детей
	Июль				
1	Художественный фильм «Город под липами», киножурнал «Новости дня»	1	1	192	154
2	Тематический киновечер, посвященный 50-летию СССР Беседа «СССР — дружная семья народов», лектор И. Н. Петров Документальные фильмы «Казахская ССР», «Киноискусство Грузинской ССР», художественный фильм «Далекая невеста»	1		192	
	Детский фильм «Иван Макарович»		1		165
4	Художественный фильм «Украденный поезд», киножурнал «Наука и техника»	1		148	
	Детский фильм «Звонят, откройте дверь»		1		128
5	Молодежный киновечер «Молодость — наше будущее». Встреча со знатным механизатором И. Н. Сидоровым и знатной дояркой Н. П. Виноградовой. Художественный фильм «Молодые». Документальный фильм «Они — участники ВДНХ»	1		175	
	Детский сеанс—фильм «Солдат Иван Бровкин»		1		132
6	Художественный фильм «Достояние республики», киножурнал «Пионерия»	1	1	147	128
7	Занятие кинолектория сельскохозяйственных знаний. Беседа «Земля — наше богатство», сельхозфильм «Берегите землю от эрозии», художественный фильм «Офицеры»	1		182	
9	Фестиваль фильмов союзных республик: художественный фильм «Драма любви» производства «Узбекфильм», документальный фильм «Киноискусство Туркмении»	1		164	
	Детский сеанс — фильм «Слуги дьявола»		1		145

культурно-массовых мероприятий, по которым составляются сводные данные по районам и городским кинотеатрам за квартал, полугодие и год.

Для иллюстрации приводим рекомендуемую форму учета работы сельской киноустановки.

П. ДРЫГА,
методист Астраханского облуправления кинофикации

К 70-летию II съезда РСДРП

Окончание. Начало см. в № 6

2. Соратники В. И. Ленина

«Абдулло Рахимбаев» (1 ч., «Таджикфильм»)

О большевике-ленинце, одном из первых коммунистов Таджикистана.

«Борьба и творчество» (2 ч., Минская студия кинохроники)

О соратнике Ленина профессиональном революционере, агенте газеты «Искра» П. Н. Лепешинском.

«Братья Бонч-Бруевичи» (2 ч., «Беларусьфильм»)

О жизни, борьбе и творчестве коммунистов Бонч-Бруевичей.

«Ветер века» (2 ч., ЦСДФ)

О большой жизни недавно скончавшегося старейшего нашего большевика Ф. Н. Петрова.

«Влас Чубарь» (2 ч., «Укркинохроника»)

О жизни, партийной и государственной деятельности одного из представителей ленинской гвардии — В. Я. Чубаря, председателя Совнаркома Украины, члена Политбюро ЦК.

«В. Мицкявичус-Капсукас» (2 ч., Литовская киностудия)

О крупнейшем деятеле Коммунистической партии Литвы, соратнике В. И. Ленина.

«Время, которое всегда с нами» (4 ч., «Ленкинохроника»)

Об А. Коллонтай, соратнице Ленина, первой в мире женщине-дипломате.

«Всесоюзный староста» (4 ч., ЦСДФ)

О выдающемся революционере-ленинце М. И. Калинине.

«Встречи» (2 ч., Литовская киностудия)

О связях В. И. Ленина с виднейшими деятелями Компартии Литвы, в том числе с В. Мицкявичусом-Капсукасом.

«Гимнастерка и фрак» (7 ч., ЦСДФ)

О выдающемся советском дипломате Г. Чичерине, неуклонно проводившем ленинскую внешнюю политику.

«Глеб Максимилианович Кржижановский» (2 ч., «Моснаучфильм»)

О видном ученом, старейшем большевике, ближайшем соратнике В. И. Ленина,

выступившем на VIII съезде Советов с докладом о плане ГОЭЛРО.

«Друг Горького — Андреева» (6 ч., «Ленаучфильм»)

О жизни и общественной деятельности М. Андреевой.

«Друг Ильича — Миха» (2 ч., «Грузкинохроника»)

О М. Цхакае — друге В. И. Ленина.

«Друг и соратник Ленина» (2 ч., Ереванская студия)

О жизни и революционной деятельности С. Шаумяна.

«Жизнь в бурю» (2 ч., Куйбышевская студия хроники)

О жизни и деятельности В. В. Куйбышева.

«Задумано Лениным» (2 ч., «Центрнаучфильм»)

О выдающихся представителях интеллигенции, отдавших свои знания Советской власти.

«Михаил Иванович Калинин» (6 ч., «Ленкинохроника»)

О выдающемся революционере-ленинце.

«Надежда Константиновна Крупская» (2 ч., ЦСДФ)

Биографический фильм о Н. К. Крупской.

«Нариман Нариманов» (3 ч., «Азербайджанфильм»)

О революционере-ленинце, председателе ЦИК СССР, страстном борце за освобождение народов Востока.

«Ной Буачидзе» (1 ч., «Грузкинохроника»)

О жизненном пути профессионального революционера, близкого друга и сподвижника В. И. Ленина. По заданию Ильича он в 1914 году ездил на Балканы для связи с болгарскими революционерами.

«Он был учеником Ленина» (2 ч., «Моснаучфильм»)

О революционере И. В. Бабушкине.

«Павел Постышев» (1 ч., «Укркинохроника»)

О жизни и деятельности коммуниста-ленинца, верного сына ленинской партии.

«Петр Иванович Стучка» (2 ч., Рижская киностудия)

О верном сыне латышского народа, соратнике В. И. Ленина, одном из организаторов Советской власти.

«Пламенный революционер» (2 ч., Ереванская студия документальных фильмов)

О жизни и революционной деятельности соратника Ленина С. Спандаряна.

«Подвиг (Ф. Дзержинский)» (6 ч., ЦСДФ)

О нескольких годах жизни Ф. Э. Дзержинского.

«Рассказ о М. В. Фрунзе» (2 ч., «Киргизфильм»)

О выдающемся пролетарском полководце М. В. Фрунзе.

«Революционер, ученый, поэт» (2 ч., Свердловская киностудия)

О Г. М. Кржижановском.

«Рядом с Лениным» (1 ч., «Киевнаучфильм»)

О соратнике В. И. Ленина П. К. Запорожце, активном участнике «Союза борьбы за освобождение рабочего класса».

«Сердце, отданное народу» (2 ч., «Укркинохроника»)

О жизни и революционной деятельности большевика-ленинца Г. И. Петровского.

«Связной двух революций» (2 ч., ЦСДФ)

О старом коммунисте В. А. Урасове, который по поручению В. И. Ленина ездил связным к вождю венгерского пролетариата Беле Куну, и о том, как он побывал в Венгрии спустя много лет, в наши дни.

«Товарищ Абсолют» (2 ч., «Центрнаучфильм»)

О нескольких страницах жизни замечательной русской революционерки Е. Д. Стасовой, об истории ее первого ареста.

«Товарищ Свердлов (Страницы жизни)» (6 ч., Свердловская киностудия)

О сподвижнике В. И. Ленина Я. М. Свердлове.

«Товарищ Серго (Страницы жизни)» (3 ч., «Ленкинохроника»)

О жизни и деятельности выдающегося деятеля Коммунистической партии и Советского государства Г. К. Орджоникидзе.

«Шлиссельбург — государева тюрьма» (1 ч., «Леннаучфильм»)

О революционной деятельности политкаторжан-ленинцев в условиях заключения в царской тюрьме.

«Яков Михайлович Свердлов» (2 ч., «Ленкинохроника»)

Об одном из создателей большевистской партии и Советского государства Я. М. Свердлове. Фильм охватывает события с 1901 по 1919 год, знакомит с наиболее значительными этапами революционной и государственной деятельности Я. М. Свердлова.

3. Международное коммунистическое движение

«Антонио Грамши» (2 ч., ЦСДФ)

О жизни и революционной деятельности основателя Коммунистической партии Италии.

«Его звали Хо Ши Мин» (5 ч., ЦСДФ)

О революционной деятельности вождя вьетнамского народа.

«Жизнь для будущего» (6 ч., Болгария и «Центрнаучфильм»)

О жизни и революционной деятельности верного сына Болгарии Георгия Димитрова.

«Завтра будет весна» (2 ч., Венгрия)

О жизни и революционной деятельности основателя Коммунистической партии Венгрии Белы Куна.

«Наш друг Анджела» (3 ч., ЦСДФ)

О бесстрашной коммунистке Анджеле Дэвис, члене ЦК Компартии США.

«Наш друг Морис Торез» (3 ч., ЦСДФ)

О вожде французских коммунистов.

«Наш друг Уильям Фостер» (3 ч., ЦСДФ)

О видном деятеле Коммунистической партии США.

«Пожар» (7 ч., Болгария)

О Георгии Димитрове.

«Роза Люксембург (Страницы жизни)» (2 ч., ДЕФА, ГДР)

О видной немецкой революционерке Р. Люксембург.

4. XXIV съезд партии — съезд строителей коммунизма

«XXIV съезд Коммунистической партии Советского Союза» (10 ч., ЦСДФ)

Фильм-репортаж из Кремлевского Дворца съездов.

«XXIV съезд партии Ленина» (5 ч., ЦСДФ)

Фильм рассказывает о величественной программе, намеченной съездом КПСС.

5. Ленинцы 70-х годов

«Андрей Семенюк» (1 ч., «Укркинохроника»)

О кандидате наук, возглавившем колхоз.

«Биография подвига» (1 ч., Узбекская студия кинохроники)

О герое Великой Отечественной войны, ныне школьном учителе З. Хасанове.

«Бригадир Петр Козин» (1 ч., ЦСДФ)

О рабочем Брянского машиностроительного завода Герое Социалистического Труда П. Козине.

«Василий Васильевич» (1 ч., «Ленкинохроника»)

О передовом рабочем одного из ленинградских заводов.

«Вилегодские мужики» (6 ч., «Ленкинохроника»)

Коллективный портрет жителей далекого села Ильинского, из которого вышли учителя, военачальники.

«Вся его жизнь» (2 ч., Ростовская студия кинохроники)

Фильм-размышление о долге коммуниста и гражданина. В центре ленты — знатный виноделН. К. Соболев.

«Гафур Гулям» (2 ч., Узбекская студия кинохроники)

Об основоположнике узбекской советской литературы и видном общественном деятеле Гафуре Гуляме.

«Два колоса на одном стебле» (1 ч., Казанская студия кинохроники)

О чувашском колхозе и его председателе И. Григорьеве.

«День замполита» (2 ч., ЦСДФ)

О заместителе командира эскадрильи по политической части летчике В. И. Забаве.

«Депутат из Вуктыла» (1 ч., «Ленкинохроника»)

О бурильщике В. Баландине — депутате Верховного Совета СССР.

«Диалог с секретарем райкома» (2 ч., «Укркинохроника»)

Размышления о путях развития современного села.

«Династия шахтеров» (1 ч., «Казахфильм»)

О старейшем шахтере Карагандинского угольного бассейна Б. Кундакпаеве и его трех сыновьях, которые пошли по стопам отца.

«Дневник Розине Картау» (5 ч., «Таллинфильм»)

О судьбе коммунистки, директора совхоза.

«Заботы одного района» (2 ч., Рижская киностудия)

Фильм знакомит с первым секретарем Баусского райкома партии Я. Бонате.

«Избранник народа» (2 ч., Казанская студия хроники)

О депутатской работе летчика-космонавта А. Николаева.

«Коммунисты одного села» (2 ч., «Укркинохроника»)

Собирательный образ сельского коммуниста.

«Конструктор легендарных ИЛов» (3 ч., ЦСДФ)

О выдающемся советском авиаконструкторе С. В. Ильюшине.

«Кузнец Огнев» (1 ч., ЦСДФ)

Кинопортрет рабочего.

«Металлург Евсеев. Портрет и хроника» (2 ч., Куйбышевская студия хроники)

Рассказ об ученом, перешедшем на производство.

«Нужен заводу» (1 ч., ЦСДФ)

О передовом рабочем завода «Красный пролетарий».

«Одиннадцать» (1 ч., «Укркинохроника»)

О бригаде коммунистического труда слесарей-сборщиков Одесского завода сверлильных станков.

«Познакомьтесь — Язеп Стрельч» (1 ч., ЦСДФ)

О Герое Социалистического Труда, знатном строителе Латвии.

«Пути и встречи» (1 ч., Ростовская студия кинохроники)

О судьбе крестьянского паренька, который в годы Советской власти стал доктором наук.

«Рабочий парень» (1 ч., Свердловская киностудия)

О рабочем с Уралмашзавода, члене бюро ЦК ВЛКСМ Павле Машаракине.

«Русский мастер» (2 ч., ЦСДФ)

О знаменитом доменщике с Магнитки К. Хабарове.

«След души» (2 ч., Рижская киностудия)

О председателе колхоза Герое Социалистического Труда, депутате Верховного Совета СССР Э. Каулине.

«Физик» (1 ч., «Ленкинохроника»)

О советском физике Ж. Алферове.

«Чтобы вырастить хлеб» (2 ч., «Молдова-филм»)

О председателе колхоза Герое Социалистического Труда Е. Чеботаре, который добился, что руководимое им хозяйство стало лучшим в республике.

Фильмы — животноводам и пчеловодам

Животноводство становится на промышленный путь производства. Фермы оснащаются высокопроизводительными машинами, агрегатами, сложным оборудованием. Повышение производительности труда на фермах и снижение затрат на производство животноводческой продукции во многом зависит от надежности работы машин и оборудования.

На эту важную тему выпущено много короткометражных лент. Расскажем о некоторых из них.

«Мастер-наладчик на ферме» (2 ч.)

Постоянную исправность техники, высокую работоспособность машин и увеличение срока их службы обеспечивает планово-предупредительная система технического обслуживания. С организацией этой службы на молочнотоварной ферме колхоза «Украина» Черкасской области и знакомит этот фильм.

«Пункт технического обслуживания животноводческого оборудования» (2 ч.)

В киноленте рассказывается о работе специализированного участка с пунктом технического обслуживания ферм Жлобинского районного отделения Сельхозтехники. Пункт оснащен новейшим оборудованием и стендами и обеспечивает необходимый режим и бесперебойную работу доильных установок соседних колхозных и совхозных ферм.

«Техника безопасности при монтаже оборудования на животноводческих фермах» (2 ч.)

На многих фермах ведется монтаж новых машин и оборудования. О том, как предотвратить возможные травмы при монтаже и наладке оборудования, как проводить погрузочно-разгрузочные работы на монтажно-заготовительном участке, как оказать первую помощь пострадавшему, и рассказывается в этом фильме.

«Забота у нас такая» (3 ч.)

Картина рассказывает о техническом прогрессе на селе в Долгоруковском районе Липецкой области. Усилиями комсомольцев в районе механизируются животноводческие фермы, организован всеобуч, введена двухсменная работа на фермах и т. д.

«Машины и оборудование для ферм крупного рогатого скота» (3 ч.)

В этом фильме показаны различные машины и оборудование, применяемые при подготовке и раздаче кормов. Зритель увидит также организацию машинного доения при стойловом содержании коров.

На «Центрнаучфильме» создан специальный кинокурс «Пчеловодство», состоящий из четырех самостоятельных кинолент — «Биология пчелиной семьи», «Пчелы и растения», «Современные методы содержания и разведения пчел» и «Болезни и вредители пчел».

«Биология пчелиной семьи» (3 ч.)

Кинокартина о многотысячной пчелиной семье, состоящей из трех особей. Зритель увидит строение тела пчелы, познакомится с жизнью пчел в улье.

«Пчелы и растения» (2 ч.)

Жизнь пчел тесно связана с цветущим растительным миром. В фильме показано, как следует расставить ульи, чтобы рационально использовать кормовую базу и опылить растения — получить большой урожай.

«Современные методы содержания и разведения пчел» (4 ч.)

Кинокадры показывают подготовку пчел к главному медосбору, кочевку пчел на дикие и сельскохозяйственные медоносы. Зритель познакомится также с основными элементами механизации трудоемких процессов на пасеках.

«Болезни и вредители пчел» (3 ч.)

В киноленте показаны возбудители различных заболеваний, вредители и хищники пчел. Зритель увидит современные методы проведения профилактических и лечебных дезинфекций.

«Содержание пчел в многокорпусных ульях» (2 ч.)

В кинокартине показано устройство многокорпусного улья и даны основные приемы ухода за пчелами в этих ульях. Главное преимущество таких ульев в том, что пчеловод имеет дело не с отдельными рамками, а с целыми корпусами. Это в несколько раз увеличивает производительность труда на пасеке.

«Краснополянское пчеловодство» (1 ч.)

Фильм рассказывает, как ученые Краснополянского пчелопитомника, расположенного вблизи Сочи, проводят племенную работу по совершенствованию серой горной кавказской породы пчел. Показана техника размножения семей пчел этой породы и отправка их на колхозные и совхозные пасеки.

«Нежинская гречиха» (2 ч.)

В картине раскрываются «секреты» получения высоких урожаев гречихи. Наряду с показом основных агроприемов возделывания гречишных плантаций зритель увидит работу неутомимых тружениц — пчел, которые увеличивают урожай гречихи и дают колхозу мед.

ТЕХНИЧЕСКОЕ ПЕРЕОСНАЩЕНИЕ И НЕКОТОРЫЕ ВОПРОСЫ ЭКОНОМИКИ КИНОСЕТИ

В последние годы в государственной киносети Башкирской АССР, как и в киносети всей страны, проведено значительное техническое переоснащение киноустановок, которое должно служить более полному выполнению требований Р-кино 1-67. Основой технического переоснащения явилось завершение создания линейки проекторов, освоения промышленностью всех видов кинооборудования.

Только за последние шесть лет в нашей республике благодаря замене устаревшего кинооборудования новым удалось повысить качество кинопоказа примерно на 760 киноустановках, что составляет около 30% общего их количества. В годы девятой пятилетки нам предстоит добиться дальнейшего повышения качества показа фильмов как путем улучшения эксплуатации имеющегося оборудования, так и заменой его более совершенным.

Внедрение новой техники, повышение мощности кинооборудования органически связаны с экономикой киносети. Между тем технико-экономические вопросы, к сожалению, в киносети нередко рассматриваются в отрыве друг от друга. Очевидно, это отрицательно сказывается на повседневной работе киносети.

Мне хотелось бы в порядке обсуждения (вероятно, это будет продолжением разговора, начатого В. Куваевым и Ю. Востриковым в № 9 и 10 журнала за прошлый год) затронуть некоторые технико-экономические вопросы. В последнее время необходимость их решения ощущается нами все более остро.

Из большого круга технико-экономических вопросов, на наш взгляд, наиболее существенными для практической работы являются три: экономическая оценка различных типов кинооборудования; технико-экономическое обоснование выбора типа кинооборудования для данной киноустановки; разработка мероприятий по оптимальному использованию кинооборудования со световым потоком небольшой мощности.

В расчетах, приводимых ниже, вполне возможны отдельные неточности, недоработки: мы, практические работники, не всегда имеем под рукой необходимый справочный материал.

В порядке обсуждения

ЭКОНОМИЧЕСКАЯ ОЦЕНКА РАЗЛИЧНЫХ ТИПОВ КИНООБОРУДОВАНИЯ

В методике экономической оценки кинооборудования мы исходим из следующих предпосылок:

а) наиболее важный технический показатель кинооборудования — мощность светового потока, поэтому оценивается единица светового потока (люмен);

б) при оценке кинооборудования в расходы включаются стоимость кинооборудования и его монтажа, затраты на материалы и электроэнергию, амортизационные отчисления на капремонт и капвложения за весь период работы (расходы на материалы взяты по справочным таблицам № 6, 8, 10, 11 сборника «Кино в клубе», Профиздат, 1971);

в) при расчетах зарплата работников киноустановок во внимание не принимается;

г) потребляемая мощность электроэнергии взята из расчета: 700 *вт* — у КН-16 и ПП-16, 9,1 *квт* — у КПТ-7 и 2,3 *квт* — у «Ксенона-1». Стоимость 1 *квт. ч* — 2,5 коп. Длительность киносеанса — 2 часа.

Для первоначальной экономической оценки кинооборудования целесообразно определить затраты на 1 *лм* в год у различных типов кинооборудования (при этом амортизационные отчисления по киноаппаратуре КПТ-7 и «Ксенон-1» взяты по нормам работы реле 150 сеансов в месяц). Как показывают расчеты, наиболее экономичной следует признать киноаппаратуру КПТ-7. Экономичность ПП-16 почти втрое ниже, чем у КПТ-7. Но целесообразно дать экономическую оценку кинооборудования при работе на различных режимах.

Ввиду того, что суммы, составляющие расходы, имеют различный удельный вес и динамику изменений в зависимости от количества сеансов, затраты на 1 *лм* на один сеанс при различных режимах работы изменяются у различных типов кинооборудования по-разному.

В сводном виде этот показатель имеет картину, показанную в диаграмме.

Судя по всем данным, наиболее экономична киноаппаратура КПТ-7, а «Ксенон-1» — лишь при высоких режимных по-

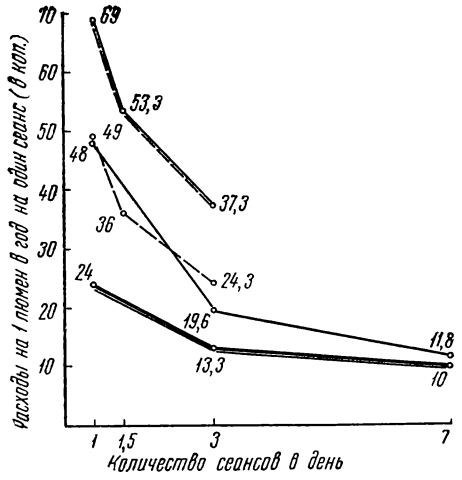

Расходы на 1 лм на один сеанс в год различных типов кинооборудования при различных режимах работы:

ПП-16: КН-16: «Ксенон-1»; КПТ-7

По киноаппаратуре типов ПП-16 и КН-16 берутся режимы 1; 1,5 и 3 сеанса в день, по КПТ-7 и «Ксенон-1» — 1; 3 и 7 сеансов в день

казателях работы (примерно от 3 до 7 — 7,5 сеансов в день). Поэтому использование «Ксенона-1» в сельской киносети, где проводится в день в основном менее трех сеансов, экономически менее эффективно.

С ростом числа проводимых в день сеансов экономическая эффективность ПП-16 и КН-16 возрастает, однако темпы этого возрастания выше у КН-16. Если взять расходы на 1 *лм* на один сеанс у КН-16 за 100%, то этот показатель у ПП-16 составляет при одном сеансе 140,8%, при полутора — 148%, при трех — 153,4%. Общая экономическая эффективность у ПП-16 может быть выше, чем у КН-16, с учетом более низких затрат на транспортировку фильмов и оплату труда. Здесь же исследуется лишь экономика самого оборудования.

Очевидно, что техническое переоснащение киносети в целом ведет к повышению стоимости оборудования, но этот процесс, ввиду большой разницы в экономической оценке различных типов кинооборудования, идет неравномерно и определяется набором типов кинооборудования. По мере роста режимных показателей экономическая эффективность кинооборудования повышается. Этот процесс идет быстрее, чем повышается режим работы.

Наряду с этим целесообразно, на наш взгляд, обратить внимание на снижение стоимости новых типов кинооборудования. При разработке и производстве нового кинооборудования необходимо, вероятно, учитывать наряду с другими показателями его экономическую эффективность как вообще, так и на различных режимах работы.

ТЕХНИКО-ЭКОНОМИЧЕСКОЕ ОБОСНОВАНИЕ ВЫБОРА ТИПА КИНООБОРУДОВАНИЯ ДЛЯ ДАННОЙ КИНОУСТАНОВКИ

В соответствии с нормами Р-кино 1-67, выбор типа кинооборудования целиком определяется размерами и конфигурацией зрительного зала, вне зависимости от фактического количества обслуживаемых зрителей. Между тем, например, в сельском клубе на 200 мест при замене КН-16 на «Ксенон-1» расходы в год возрастают (не включая зарплату) при режиме работы один сеанс в день примерно с 340,9 до 1505,9 руб., при режиме три сеанса — с 510,9 до 1870 руб. При условии, что валовой сбор на этой киноустановке составляет условно 3 тыс. руб., доля расходов возрастает с 11—17% до 50—60% валового сбора. Рентабельность киноустановки при этом резко падает. При вводе большого количества нового оборудования дирекция киносети обрекается на сверхплановую убыточность.

Сложившаяся практика планирования расходов не дает возможности корректировать их, так как разработанные нормативы расходов не применяются и расходы планируются в основном с учетом только сложившегося уровня, даже без учета временных вакансий.

За годы девятой пятилетки в госкиносети Башкирской АССР в соответствии с планом технического переоснащения должно быть введено 165 киноустановок с ксеноновыми источниками света. Только одно это мероприятие увеличивает расходы киносети в год примерно на 210—250 тыс. руб., что, очевидно, ухудшит ее экономическое положение. Лишь за счет ввода «Ксенона-1» киносеть республики за пять лет увеличит расходы примерно на 650—700 тыс. руб.

Здесь не учитывается возрастание расходов по другим видам нового кинооборудования.

Снижение рентабельности киносети может привести к невыполнению плановых платежей в бюджет, сделает невозможным использование материальных стимулов. Отсюда следует, что без достаточного экономического обоснования применение Р-кино 1-67 может привести к нежелательным экономическим результатам. А нам кажется, что замена кинооборудования не должна отрицательно отражаться на основных экономических показателях дирекции киносети или кинотеатра. Значит, экономическим критерием выбора типа кинооборудования должен стать уровень рентабельности киноустановки после ввода в эксплуатацию нового кинооборудования. Он не должен быть намного ниже уровня рентабельности дирекции в целом.

Если изобразить эти отношения формулой, то она будет иметь следующий вид:

$$УР = \frac{П}{В} = \frac{B_1 - Р}{B_1},$$

где $УР$ — уровень рентабельности дирекции за год;

$П$ — прибыль (или убыток);

$В$ — валовой сбор;

$В_1$ — валовой сбор киноустановки после ввода в эксплуатацию нового кинооборудования предположительно за год;

$Р$ — расходы киноустановки, включая расходы, связанные с эксплуатацией нового оборудования, предположительно за год (зарплата, транспортные расходы, амортизация, аренда, налог, прокатная плата и др.).

Ввод нового кинооборудования ведет к повышению качества кинопоказа, а следовательно, способствует некоторому росту валового сбора (в нашей республике это составляет примерно 1—3%).

Преобразуя эту пропорцию, получаем:

$$Р = В_1 - \frac{П \cdot В_1}{В}.$$

Разберем несколько примеров.

Валовой сбор дирекции за год составил 156 тыс. руб., прибыль — 9 тыс. руб., валовой сбор киноустановки после ввода нового кинооборудования (предположительно) за год — 6 тыс. руб. Тогда расходы ее — 5 654 руб. Фактически требуется 2 685 руб. Следовательно, киноустановка может дать 2679,3 руб. прибыли.

Валовой сбор дирекции за год — 132 тыс. руб., прибыль — 2 тыс. руб., валовой сбор киноустановки после ввода нового кинооборудования — 2 тыс. руб. Расходы ее составят в этом случае 1969,7 руб. Фактически требуется 2685 руб. Следовательно, киноустановка даст за год 715,12 руб. убытка.

Валовой сбор дирекции за год — 86 тыс. руб., убыток дирекции за год — 12 тыс. руб., валовой сбор киноустановки после ввода нового кинооборудования — 3130 руб. Следовательно, ее расходы — 3566,7 руб. Фактически требуется 2685 руб. Следовательно, киноустановка, оставаясь убыточной, не снизит общей рентабельности дирекции, сократив свои убытки на 881,7 руб.

Требуемые для новой киноустановки расходы определяются путем сложения всех их составляющих (зарплата, амортизация, транспортные расходы, налог и прокатная плата исчисляются при этом с предлагаемой суммы).

В указанной формуле проявляется зависимость экономических показателей киноустановки после ввода нового кинооборудования от общих показателей дирекций киносети в целом. Она применима также при техническом переоснащении кинотеатров. Нам его делать придется обязательно, так как на многих киноустановках нормы Р-кино 1-67 пока не выполняются. Но целесообразнее, вероятно, экономическое планирование вести только после планирования материально-технического снабжения и с его учетом. Если и не делать корректировки в расходах, то использование этой формулы дает возможность предвидеть экономические результаты ввода нового кинооборудования, что также немаловажно.

РАЗРАБОТКА МЕРОПРИЯТИЙ ПО ОПТИМАЛЬНОМУ ИСПОЛЬЗОВАНИЮ КИНООБОРУДОВАНИЯ, ИМЕЮЩЕГО НЕБОЛЬШУЮ МОЩНОСТЬ СВЕТОВОГО ПОТОКА

В тех случаях, когда нормы Р-кино 1-67 приходят в противоречие с экономическим обоснованием нового типа кинооборудования, возможны два варианта решения вопроса: а) дирекция киносети, независимо от расчетной экономической эффективности, устанавливает новое кинооборудование, имея возможность перекрыть убытки данной киноустановки за счет сверхплановой прибыли других; вышестоящие органы также могут внести коррективы в экономические показатели дирекции, когда имеется такая возможность (что маловероятно); б) если нет возможности внести коррективы в экономические показатели, вероятно, целесообразно, не заменяя кинооборудования, принять меры к его оптимальному использованию. К ним относятся: соблюдение расчетных показателей мощности светового потока, установление пластикатных экранов нужной величины, ликвидация вредных засветок.

Но не всегда эти меры могут оказаться достаточными, поэтому необходимо продумать и дополнительные мероприятия, связанные с повышением качества кинопоказа.

Изложенные расчеты не претендуют на абсолютную точность, не все мои выводы, вероятно, бесспорны. Но хотелось бы поставить эти вопросы на обсуждение.

В. МОСУНОВ,
начальник Управления кинофикации Совета Министров Башкирской АССР

О технико-экономическом обосновании выбора кинопроекционной аппаратуры

В статье «Техническое переоснащение и некоторые вопросы экономики киносети» В. Мосунов анализирует весьма актуальную сторону проблемы технического перевооружения киноустановок. Обновление кинотехники на действующих киноустановках, а также оснащение ею новых кинотеатров и клубов требует крупных капитальных вложений, которые составляют по киносети страны десятки миллионов рублей в год. Но еще более значительны суммы затрат киносети, связанных с эксплуатацией кинопроекционного оборудования. Ежегодные расходы на содержание аппаратуры и потребляемую ею электроэнергию, соответствующие амортизационные отчисления и текущий ремонт аппаратуры в несколько раз превышают суммы, направляемые на ее приобретение.

Следует напомнить, что за срок службы кинопроекционного оборудования расходы по эксплуатации его во много раз больше стоимости самого оборудования. Например, расходы по эксплуатации двухпостного комплекта аппаратуры КПТ-7 за нормальный срок ее службы примерно в 11 раз превышают стоимость этой аппаратуры (текущие затраты за 12,5 лет — 61,8 тыс. руб., стоимость комплекта — 5,45 тыс. руб.).

Безусловна необходимость при оснащении киноустановок аппаратурой учитывать конкретные условия их работы или определять технико-экономические оправданность и целесообразность использования того или иного типа аппаратуры. Есть два основных требования, которыми следует руководствоваться при выборе типа кинопроекционного оборудования для любой киноустановки. Первое — это обеспечение основных кинотехнологических параметров, предусмотренных «Рекомендациями по техническому оснащению и переоснащению киноустановок (Р-кино 1-67)», которые обязательны для всех киноустановок, независимо от их ведомственной подчиненности и территориального размещения. Второе требование относится к экономической стороне деятельности киноустановок, обеспечению условий для достижения максимального уровня рентабельности их работы.

Повышение уровня рентабельности — главный показатель роста эффективности расходов киносети. Уровень рентабельности — $У$, деятельности хозрасчетных предприятий, в том числе и киноустановок, измеряется отношением их прибыли $П$ к расходам $Р$. Так как сама прибыль — это разница между доходами $Д$ и расходами предприятий ($П=Д—Р$), то уровень рентабельности можно подсчитать с помощью выражения:

$$У=\frac{Д-Р}{Р}.$$

Если, например, доходы или валовой сбор киноустановки от продажи зрителям билетов на киносеанс составили 60 руб., а расходы, связанные с проведением киносеанса, включая прокатную плату, — 25 руб., то уровень рентабельности этого сеанса для государства $У_г$ будет равен:

$$У_г=\frac{60-25}{25}\cdot 100=140\%.$$

Уровень рентабельности для самой киноустановки, которая получает в виде дохода только $^1/_4$ валового сбора (после отчисления налога и прокатной платы), иной, но исчисляется он аналогичным способом. Допустим, что эксплуатационные расходы кинотеатра в расчете на сеанс составили 13 руб. Тогда уровень рентабельности равен:

$$У_к=\frac{15-13}{13}\cdot 100=15{,}4\%.$$

Как видно из сказанного, уровень рентабельности киноустановки обратно пропорционален величине расходов на проведение сеансов. Чем меньше эти расходы в расчете на сеанс, тем выше уровень рентабельности. Если в нашем примере сумма эксплуатационных расходов на проведение киносеанса вместо 13 руб составила бы 12 руб., то уровень рентабельности киноустановки поднялся бы с 15,4 до 25%:

$$\frac{15-12}{12}\cdot 100=25\%.$$

Поэтому при отборе для оснащения данной киноустановки одного определенного типа аппаратуры из нескольких, способных обеспечить нужные кинотехнологические параметры, нельзя обращать внимание на одну только стоимость комплекта оборудования. Прежде всего следует оценивать величину будущих расходов по его эксплуатации. Без такой оценки не создать условий для достижения наиболее высокого уровня рентабельности киноустановок.

Естественно, что органы кинофикации и киноустановки заинтересованы в том, чтобы цены на оборудование, которым они наделяются, при самом высоком его качестве были минимальными. Переоснащение киносети тогда требовало бы от государства меньших капитальных вложений, и амортизационные отчисления киноустановок были бы небольшими. И планирующими органами по указаниям Совета Министров СССР в

этом направлении постоянно проводится работа. В 1972 году, в частности, были пересмотрены по большинству позиций оптовые цены на кинотехнологическое оборудование и кинопроекционную аппаратуру (прейскурант № 28-01-80). С 1/I 1973 года, например, снизились цены на кинопроекторы: КН-16 — с 700 до 650 руб., КН-15 — с 420 до 390 руб., КПТ-2ш — с 830 до 740 руб., КПК-15 — с 7500 до 7000 руб. и т. д.

Однако прямое влияние цены аппаратуры на уровень рентабельности работы киноустановок невелико, так как проявляется оно только через амортизационные отчисления. Поэтому для создания условий достижения наиболее высокого уровня рентабельности работы киноустановок при выборе аппаратуры прежде всего имеют значение расходы на ее эксплуатацию, т. е. содержание аппаратной, электропитание и текущий ремонт аппаратуры в расчете на сеанс или период эксплуатации. Величину этих расходов следует определять, используя данные «Нормативов эксплуатационных расходов городских государственных кинотеатров» и «Нормативов эксплуатационных расходов сельской государственной киносети», утвержденных Кинокомитетом СССР. Входящая в эксплуатационные расходы сумма амортизационных отчислений по аппаратуре в расчете на один сеанс определяется, исходя из стоимости оборудования и его монтажа.

В таблице приведены в качестве примера данные о расходах, связанных с эксплуатацией некоторых типов кинопроекционного оборудования в расчете на один сеанс (в руб.).

Виды расходов	КПТ-7 («Кеон»)	«Кеон-3»	КПК-15
Содержание аппаратной	1—46	1—56	3—17
Электроэнергия	0—38	0—34	0—44
Текущий ремонт	0—10	0—02	0—31
Амортизационные отчисления (при 2160 сеансах в год)	0—35	0—61	1—62
Итого	2—29	2—53	5—54

Предлагаемая В. Мосуновым экономическая оценка различных типов аппаратуры на основе измерения затрат в расчете на единицу мощности светового потока (люмен), как отмечает и сам В. Мосунов, не дает полной картины для обоснованного выбора типа аппаратуры. Какое, например, значение при выборе аппаратуры для киноустаноьки с залом на 80 мест может иметь вывод автора статьи, что «экономичность ПП-16 почти в три раза ниже, чем КПТ-7»? Практически никакого. Несмотря на «дешевизну» 1 люмена светового потока аппарата КПТ-7 (24 коп.) по сравнению со стоимостью 1 люмена светового потока аппарата ПП-16 (69 коп.), в клубе с залом на 80 мест устанавливать кинопроекторы КПТ-7, рассчитанные на залы до 600 мест, нельзя. Это было бы экономически не оправданным излишеством, так как потребовало бы в расчете на сеанс (а не на люмен) в 8—9 раз большей суммы эксплуатационных расходов

А. АНАШКИН,
кандидат экономических наук

И СНОВА—О ПРЕМИИ

В № 1 нашего журнала за 1973 год была напечатана статья «Премия за год» — ответ на письма читателей. Но у них возник еще ряд вопросов. На этот раз отвечаем на письма Н. Швец и ее коллег из поселка Дальнегорский (Приморского края), тт. Дедловской и Власовой (Новосергиевская райдирекция киносети Оренбургской области), И. Сварига (Атбасарская дирекция киносети Целиноградской области) и других.

Вопрос. Как определяется сверхплановая прибыль за год, являющаяся источником для выплаты годовой премии?

Ответ. Источник для выплаты премии за годовые результаты работы — сверхплановая прибыль (или сумма сокращения плановой дотации) за отчетный год по балансу за вычетом сумм премий, начисленных и отраженных в составе прочих отвлеченных средств и других выплат, произведенных из сверхплановой прибыли. Например, сверхплановая прибыль киноустановки по годовому балансу за отчетный год составила 600 руб. В течение отчетного года за счет сверхплановой прибыли была начислена только премия по месячным результатам работы в сумме 550 руб., которая была отражена в составе прочих отвлеченных средств. Для определения источника выплаты премии за перевыполнение годового плана по сбору средств от киносеансов необходимо из сверхплановой прибыли по годовому балансу (600 руб.) исключить суммы премий, начисленные за месячные результаты работы и отраженные в составе прочих отвлеченных средств (550 руб.). Следовательно, премия за годовые результаты работы в данном случае

ОТВЕЧАЕМ ЧИТАТЕЛЯМ

может быть выплачена в пределах 50 руб. В том случае, когда сумма выплаченных премий в течение года и других выплат из сверхплановой прибыли превышает сумму сверхплановой прибыли по годовому балансу, премия за годовые результаты работы выплачена быть не может, так как для нее нет источника средств.

Вопрос. Может ли быть выплачена премия по результатам работы за месяц сверх премиального фонда, начисленного в определенном проценте от сверхпланового валового сбора?

Ответ. Премирование работников киноустановок за месячные результаты работы производится только в пределах премиального фонда, начисленного в определенном для данной киноустановки проценте от суммы сверхпланового валового сбора, а также в пределах суммы сверхплановой прибыли (или суммы сокращения плановой дотации) этой киноустановки.

Если сумма сверхплановой прибыли (или сумма сокращения плановой дотации) данной киноустановки меньше суммы премиального фонда, сумма начисленных работникам премий в этом случае не должна превышать суммы сверхплановой прибыли (или суммы сокращения плановой дотации) за месяц.

Вопрос. Образуется ли премиальный фонд при определении премии за годовые результаты работы путем отчислений от сверхпланового валового сбора?

Ответ. Премиальный фонд при определении вознаграждения за перевыполнение годового плана по сбору средств от киносеансов не рассчитывается. Премия выплачивается в порядке, указанном выше.

Вопрос. Является ли выполнение плана по количеству обслуженных зрителей обязательным условием при выплате премии по итогам работы киноустановки за год?

Ответ. Годовое премирование является дополнительным видом поощрения. В соответствии с разъяснением Госкомтруда от 26 марта 1970 года № 23—290, премия работникам киносети по итогам работы за год выплачивается в таком же порядке, как и по месячным результатам работы. Это значит, что все условия, обязательные для выплаты премии за месячные результаты работы, обязательны и при выплате премии за годовые результаты. Вот эти условия: перевыполнение годового плана по валовому сбору средств от киносеансов и выполнение годового плана по количеству обслуженных зрителей.

Вопрос. Может ли выплачиваться премиальное вознаграждение за месяц и за год шоферам автокинопередвижек по премиальному положению, утвержденному для работников киносети?

Ответ. Шоферы киносети, в том числе и автокинопередвижек, премируются в порядке и размерах, предусмотренных «Типовым положением об оплате труда шоферов автомобилей», утвержденным постановлением Госкомтруда и Секретариата ВЦСПС от 23 сентября 1960 года № 1142/25 (с последующими дополнениями и изменениями). Указанное положение не предусматривает выплату вознаграждения по итогам работы за год. На шоферов, обслуживающих киносеть, положение о премировании работников киносети не распространяется.

Вопрос. Учитывается ли стаж работы на данной киноустановке при определении размера премии за годовые результаты работы?

Ответ. В соответствии с разъяснением отдела заработной платы и экономической работы ВЦСПС и отдела организации и оплаты труда работников социально-культурных отраслей и аппарата управления Госкомтруда (письмо от 30 апреля 1972 года) размер премии за перевыполнение годового плана по сбору средств от киносеансов каждому работнику определяется в процентах к его заработку за год, по итогам которого производится премирование. При этом предельный размер премии одному работнику не должен превышать месячного должностного оклада.

Премирование по годовым результатам работы — дополнительный вид поощрения. Производится оно по усмотрению руководителя учреждения по согласованию с профсоюзной организацией. При распределении премии, установлении ее размера они могут учитывать стаж работы того или иного сотрудника на данной киноустановке.

* * *

Вопрос. Каким отечественным маслом можно смазывать головки чехословацких кинопроекторов УМ 35/70 и «Меоптон»?

Ответ. По рекомендации чехословацкой фирмы «Меопта», для смазки головок кинопроекторов УМ 35/70 и «Меоптон» можно применять отечественное масло ХФ-12 ГОСТ 5546—66.

Тема 5. Планирование развития киносети

1. ОСНОВНЫЕ ПРИНЦИПЫ И МЕТОДЫ НАРОДНОХОЗЯЙСТВЕННОГО ПЛАНИРОВАНИЯ

Социалистическое планирование как форма государственного руководства охватывает все отрасли народного хозяйства, науки и культуры. Развитие и деятельность различных отраслей имеют свои особенности, поэтому показатели их планов и методика расчета, как правило, различны. Вместе с тем планомерное развитие народного хозяйства как в масштабе страны, так и отдельных отраслей имеет общую основу, единые цели, одинаковые принципы.

Изучение экономики кинематографии и, в частности, киносети рекомендуем начать с вопросов: главное условие планового развития народного хозяйства СССР; организация, сущность, задачи и основы методологии его планирования; роль КПСС и высших государственных органов в планировании; мероприятия партии и правительства по совершенствованию планирования и расширению хозяйственной самостоятельности предприятий; система планирующих органов; организация разработки народнохозяйственных планов и государственное руководство выполнением этих планов.

Главное условие планового развития народного хозяйства в СССР — завоевание политической власти трудящимися, установление общественной собственности на средства производства, познание экономических законов социализма. Сущность планирования народного хозяйства состоит прежде всего в сознательном использовании этих законов в практике хозяйственного строительства.

Развитие народного хозяйства по единому государственному плану — одно из важнейших преимуществ социализма перед другими экономическими формациями. Принципы социалистического планирования, а также формы организации плановых органов были разработаны основателем Советского государства В. И. Лениным. Он раскрыл решающее значение единого государственного народнохозяйственного плана как орудия построения социализма и коммунизма. В. И. Ленин указывал на активную, преобразующую роль государственного планирования экономики, директивный характер единого народнохозяйственного плана.

22 февраля 1921 года декретом Совета Народных Комиссаров, подписанным В. И. Лениным, была учреждена Государственная общеплановая комиссия при Совете труда и обороны.

Задачи планирования обусловлены прежде всего объективными законами развития социалистической экономики и решаются в перспективных и текущих народнохозяйственных планах. К этим задачам относятся: всемерное укрепление и развитие социалистической системы хозяйства; наиболее полное удовлетворение постоянно растущих потребностей всего общества; повышение материального благосостояния и культурного уровня народа; обеспечение высоких темпов развития экономики страны на базе технического прогресса и повышение экономической эффективности общественного производства; соблюдение пропорциональности в развитии отраслей народного хозяйства; укрепление экономического сотрудничества и взаимопомощи социалистических государств, координация народнохозяйственных планов этих стран.

Методология планирования — совокупность общих принципов и методов планового руководства народным хозяйством, разработки и осуществления государственных народнохозяйственных планов. Конкретные способы и приемы экономических, технико-экономических и экономико-математических расчетов, используемых для разработки плана и анализа его выполнения, представляют собой **методику планирования.**

План должен обеспечить рост пропорционального, сбалансированного общественного производства и повышение его экономической эффективности. Воплощение в планах развития народного хозяйства СССР задач Коммунистической партии и экономической политики Советского Союза выражают **партийность** планирования. Централизованное плановое руководство народным хозяйством и директивность планов вышестоящих плановых органов сочетаются с социалистическим соревнованием трудящихся, в котором ярко проявляется принцип **демократического централизма.** Очень важны и такие принципы, как **научность планирования, единство составления и обеспечения выполнения государственных планов, материальная и моральная заинтересованность трудящихся в результатах их труда.**

Методология в значительной мере определяет методы планирования. Методы плановых расчетов призваны выявлять целесообразные варианты хозяйственного развития, определять пути эффективного использования материальных, финансовых, трудовых ресурсов, природных богатств.

В основу планирования общественного производства положены **балансовый метод** и **метод оптимальных решений.** При научной разработке народнохозяйственного плана применяется **нормативный метод планирования,** который служит для обоснования заданий плана технико-экономическими расчетами, базирующимися на передовых нормах затрат труда и средств. В современных условиях все большее значение приобретают экономико-математические методы планирования с помощью электронных счетно-решающих устройств.

Организация народнохозяйственного планирования включает в себя систему и структуру государственных планирующих органов, порядок разработки народнохозяйственных планов и мер по обеспечению их выполнения.

Организационные формы управления и планирования народного хозяйства видоизменяются. Сентябрьский (1965) Пленум ЦК КПСС в постановлении «Об улучшении управления промышленностью, совершенствовании планирования и усилении экономического стимулирования промышленного производства» сформулировал конкретные меры и определил принципы совершенствования экономических методов и стимулов в управлении народным хозяйством, одобренные XXIII съездом КПСС. Это положило начало проведению в стране хозяйственной реформы, развивающей ленинские принципы социалистического хозяйствования.

Претворение в жизнь выработанных партией мер по совершенствованию планового и хозяйственного руководства способствовало ускорению развития и повышению эффективности общественного производства. Однако, как подчеркнуто в отчетном докладе ЦК КПСС XXIV съезду партии, анализ возможностей, которыми располагает народное хозяйство, показывает, что у нас есть значительные резервы дальнейшего повышения эффективности производства и ускорения экономического роста.

Ориентация экономики на более быстрый подъем народного благосостояния обусловлена насущными потребностями общества и соответствует нашим реальным хозяйственным возможностям. Такая ориентация предполагает и мобилизацию всех источников роста экономики и прежде всего интенсивных факторов развития как основы высокой эффективности производства, т. е. постоянного увеличения объемов общественного продукта и национального дохода на каждую единицу трудовых и материальных ресурсов, а также финансовых затрат.

Условия современного этапа экономического развития страны предполагают повышение научного уровня планирования: более глубокую разработку социально-экономических проблем советского общества; всестороннее изучение общественных потребностей; улучшение перспективного планирования; повышение роли научного прогнозирования; сбалансированное развитие хозяйства на основе прогрессивных нормативов использования ресурсов; усиление комплексного межотраслевого характера планирования; умелое применение экономических рычагов воздействия на производство. Таким образом, речь идет о качественно новом этапе совершенствования государственного планирования.

Государственный план развития народного хозяйства СССР разрабатывается на основе **показателей,** охватывающих как количественные, так и качественные задания плана. Показатели плана не являются постоянными, они изменяются, совершенствуются, но **система показателей всегда должна выражать основные цели плана, его хозяйственные и политические задачи.**

Для осуществления планового руководства создана определенная система государственных планов, обеспечивающая непрерывность и преемственность плановых заданий. Эта система в настоящее время включает: **генеральные долгосрочные перспективные планы,** рассчитанные на 15—20 лет; **перспективные планы,** рассчитанные на пять лет; **годовые и оперативные планы** (квартальные, месячные, декадные, суточные). Основная форма планирования — перспективные пятилетние планы, которые разрабатываются по годам пятилетки, и на этой основе составляются годовые задания.

Работа по составлению планов многообразна. Ее можно подразделить на следующие этапы: **предварительный, уточняющий, или детализированный, окончательный,** т. е. выбор с учетом всех поправок наилучших вариантов решений, и **завершающий** — доведение его до исполнителей. Народнохозяйственный план страны после утверждения его Верховным Советом СССР принимает юридическую силу закона.

Разработка народнохозяйственного плана идет на уровнях союзных и автономных республик, местных органов, предприятий, колхозов, совхозов, учреждений культуры и пр.

При изучении данной темы необходимо также раскрыть следующие вопросы: план развития и эксплуатации киносети как составная часть народнохозяйственного плана; порядок составления и утверждения планов развития и эксплуатации киносети; порядок доведения госкинокомитетами союзных республик показателей народнохозяйственного плана до управлений кинофикации; доведение управлениями кинофикации заданий плана развития и эксплуатации киносети до дирекций районной (городской) киносети и кинотеатров; составление дирекциями районной киносети эксплуатационно-финансовых планов по каждой киноустановке, входящей в состав дирекции; доведение органами кинофикации утвержденных планов до каждой киноустановки, организации и лица, способствующих выполнению плана по кинообслуживанию населения и доходам от кино (сельских Советов, домов культуры, клубов, школ, колхозов, совхозов и т. п.).

Г. САНИЧКИНА

Окончание следует

Наука открывает свои тайны

Кому же это «наука открывает свои тайны»? Нам, кинозрителям, которые с особым вниманием вглядываются ныне в фильмы, носящие скучноватое название «научно-популярные». Но мы, люди XX века, века атома, генетики, кибернетики и т. д., уже убедились, как глубоко вошла в нашу жизнь наука. И ее новейшие достижения, перевернувшие привычный уклад жизни человечества, буквально за несколько десятилетий. И ее методы исследования и мышления ученых.

Революция в науке и технике не могла не вызвать всеобщего интереса и к результатам научного поиска и к напряженным мгновениям самого поединка ученого со строптивой природой, неохотно отдающей свои тайны. И случилось так, что прежние «культурфильмы» и ленты-лекции, которые составляли некогда продукцию научно-популярных студий, уступили место новым произведениям, в которых авторы стремятся стать друзьями, помощниками зрителя на трудном пути постижения результатов и процесса научного штурма природы. Научно-популярный фильм ныне стремится не только рассказать доступно и с возможной наглядностью о том новом, что рождено наукой, но и увязать данный «кирпичик» научного знания со структурой нашего Знания о мире.

Еще совсем недавно кинематографист обращался к науке главным образом для того, чтобы раскрыть непосвященному зрителю готовые «страницы» научного знания о природе. Тогда в ходу было выражение «популяризатор». Оно не утратило своего смысла и по сей день, ибо популяризаторские задачи по-прежнему остаются сущностью научно-популярного фильма. Но ныне они соединяются с более активным авторским участием в выборе и тематики, и проблем, и принципов изложения материала. Кинематографисты обращаются с большей охотой к прежде малоизвестным страницам науки, предельно расширяют тематические границы своих картин. Так кинозрители становятся свидетелями буквально первых шагов новых наук. Вот в ленте «Ищу законы творчества» (режиссер А. Буримский) открывается неожиданная сущность нового направления в исследовании мира — эвристики. В картине «Наука о призраках» (режиссер С. Шульман) идет речь о первых шагах голографии, с которой вполне возможно будет связано будущее и самого кинематографа. И здесь, конечно, вполне закономерны популяризаторские принципы научно-популярного фильма, связанные еще с первыми шагами научного просветительства при помощи кинематографа. Ведь, как известно, рождение научного кино в нашей стране тесно связано с именем В. И. Ленина, призывавшего создавать для народа как можно больше кинофильмов, которые должны быть «образными публичными лекциями по различным вопросам науки и техники».

Но в лентах последних лет постепенно на первый план выдвигается не только результат научного достижения, но и человек, причастный к его открытию. Мы, зрители, становимся свидетелями процесса, который можно сформулировать так: выявление человеческого содержания научного открытия. Впрочем, иногда даже и автор как личность со своими взглядами и склонностями, некогда тщательно спрятанными «за кадром», вдруг оказывается полноправным героем своего повествования. Современные научно-популярные картины становятся более эмоциональными, захватывающими индивидуальными интонациями рассказа, оригинальными суждениями и публицистическим неравнодушием. Это сказывается прежде всего в выборе темы фильма. Ныне нам не только сообщают, что же открыла наука, но и пытаются осмыслить, как это скажется на судьбе каждого из нас и всего человечества. Так научно-популярные ленты сближаются с кинопублицистикой, перекликаются с острыми фильмами-размышлениями о судьбах ученых и науки, созданными средствами игрового кинематографа.

Научно-популярное кино чутко реагирует на состояние науки, на те внутренние процессы взаимодействия различных направлений и течений, которые свойственны неспокойному научному миру. Мы ныне присутствуем, по словам академика Н. Дубинина, «при смене лидеров в науке». В первой половине XX века лидировала физика, теперь ее место занимает биология. И мы видим, как меняется направление интереса научных кинематографистов. В центре их внимания в последние годы находятся именно физика и биология.

Полнометражная картина «Человек и атом» (режиссер К. Домбровский) — своеобразная энциклопедия популярных знаний по ядерной физике. Наш век называют «атомным». В фильме подробно и с искренним почтением рассказано о тех, кто открыл атомный век,— Склодовской-Кюри, Эйнштейне, Резерфорде, Боре, Курчатове и других. Но в этом обстоятельном повествовании нет холодного перечисления, картина волнует авторскими размышлениями о назначении науки.

КИНОКАЛЕНДАРЬ

7 ОКТЯБРЯ — **День учителя**

Художественные фильмы

«Ангел в тюбетейке», «Весна на Заречной улице», «Вчера, сегодня и всегда», «Гольфстрим», «Доживем до понедельника», «Друг мой, Колька», «Завтра, третьего апреля...», «Зимородок», «Кура неукротимая», «Мимо окон идут поезда», «Педагогическая поэма», «Первоклассница», «Первый учитель», «Республика ШКИД», «Романтики», «Сельская учительница», «Сколько лет, сколько зим» (2 серии), «Учитель», «Учитель пения», «Флаги на башнях», «Я вас любил...», «Я помню тебя, учитель»

7 ОКТЯБРЯ — **1949 — провозглашение Германской Демократической Республики**

Художественные фильмы

«Двери загса открыты», «Дело Черник», «Лицом к ветру», «Мы покупаем пожарную машину», «Пропавший ангел», «Туманная ночь», «Ты и я, и маленький Париж», «Черные сухари», «Эффи Брист»

Здесь перечислены фильмы, вышедшие с января 1972 года.

12 ОКТЯБРЯ — **1924 — образование Молдавской АССР, с 1940 года — союзная республика**

Художественные фильмы

«Армагеддон», «Взрыв замедленного действия», «Горькие зерна», «Зарубки на память», «Красная метель», «Крутизна», «Марианна», «Нужен привратник», «Офицер запаса», «Последний гайдук», «Последний месяц осени», «Последний форт», «Риск», «Свадьба во дворце», «Сергей Лазо», «Спасенное имя»

В подготовке к этой дате используйте статьи И. Рачука в № 10 журнала за 1970 год и Л. Карпенко — в № 7 за 1972 год.

14 ОКТЯБРЯ — **Всесоюзный день работников сельского хозяйства**

Художественные фильмы

«Авдотья Павловна», «Бабье царство», «Белый караван», «Богатая невеста», «Большая зеленая долина», «Возвращайся с солнцем», «Горькие зерна», «Далекая невеста», «Дело было в Пенькове», «Джура Саркор», «Ель во ржи», «Журавушка», «Здесь нам жить», «Здравствуй и прощай», «Зозуля с дипломом», «Калиновая роща», «Клав — сын Мартина», «Крутизна», «Летние сны», «Материнское поле», «Наследники военной дороги», «Наш общий друг», «Невестка», «Осенние свадьбы», «Офицер запаса», «Перед рассветом», «Печки-лавочки», «Поднятая целина» (3 серии), «Под палящим солнцем», «Поклонись огню», «Порыв», «Председатель» (2 серии), «Пришел солдат с фронта», «Простая история», «Русское поле», «Свадьба во дворце», «Свинарка и пастух», «Трактористы», «Тронка», «Тяжелый колос», «Ураган в долине», «Человек на своем месте»

Документальные картины для удлиненной кинопрограммы подберите в соответствии с профилем вашего хозяйства. Списки их регулярно публикуются в нашем журнале и в информационном сборнике «Новые фильмы». Например, в майском выпуске за этот год рассказано о фильмах-лауреатах фестиваля сельскохозяйственных лент в 1972 году.

14 ОКТЯБРЯ — **1924 — образование Таджикской АССР, с 1929 года — союзная республика**

Художественные фильмы

«Белый рояль», «В горах мое сердце», «12 могил Ходжи Насреддина», «Дети Памира», «Джура Саркор», «Дороги бывают разные», «Звезда в ночи», «Зумрад», «Как велит сердце», «Когда остановилась мельница», «Легенда тюрьмы Павиак», «Лето 1943», «Мирное время», «Нужный человек», «Под пеплом огонь», «Рустам и Сухраб», «Сказание о Рустаме» (2 серии), «Тайна предков», «Третья дочь», «1002-я ночь», «Ураган в долине», «Я встретил девушку»

27 ОКТЯБРЯ — **1924 — образование Туркменской ССР**

Художественные фильмы

«В черных песках», «Далекая невеста», «Дорога горящего фургона», «За рекой — граница», «Зов пустыни», «Махтумкули», «Невестка», «Приключения Доврана», «Пустыня», «Рабыня», «Решающий шаг» (2 серии), «Случай в Даш-Кале», «Смерти нет, ребята!»

27 ОКТЯБРЯ — **1924 — образование Узбекской ССР**

Художественные фильмы

«Без страха», «Белые, белые аисты», «Буря над Азией», «В 26-го не стрелять», «Влюбленные», «Возвращайся с солнцем», «Возвращение командира», «Войди в мой дом», «Всадники революции», «Где ты, моя Зульфия?», «Генерал Рахимов», «Гибель Черного консула», «Горячие тропы», «Драма любви», «Ее имя — Весна», «Ждем тебя, парень...», «Звезда Улугбека», «Интеграл», «Канатоходцы», «Листок из блокнота», «Минувшие дни», «Навстречу тебе», «Нежность», «Неожиданное рядом», «Он был не один», «Парень и девушка», «Плюс единица», «Подвиг Фархада», «Под палящим солнцем», «По путевке Ленина», «Порыв», «Поэма двух сердец», «Прозрение», «Пятеро из Ферганы», «Родившийся в грозу», «Седьмая пуля», «Семург», «Сыны Отечества», «Тайна пещеры Каниюта», «Ташкент — город хлебный», «Трудный путь», «Чрезвычайный комиссар», «Этот славный парень...», «Яблоки сорок первого года»

В подготовке к датам 27 и 14 октября используйте статьи И. Рачука в № 12 журнала за 1970 год, И. Реджепова — в № 6 за 1972 год, М. Алиева — в № 2 за 1972 год.

29 ОКТЯБРЯ — **День рождения комсомола. 55 лет со дня (1918) основания комсомола**

См. кинокалендарь в № 3 журнала за этот год (дату 24 июня). К опубликованному там списку добавьте картины «Золотое крыльцо», «Семеро сыновей моих», «Случайный адрес», «Юлька».

Августовский

Цветной широкоформатный фильм **«Всадник без головы»** (11 ч.), созданный на киностудии «Ленфильм» по одноименному роману Майн Рида, широкоэкранные цветные ленты о современности **«Здесь нам жить»** (10 ч.) киностудии имени А. Довженко и **«Гроссмейстер»** (9 ч.) «Ленфильма», мосфильмовская кинокомедия **«Дача»** (9 ч.) — вот основные произведения августовского кинорепертуара, выпуску которых работники кинофикации и кинопроката должны уделить особое внимание. Подробные сведения об этих картинах — на стр. 45—47.

Август — месяц отпусков. И не случайно именно в этом месяце на экраны выпускается цветная широкоформатная лента **«Много шума из ничего»** (9 ч., «Мосфильм»), созданная по одноименной комедии В. Шекспира режиссером С. Самсоновым. Пестрая карусель хитроумных розыгрышей, яркие маскарадные одежды, быстро высыхающие слезы и задорный смех, легкая, озорная непринужденность, праздничность — вот мир, в котором живут остроумные и жизнерадостные герои Шекспира.

«Дверь без замка» (9 ч.) — так называется широкоэкранный фильм режиссера А. Бергункера, созданный на киностудии «Ленфильм» по сценарию А. Борщаговского.

...В свой первый капитанский рейс Петр взял с собой Дашу: не хотелось расставаться с молодой женой, да и матери ее надо было показать — на скромную городскую свадьбу мать не позвали. Не быть на свадьбе единственного сына! От этого и засела в душе Степаниды горькая обида. Поэтому и невестку свою приняла она холодно. Не прижилась Даша у свекрови. Ушла она от нее и устроилась работать на дебаркадер. Не думала она тогда, что ее жизнь на дебаркадере в каюте без замка может возбудить у мужа опасения: «На ветру живешь, на сквозняке... Кто захотел, тот и зашел...» Но это была лишь первая размолвка с мужем. Еще больше огорчило Дашу согласие Петра свезти в город браконьерскую рыбу. Но, много передумав, капитан понял свою ошибку. Он готов честно ответить за минутную слабость...

Главные роли исполняют популярные артисты Ж. Прохоренко и Ю. Каморный.

Историю десятиклассника, которого жажда чего-то необычного привела... в банду преступников, рассказывает фильм **«Случайный адрес»** (8 ч.), созданный на киностудии имени А. Довженко режиссером И. Ветровым. Случай открывает перед Женькой звериную сущность его «дружков», и он помогает их задержать. В картине заняты известные актеры В. Сафонов, Г. Глебов и творческая молодежь.

Узбекский цветной широкоэкранный фильм **«Навстречу тебе»** (7 ч.) режиссера А. Хачатурова — лирическая повесть о любви и нравственной красоте наших современников.

...Случайно встретив Камиля во время отдыха в Крыму, Малахат уже не смогла его забыть. Талантливый архитектор поразил девушку окрыленностью, внутренним горением. Но первые же испытания подорвали веру Камиля в себя, он утратил интерес к жизни и работе. Всеми силами Малахат стремится убедить юношу, что он должен бороться за свои убеждения, за свой проект, так нужный людям...

Широкоэкранный фильм **«Ураган в долине»** (7 ч.) создан режиссером Т. Сабировым на киностудии «Таджикфильм» по сценарию И. Луковского. Главный герой картины Джахонгир Джахонгиров — руководитель крупного совхоза, созданного на целинных землях. Он лелеет мечту переселить своих земляков из горного кишлака на плодородные земли. Казалось бы, преимущества жизни в долине очевидны. Но не так-то просто оторвать людей от насиженных мест. Ведь в долине им все надо начинать сначала, а неизвестное всегда пугает. Но вот сильный циклон уничтожил неокрепшие всходы хлопчатника. Необходим срочный пересев хлопка на огромной территории. Тогда и удалось Джахонгирову убедить молодежь переехать в село. А вслед за ней потянулись и старики...

Переменам, происходящим в сегодняшней латвийской деревне, посвящен цветной широкоэкранный фильм **«Наследники военной дороги»** (8 ч.), поставленный режиссером В. Круминьшем на Рижской киностудии.

Новый секретарь райкома Атис Дунав приступил к работе, когда в районе начался сложный, но необходимый процесс переселения колхозников из хуторов в поселки — жизнь настоятельно требовала объединения двух мелких хозяйств в один колхоз. Много трудностей встало перед Атисом. В их числе — отношения с председателем одного из колхозов Дзидрой Винупе, женщиной, с которой они когда-то были друзьями...

Главные роли исполняют известные артисты Г. Цилинский и Д. Ритенбергс.

Все перечисленные выше фильмы тиражируются и в обычном варианте, на 35- и 16-мм пленке.

Судьбе сельского руководителя в наши дни посвящена и другая картина Рижской киностудии — цветной широкоэкранный фильм режиссера Иманта Кренберга **«Ель во ржи»** (8 ч.).

Когда-то, шестнадцатилетним парнишкой, Арнольд партизанил в этих местах. Потом он стал инженером, привык к ритму городской жизни, но в сорок лет решил

наше приложение ■ наше приложение ■ наше приложение

связать свою судьбу с деревней. Многим этот поступок показался странным, неразумным, не понимает Арнольда и Дагмара — женщина, которую он любит. А дело вот в чем: Арнольд считает, что в деревне сможет принести наибольшую пользу. И он доказывает это.

Киностудия имени М. Горького представлена в августе цветным широкоэкранным фильмом режиссера И. Туманян **«Пятнадцатая весна»** (9 ч.), посвященным памяти юных героев, отдавших свои жизни в борьбе с фашизмом в годы Великой Отечественной войны.

...Фронт все ближе и ближе, но ребятам не верится, что враг может прийти сюда, к ним. Ну, а если придет, что делать им, мальчишкам? Первый, к кому обратился Саша за советом,— секретарь райкома. Между ними происходит большой и серьезный разговор. Да, война — большая беда... Но она пройдет, а мальчишки должны остаться живыми — им строить дальнейшую жизнь страны. Сейчас они могут помочь, собирая всевозможные сведения о противнике, но только без оружия!

И вот фашисты в городе. Ребята начинают выполнять задание райкома. Но однажды пьяный офицер забавы ради на глазах у всех пристрелил девочку. И тут Саша не выдержал. Он решил отомстить и убил этого офицера. Мальчика схватили враги. И когда немецкий майор на допросе спросил его, что бы он сделал, если б его отпустили, Саша ответил: «Сначала бы я надел чистую рубаху, потом выспался — не спал три дня, а потом начал бы все сначала!»

Широкоэкранный фильм **«По собственному желанию»** (7 ч.) поставлен на киностудии «Мосфильм» режиссером Э. Гавриловым по сценарию Г. Бокарева.

...Только через восемь лет вновь встретились друзья детства Костя Баташов и Полина Рязанова. Когда-то Костя хотел поступить в литературный институт, а Полина мечтала о профессии балерины. Теперь он работает на металлургическом заводе, кузнец высшего класса, которым гордится весь коллектив, а она — эстрадная танцовщица и с гастрольной труппой приехала на Костин завод. Костя нашел свое место в жизни, а Полина готова отдать все за партию Жизели... Но она боится ехать на конкурс, к которому допущена. И только любовь Кости помогает девушке добиться победы...

Фильм цветной, выпускается также в обычном варианте, на 35- и 16-мм пленках.

Чехословацкая картина **«Девичья клятва»** (8 ч.) режиссера А. Кахлика — история шестнадцатилетних, которые начинают осматриваться в жизни, переживают свою первую любовь, смятение чувств, мыслей.

Они познакомились летом на уборке хмеля — две девочки, ученицы медицинского училища. И поклялись друг другу в вечной дружбе. Ни один юноша, даже если он понравится одной из них, не должен помешать! Но в жизни все получилось иначе...

В венгерском фильме **«Мертвый край»** (9 ч.) режиссер **И. Гаал исследует** поведение людей, которые попали в чрезвычайные обстоятельства. Среди живописных холмов лежит совершенно вымершая деревня: жителей ее переманили города. Только в одном доме живет молодая пара — Анти и Юли. Что их здесь держит? Они ведь еще молоды, могли бы в любом месте начать новую жизнь. Анти вокруг дома заложил сад с оранжереей, работает еще и в лесничестве, любыми путями старается «выколотить» побольше денег. И жадность приводит его к трагедии.

Югославская картина режиссера Д. Йовановича **«Девушка с мельницы»** (7 ч.) повествует о событиях второй мировой войны.

...Нина и Радован дружили с детства. А потом пришла к ним любовь. Но вот грянула война, проверяющая человеческие характеры. Нина стала партизанкой. О Радоване она долго ничего не знала. И вот однажды они встретились. Оказалось, что Радован возглавляет отряд четников, перешедших на сторону немцев. А рядом с Ниной в отряде — ее настоящий друг, партизан по кличке «Хмурый», тайно любящий девушку и бесконечно преданный своей родине. Только когда его смертельно ранили, он признался Нине в своей любви, которую так долго скрывал.

Кинематография капиталистических стран представлена в августе фильмами Индии, Франции и АРЕ.

Индийский фильм **«Противник»** (9 ч.) режиссера Саятджита Рея рассказывает о положении молодежи в Индии, о проблемах, которые стоят перед нею и волнуют ее.

Французский фильм **«Запрещенные игры»** (9 ч.) создан прогрессивным режиссером Рене Клеманом, хорошо известным советским зрителям. Картина возвращает нас к событиям второй мировой войны. Они переданы через восприятие маленькой девочки, родители которой погибли во время бомбежки. Драматическое в фильме перемежается с юмором, суровость — с нежностью. Фильм «Запрещенные игры» получил Гран-при на Каннском кинофестивале в 1952 году, «Золотого льва» на Венецианском фестивале в 1952 году, «Оскара» в 1953 году.

Фильм АРЕ **«Запретная любовь»** (9 ч.) — мелодраматическая история о том, как между женихом и вдовой матерью невесты возникает взаимное чувство любви. Когда невеста погибает в автомобильной катастрофе, для влюбленных, казалось бы, препятствий больше нет, но между ними стоит память о погибшей...

наше приложение ■ наше приложение ■наше приложение

хроника

ПОДВЕДЕНЫ ИТОГИ КОНКУРСА на лучший сценарий художественного фильма о рабочем классе, проведенного в 1971—1972 годах президиумом ВЦСПС, коллегией Государственного комитета Совета Министров СССР по кинематографии, секретариатом правления Союза кинематографистов СССР и секретариатом правления Союза писателей СССР. Этот конкурс привлек внимание многих киносценаристов, драматургов, писателей и участников литературных объединений, представивших 236 сценариев полнометражных художественных фильмов. Первые премии остались не присужденными. Вторых премий удостоены авторы следующих сценариев: «Встать и уйти?» — кинодраматург Ю. Чибряков (Саратов); «И будет завтра» — драматург Р. Хигерович (Москва); «Время и братья Гуляевы» — инженер А. Эпштейн (Минск). Третьи премии получили «Три четверга» — кинодраматург Л. Чумичев (Свердловск); «Никакая сила на земле» — кинодраматург И. Бондин (Москва); «Развлечение для старичков» — поэт Л. Завальнюк (Москва) и кинорежиссер С. Кулиш (Москва); «Ксения, жена Федора» — журналистка Т. Калецкая (Москва) и журналист А. Гельман (Ленинград). Поощрительными премиями отмечены авторы сценариев «Сестры Петровы» — кинодраматург В. Кудрявцева (Свердловск); «Мое пристанище» — артист А. Белов (Москва); «Заботы каждого дня» — кинодраматург А. Горохов (Москва); «Жизнь и победа» — кинодраматург А. Шлепянов (Москва) и кинорежиссер О. Гвасалия (Тбилиси); «Про Борщева, слесаря-сантехника ЖЭК-2» — студент ВГИКа А. Бородянский.

■

КАК ВСЕГДА, с большим успехом прошла по стране Неделя детского фильма, посвященная дню рождения Всесоюзной пионерской организации имени В. И. Ленина. Ребята посмотрели в эти дни такие картины, как «Чудак из 5-го «Б», «Ох, уж эта Настя!», «Найди меня, Леня», «Красные пчелы» и другие. В лучших московских кинотеатрах состоялись премьеры фильмов «Бесстрашный атаман» — об участии детей в борьбе за Советскую власть на Дону, «Великие голодранцы» — о сельских комсомольцах 20-х годов, «Спасенное имя» — о славных делах молдавских пионеров», «Сломанная подкова»,— по мотивам произведений Жюля Верна, «Всадник без головы» по Майн Риду.

Главный приз Недели «Алая гвоздика» завоевала картина белорусских кинематографистов «Зимородок». Она признана лучшим детским фильмом года.

■

В СВЕРДЛОВСКЕ прошел Всероссийский конкурс документальных фильмов о пионерах и молодежи, организованный ЦК ВЛКСМ и Госкино РСФСР. Жюри под председательством кинорежиссера Е. Учителя просмотрело более двадцати фильмов. Первый приз ЦК ВЛКСМ и Госкино РСФСР завоевала картина Новосибирской студии кинохроники «Под знаком Сигмы» — о юных физиках и математиках, второй — вручен фильму Дальневосточной студии кинохроники «Из рода Улукиткана», третий — картине Ленинградской студии документальных фильмов «Дружба—фройндшафт».

■

В ВИЛЬНЮСЕ по программе Всесоюзного фестиваля советской молодежи (это один из этапов подготовки к Международному форуму молодежи и студентов в Берлине) прошел Всесоюзный конкурс любительских фильмов, организованный ЦК ВЛКСМ и Союзом кинематографистов СССР. На это соревнование было представлено более сорока кинокартин. Победители его — фильмы «Пять тысяч тонн над головой» московского инженера Э. Буркова, «Дубы хранят память» и «Бесконечная борозда» инженера А. Райлы, врача В. Лаумакиса и журналиста С. Побединскаса из Кедайнской студии «Мегеяс», «У родного крыльца» и «Легенда» группы кинолюбителей из Кишиневского дворца пионеров и школьников, «О чем поют родники» любительской народной студии Дагестана.

■

НА ПОВЕСТКЕ ДНЯ очередного пленума Союза кинематографистов СССР стоял вопрос «Кинопублицистика и современность».

Доклад на эту тему сделал секретарь правления Союза кинорежиссер Р. Кармен. В прениях выступили режиссеры А. Медведкин, В. Цеслюк, Л. Кристи, Г. Франк, А. Видугирис, Г. Жвания, И. Беляев, профессор ВГИКа А. Головня, первый секретарь горкома КПСС г. Набережные Челны Р. Беляев, критики А. Новогрудский, С. Дробашенко, журналисты Г. Боровик и другие.

В Постановлении, принятом Пленумом, говорится об ответственных задачах советской кинопублицистики в коммунистическом воспитании трудящихся в идеологической борьбе на мировом экране.

Пленум выразил уверенность, что кинематографисты, работающие на студиях документального кино и телестудиях, сумеют, выполняя указания партии, поднять кинопублицистику и киноинформацию на новый, более высокий уровень.

28-Й ГОДОВЩИНЕ освобождения Чехословакии от фашистских захватчиков был посвящен фестиваль фильмов, созданных в 1972 году на киностудиях Праги и Братиславы. Этот показ проходил в московском кинотеатре «Мир». В программу его были включены работы Я. Лацко «Человек на мосту» — об эпизодах борьбы против фашистов, И. Томана «Пути мужчин» — о коллективизации в одной из чешских деревень, психологическая драма Й. Маха «Человек не одинок», приключенческая лента С. Черны «Черный волк» и фильм А. Кахлика «Мы — противные девчонки».

■

УЗБЕКСКИЙ КИНОРЕЖИССЕР Камиль Ярматович Ярматов за выдающиеся заслуги в развитии многонациональной советской кинематографии и в связи с семидесятилетием со дня рождения удостоен высокого звания Героя Социалистического Труда. Ему вручены орден Ленина и золотая медаль «Серп и Молот». Первой работой в кино выпускника Института инженеров железнодорожного транспорта, а затем ВГИКа был фильм «Далеко на границе», созданный в начале 30-х годов. Недавно на наши экраны вышла картина «Гибель Черного консула», завершившая кинотрилогию о социалистической революции в Туркестане. Все фильмы Ярматова — масштабные, яркие — рассказывают о людях, беззаветно преданных великой идее освобождения народа. Создатель широко известного фильма «Всадники революции» — о конниках армии Фрунзе — сам был в их рядах, сражаясь против войск эмирата и банд басмачей. Сейчас режиссер К. Ярматов работает над картиной об узбекской поэтессе Надире, современнице А. С. Пушкина.

■

ДВАДЦАТЬ ТЫСЯЧ ЧЕЛОВЕК ответили на вопросы ежегодной анкеты журнала «Советский экран». Сейчас подведены и проанализированы итоги этого всесоюзного зрительского опроса.

Лучшими фильмами минувшего года названы «А зори здесь тихие...» и «Укрощение огня». Включение в первую десятку лучших работ картин «Последний штурм», «Битва за Берлин», «Адъютант его превосходительства», «Комитет 19-ти», «Русское поле», «Белая птица с черной отметиной», «Пришел солдат с фронта», «Ох, уж эта Настя!» говорит о взыскательности массовой аудитории, возросшей требовательности при оценке произведений киноискусства.

наше приложение ■ наше приложение ■ наше приложение

В других лентах об отдельных проблемах физики зрителю открываются в увлекательном повествовании плоды напряженного труда ученых («Прометеи нового века», «Плазма позирует», «Что такое теория относительности?», «Путь к антивеществу» и др.). Две последние картины поставили авторов перед сложной проблемой: как рассказать о том, чего нельзя увидеть? Ну, например, раскрыть теорию относительности или поведать об антимире, который потому и «анти», что его не существует в нашем мире? Здесь на помощь приходят фантастические возможности кино, которое совсем недавно само было «чудом XX века». Антимир раскрывается в мультперсонажах, оживших сказочных образах.

Этой же сложной проблеме посвящен и фильм «Этот правый, левый мир» режиссера С. Райтбурта. Но в нем есть и еще одна характерная черта. Картина знакомит нас с ученым, который рассказывает историю открытий, приведших к осознанию существования антимира. Ученый подводит зрителя к одной закрытой двери за другой, «открывает» их и... обнаруживает новые преграды. И зритель проделывает тот путь, который прошли ученые, он приобщается к самому процессу научного творчества, сопряженного с последовательным «отмыканием» закрытых дверей, которые воздвигает природа. Так методика научного исследования, свойственная именно этой науке, становится и принципом кинематографического повествования.

Не случайно в лентах, посвященных биологии, на первый план выходит эксперимент, хотя и здесь присутствуют элементы обзора. В картине «На границе жизни» (режиссер П. Зиновьев) повествование о вирусах позволяет авторам не только сообщить нам о новых открытиях вирусологии, но и поразмышлять о борьбе с заболеваниями, о путях использования достижений советских и зарубежных ученых. Устремления кинематографистов в разработке биологических проблем характеризуется названиями лент: «В глубины живого», «От клетки к живому организму», «Вторжение в клетку» и др. Вслед за наукой кинематографисты обращаются к актуальным, еще не решенным проблемам. Картина «Шифр «Альфа-Тета» режиссера В. Архангельского знакомит зрителей с проблемой, многие века занимавшей умы людей, но лишь ныне ставшей предметом научного изучения: как рождается в голове человека мысль. Авторы занимательно излагают то направление поиска, которым идут ученые. Фильм не дает готовых выводов, ибо нет их еще в руках ученых, он оставляет зрителям простор для самостоятельных размышлений.

Кинематографисты берут зрителей в соучастники их собственных размышлений о проблемах науки, о значении науки в нашей жизни. Таков ныне образ научно-популярного фильма. Достойным примером может служить творчество кинорежиссера Ф. Соболева, лауреата Государственной премии прошлого года.

«Язык животных». Режиссер Ф. Соболев

В начале его фильма «Язык животных» говорится: «Мы с удивлением открываем глаза на мир, который считали давно открытым». Эти слова во многом могли бы стать программными для творчества Ф. Соболева. Он ищет неоткрытое, неосмысленное в уже давно известном, даже в нас самих. Например, в картине «Семь шагов за горизонт» перед нами открываются неисчерпаемые возможности человеческого мозга. В «Языке животных» кинематографисты показывают порой неуловимые средства общения, которые изобрела природа для своих творений: муравьев, птенцов, дельфинов, обезьян... Продолжением разговора о разумности живого на земле стала картина «Думают ли животные?». Мы замечаем, как даже из названий картин уходит «псевдонаучность». Нам предлагается осуществить удивительно увлекательное путешествие по проблемам, которые могли бы звучать как «сенсационные», если бы повествование о них не носило строго научного характера. И органичным был следующий шаг — исследование основ структуры уже не природы, а нашего общества в картине «Я и другие». С открытием новых тем и проблем меняется и методика изложения материала в фильме. Уже в лентах «Язык животных», «Семь шагов за горизонт», «Думают ли животные?» авторы не столько излагали известные факты, сколько демонстрировали эксперименты, результаты которых помогали рождению в умах зрителей соответствующих выводов. Путь, который предлагается в этих работах,— от созерцательной информации к драматизированному показу научного процесса,— позволяет приобщиться к постижению научной истины. В картине «Я и другие» объектом эксперимента становимся мы сами — человек в обществе. Зритель не только знакомится с новой наукой — социальной психологией, он обретает конкретное знание, которое, возможно, поможет ему в жизни.

«Человеческий аспект» интереса кинематографистов, работающих в научном кино, сказывается и в пристальном внимании к

«Повесть о лесном великане». Режиссер А. Згуриди

людям, отдавшим жизнь науке. Среди этих лент — этюды, в которых делалась попытка дать зрителю почувствовать романтику научного поиска, скрытую поэзию труда ученого. Фильмы так и назывались: «Химики» (режиссер В. Виноградов), «Физики» (режиссер И. Коловский). Очень любопытен этот путь не рационального, а эмоционального восприятия научной деятельности.

Иной дорогой идут кинематографисты, которые сосредоточивают внимание на отдельной фигуре маститого ученого и позволяют зрителю в той или иной степени проникнуть в мир его мыслей и образ жизни. Фильмы-портреты «Один Тамм» (режиссер М. Таврог), «Дни доктора Березова» (режиссер В. Архангельский) и др. неизбежно сближаются с поисками документалистов. Не случайно в одной из предыдущих статей мы рассматривали как значительное достижение документального кино картину «Николай Амосов», появившуюся на студии научно-популярных фильмов. Действительно, трудно уловить ту грань, где кончается повествование о человеке как личности и начинается рассказ о научной его деятельности. Ученый — это ведь не должность, а сущность человека.

Так же неизбежен «человеческий ракурс» в рассказе о людях искусства. Вот на экране известный балетмейстер К. Голейзовский рассказывает о своих постановках и мастерах балета («Размышления о балете» режиссера Ю. Альдохина). Перед зрителем возникает не только напряженность труда балерин, но и одухотворенность их творчества, полет фантазии балетмейстера, его высокая культура и эрудиция. На этом скрещении поэтической образности искусства балета, переданной в выразительной и изобретательной кинематографической пластике, и внимательного наблюдения за буднями, напряженной трудовой повседневностью, без которой нет мастерства в балете, построены и другие ленты Ю. Альдохина: «Сочинение танцев», «Мир танца» и др. Выразительными портретами мастеров искусства стали картины «Дмитрий Шостакович» (режиссер А. Гендельштейн), «Эффект Кулешова» (режиссер С. Райтбург) и др. В них человеческие и творческие биографии известных деятелей искусства становятся поводом для размышления о путях самого искусства (музыки, кинематографа и т. д.). Так же как и ленты, посвященные научным проблемам, искусствоведческие фильмы открывают зрителям не только новые, неизвестные страницы истории искусства, но и побуждают к раздумьям о сегодняшних взаимоотношениях человека и культуры.

Аристотель когда-то сказал, что наука начинается с удивления. Есть область, которая никогда не перестает нас удивлять,— это природа и «наши меньшие братья». Иногда они становятся предметом научного исследования. Но научно-популярные фильмы помогают нам удовлетворить и простую любознательность. Именно потому неизменным успехом пользуется «Альманах кинопутешествий», которым много лет руководил В. Шнейдеров, и другие фильмы так называемого географического жанра. Каждый из нас ощущает себя жителем Земли и потому пристально вглядывается в картины удаленных уголков ее, экзотические пейзажи и страницы быта незнакомых народов. Вечный, неиссякаемый интерес вызывает и жизнь животного мира, населяющего нашу планету. Признанные мастера, овладевшие удивительным секретом, позволяющим открывать великие тайны природы,— режиссеры А. Згуриди и Б. Долин. Природа живет в их лентах полнокровной самостоятельной жизнью. «Лесная симфония», «Слепая птица», «Серый разбойник», «Черная гора», «Зачарованные острова» и другие ленты рассказывают о тайнах природы художественно-научными средствами. Выразительная, увлекательная форма подачи материала делает эти картины особенно доступными маленьким зрителям, развивает в них чувство сопричастности природе, ответственности за ее сохранение.

* * *

Наука шагает семимильными шагами, она стала в XX веке одним из основных факторов развития человеческого общества. Помочь в постижении научных открытий, приблизить к обычному человеку напряженный ритм научного поиска — задачи современного научно-популярного кино.

Г. ПРОЖИКО,
кандидат искусствоведения

АФОКАЛЬНЫЕ ПРОЕКЦИОННЫЕ НАСАДКИ

Афокальными, или телескопическими, называются такие оптические системы, где параллельный пучок, поступающий в систему, выходит из нее также параллельным пучком.

К такого типа системам относятся зрительные трубы, бинокли, прицелы и т. д. Кроме того, телескопические системы входят в состав многих лабораторных измерительных и контрольных приборов.

Принцип устройства телескопической системы вытекает из двух требований:

1) телескопическая система предназначается для наблюдения за далекими предметами (визирование на цели, наблюдение за звездами и т. д.), находящимися на больших расстояниях (в бесконечности);

2) телескопическая система — прибор, работающий непосредственно либо с глазом наблюдателя, либо с положительной оптической системой (например, объективом).

Простейшая телескопическая система состоит из двух компонентов: объектива *I* и окуляра *II*, причем задний фокус объектива совпадает с передним фокусом окуляра (рис. 1).

Для телескопических систем угловое или видимое увеличение Γ постоянное и не зависит от расстояния до предмета:

$$T = -\frac{f_1^1}{f_2^1} = -\frac{D}{D^1} = \frac{fg\omega^1}{fg\omega},$$

где $f\,^1_1$ — фокусное расстояние объектива;

$f\,^1_2$ — фокусное расстояние окуляра;

D — входной зрачок телескопической системы;

D' — выходной зрачок системы;

ω' — угол, под которым виден предмет через телескопическую систему;

ω — угол, под которым виден предмет без телескопической системы (см. рис. 1).

Оптическая система афокальна, если сила ($\varphi = \frac{1}{f^1}$) ее равна нулю (предмет и изображение находятся в бесконечности), а фокусное расстояние равно бесконечности.

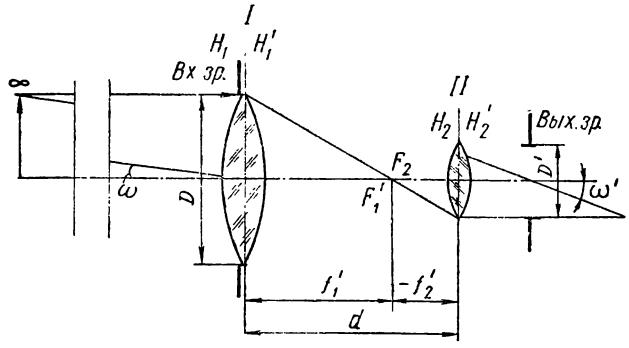

Рис. 1:
I — объектив телескопической системы; *II* — окуляр телескопической системы

Характерной особенностью телескопической системы является равенство нулю оптического интервала Δ, который определяется так:

$$\Delta = d - f\,^1_1 - f\,^1_2$$

или $d = f\,^1_1 + f\,^1_2$,

где $f\,^1_1$ — заднее фокусное расстояние объектива;

$f\,^1_2$ — заднее фокусное расстояние окуляра (см. рис. 1).

Объектив и окуляр телескопической системы могут состоять из нескольких линз, однако эквивалентные фокусные расстояния их должны удовлетворять приведенному выше условию.

Имеются два вида телескопических афокальных систем:

а) система Кеплера, где в качестве окуляра применена положительная оптическая система;

б) система Галилея, где в качестве окуляра применена отрицательная оптическая система.

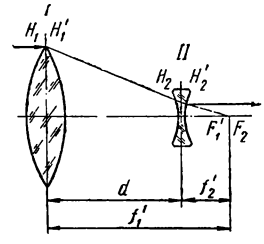

Рис. 2

Видимое увеличение зрительной трубы Кеплера отрицательное, поэтому рассматриваемое изображение — перевернутое. Для устранения этого недостатка между объективом и окуляром помещают дополнительную оборачивающую систему. Кроме того, труба Кеплера при равных основных параметрах длиннее трубы Галилея.

Характерной особенностью зрительной трубы Галилея является то, что длина трубы всегда меньше фокусного расстояния ее объектива (рис. 2):

$$d = f'_1 - f'_2 ,$$

а видимое увеличение

$$\Gamma = -\frac{f'_1}{f'_2}$$ — положительно. Система Галилея дает прямое, увеличенное или уменьшенное, изображение наблюдаемых предметов.

Как показано на рис. 2, в системе Галилея в точке совмещения фокусов первого и второго компонентов пересекаются не сами лучи, а только их продолжение, поэтому действительного изображения удаленного предмета, образуемого объективом в фокальной плоскости окуляра, не получается.

Схема трубы Галилея используется в основном в биноклях с небольшим увеличением (2—8^x) и с полем зрения 20—5°, в визирах фотоаппаратов, насадках для фотообъективов и кинообъективов — с увеличением 0,5—2^x и полем зрения 60—30°.

При наблюдении за предметами, расположенными на конечном расстоянии, изображение, даваемое объективом телескопической системы, выходит из фокальной плоскости; при этом телескопичность системы нарушается ($\Delta \neq 0$), а расстояние d между объективом и окуляром увеличивается (при применении телескопической системы расстояние до предмета должно быть значительным).

Поскольку афокальная система не меняет направления падающих на нее лучей, сама она не дает изображения и может применяться в совокупности с положительными системами — глазом наблюдателя или объективом.

Если в афокальной системе величины фокусных расстояний объектива и окуляра неодинаковы ($\Gamma \neq 1$), то такая система будет изменять масштаб изображения. Исходя из вышеизложенного, при использовании перед любой положительной системой афокальной телескопической насадки можно изменять масштаб изображения, даваемого этой положительной системой.

По этому принципу построены оптические системы, служащие для показа широкоэкранных и широкоформатных фильмов, а также для изменения фокусного расстояния проекционного объектива, используемого одновременно для демонстрации как обычных, так и широкоэкранных фильмов. Так как в указанных выше случаях необходимо увеличить масштаб изображения на экране, телескопическая система ставится в обратном ходе лучей, т. е. отрицательный компонент направлен в сторону экрана (рис. 3) и характеризуется обратной величиной видимого увеличения K:

$$K = \frac{1}{\Gamma}.$$

Анаморфотные афокальные оптические системы в отличие от сферических афокальных систем имеют две плоскости симметрии — вертикальную и горизонтальную, а также различные в этих плоскостях масштабы изображения.

В кинематографии применяются анаморфотные системы, состоящие из линз с цилиндрическими поверхностями, причем образующие всех цилиндрических поверхностей параллельны друг другу. Анаморфотная насадка представляет собой афокальную телескопическую систему, построенную по принципу зрительной трубы Галилея (с различными по фокусному расстоянию двумя компонентами) и предназначенную для изменения масштаба изображения в горизонтальной плоскости при применении проекционного объектива. Первый компонент анаморфотной насадки (со стороны экрана) является отрицательной системой, а второй — положительной. Так как образующие цилиндрических линз расположены вертикально, видимое увеличение в вертикальной плоскости $\Gamma_в$ равно единице:

$$K = \frac{1}{\Gamma_в} = 1;$$

в горизонтальном сечении $\Gamma_г = 2$:

$$K = \frac{1}{\Gamma_г} = \frac{f'_1}{f'_2} = 0{,}5,$$

где f'_1 — заднее фокусное расстояние отрицательного (к экрану) компонента;

f'_2 — заднее фокусное расстояние положительного (к объективу) компонента.

Таким образом, анаморфотная цилиндрическая насадка изменяет фокусное расстояние применяемого с ней сферического проекци-

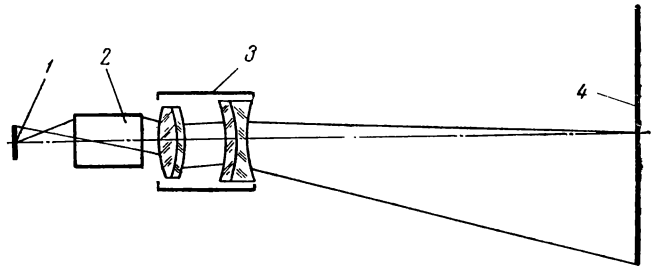

Рис. 3:
1 — кадр фильма; *2* — проекционный объектив; *3* — сферическая афокальная насадка; *4* — экран

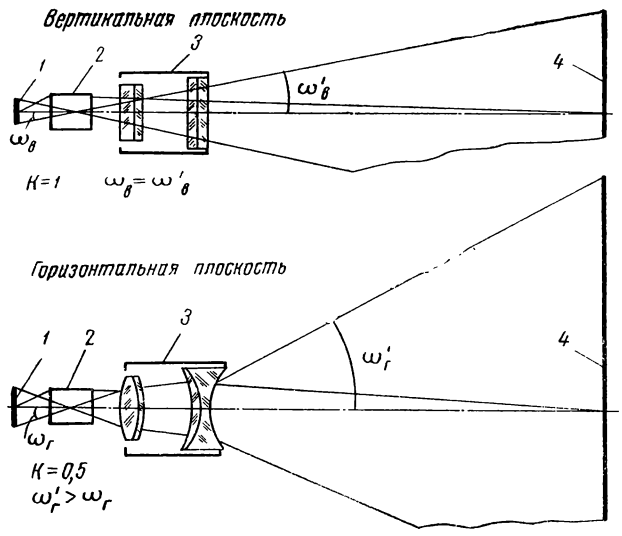

Рис. 4:

1 — кадр из широкоэкранного фильма; *2* — проекционный объектив; *3* — анаморфотная насадка; *4* — экран

онного объектива только в горизонтальной плоскости в K раз.

На рис. 4 показаны принципиальная схема анаморфотной насадки и ход лучей в горизонтальной и вертикальной плоскостях проекционной системы насадка+проекционный объектив, применяемой для демонстрации широкоэкранных фильмов.

Телескопические афокальные насадки в основном служат для изменения масштаба изображения, получаемого через сферическую положительную систему, а тем самым и для изменения фокусного расстояния этой положительной системы.

По этому принципу построены широкоформатные объективы, используемые при демонстрации 70-*мм* фильмов. Для обеспечения требуемой равномерности освещенности экрана при проекции 70-*мм* фильмов необходимо иметь объективы с большими размерами входного зрачка со стороны кадрового окна кинопроектора. Как известно, диаметр входного зрачка проекционного объектива определяется отношением фокусного расстояния объектива к знаменателю относительного отверстия n (относительное отверстие $1 : n$). При короткофокусных объективах величина входного зрачка значительно меньше диагонали проецируемого 70-*мм* фильма, что затрудняет создание осветительных систем мощных кинотеатров. Увеличение входного зрачка объектива могло быть выполнено либо увеличением относительного отверстия объектива, что привело бы к ухудшению качества изображения, либо к использованию сложной оптической системы, представляющей собой совокупность афокальной сферической насадки с положительной оптической системой.

В проекционных объективах, применяемых в настоящее время в кинопроекторах КПК-15, КП-30, КПК-30 и КП-50, используются объективы сложной конструкции, в которые встроена афокальная телескопическая насадка с К-0,7, что дало возможность использовать более длиннофокусные объективы с большими входными диаметрами линз.

При проекции обычных и широкоэкранных фильмов добиваются получения на экране одинаковых по высоте изображений. Для достижения одной высоты экрана при неодинаковых высотах кадра обычного (15,2 *мм*) и широкоэкранного (18,1 *мм*) фильма необходимо использовать различные по фокусным расстояниям объективы. Смена объективов при переходе от одного вида проекции к другому приводит чаще всего (если на кинопроекторе не предусмотрена быстрая смена оптики) к изменению резкости проецируемого фильма.

Для этого необходимо наличие двух объективов, обладающих хорошим качеством изображения, т. е. сложной конструкции и дорогостоящих. При использовании одного объектива можно добиться изменения фокусного расстояния объектива применением афокальной телескопической системы. В этом случае при обычной и широкоэкранной проекции обеспечивается постоянство резкости изображения, уменьшается стоимость проекционной оптики, так как шестилинзовый объектив для обычной проекции заменяется четырехлинзовой насадкой, и упрощается переход от одного вида проекции к другому.

Такого типа система используется в кинопроекторе «Ксенон-1М», где совместно с одним объективом-анастигматом для обычной и широкоэкранной проекции используется афокальная сферическая насадка 20С-33 и в кинопроекторе «Ксенон-5У», где с одним объективом для обычной, широкоэкранной и широкоформатной проекции используется сферическая насадка 20С-43.

Анаморфотные и афокальные сферические насадки имеют кольцо дальности. С помощью этого кольца меняется величина воздушного промежутка α между компонентами насадки и обеспечивается постоянство резкости изображения на экране. В этом случае при смене насадок нет необходимости перефокусировывать объектив.

Чтобы насадка не уменьшала световой поток кинопроектора, входной зрачок ее должен быть равен выходному зрачку объектива или быть больше него, поэтому насадки рассчитываются на определенный диапазон фокусных расстояний объектива и его относительное отверстие.

Л. БЕЛЯЕВА

ПРИВЯЗКА ТИПОВЫХ КИНОТЕАТРОВ К КОНКРЕТНЫМ УЧАСТКАМ СТРОИТЕЛЬСТВА

Типовые проекты зданий и сооружений разрабатываются в целях обеспечения строительства высококачественной проектной документацией, предусматривающей наиболее эффективное использование капитальных вложений, широкое внедрение индустриальных методов строительства, достижение высоких эксплуатационных качеств зданий и сооружений. Типовые проекты могут неоднократно применяться для строительства аналогичных объектов после привязки их к конкретным условиям строительной площадки, что значительно сокращает и удешевляет стоимость проектирования и строительства.

Разработка индивидуальных проектов и повторное их применение допускается только в случаях, когда на указанные объекты отсутствуют действующие типовые проекты.

Индивидуальные проекты кинотеатров разрабатываются для обеспечения высокого качества архитектурно-пространственных решений в наиболее ответственных участках застройки, а также при отсутствии или невозможности применения типовых проектов. Разработка индивидуальных типовых проектов кинотеатров со зрительными залами свыше 1200 мест разрешается по ходатайству заказчика Госгражданстроем, а кинотеатров с залами меньшей вместимости — Госстроями союзных республик.

Анализ строительства кинотеатров у нас в стране показывает, что большинство из них сооружается по типовым проектам (95÷97% общего количества).

Основным документом, регламентирующим правила привязки типовых проектов кинотеатров к конкретным площадкам строительства, является «Временная инструкция по разработке проектов и смет для жилищно-гражданского строительства» (СН—401—69), введенная в действие с 1 января 1970 года.

Указанная инструкция устанавливает содержание, состав, порядок разработки, согласования и утверждения проектов и смет для жилищно-гражданского строительства в городах, поселках и сельской местности.

Разработка технической документации с использованием типовых или повторно применяемых индивидуальных проектов, которая называется проектом привязки, должна осуществляться для строительства кинотеатров в одну стадию — техно-рабочий проект.

Проекты привязки технически сложных зданий кинотеатров, а также проекты привязки крупных кинотеатров с внесением значительных изменений в типовые решения могут разрабатываться в две стадии: технический проект и рабочие чертежи.

Установлено, что Госстрои союзных республик, начальники управлений и отделов по делам строительства и архитектуры Советов Министров автономных республик, крайисполкомов и облисполкомов, главные архитекторы Москвы, Ленинграда, столиц союзных и автономных республик, краевых и областных центров могут разрешать проектным организациям при привязке ими типовых проектов кинотеатров к конкретным участкам строительства вносить изменения в эти типовые проекты без изменения основной конструктивной схемы и технико-экономических показателей в части:

замены типовых сборных железобетонных конструкций монолитными или сборными железобетонными конструкциями, производство которых освоено в районе строительства;

замены конструкций и материалов стен зданий, исходя из возможности и целесообразности;

отделки и оформления фасадов кинотеатров, а также применения в особых случаях штукатурки для зданий, строящихся из кирпича или местного камня.

В случаях, когда какие-либо виды оборудования сняты с производства, или к началу строительства изменились конструкции, нормы и правила, проектная организация должна вносить изменения в рабочие чертежи типовых проектов при их привязке. Коррективы вносятся проектной организацией, привязывающей типовой проект к местным условиям, без согласия проектной организации — автора проекта.

Проект привязки кинотеатра выполняется проектной организацией — генеральным проектировщиком на основании договора, заключенного в соответствии с «Правилами о договорах на выполнение проектных и изыскательских работ» с организацией — заказчиком проекта, являющейся распорядителем средств, выделенных для этих работ.

Генеральный проектировщик несет ответственность за комплексную разработку проекта и сметы в установленные сроки и высокого качества, а также технико-экономические показатели проекта.

Заказчик проекта несет ответственность за правильное и своевременное представление проектным организациям исходных данных для проектирования в сроки, предусмотренные графиком, прилагаемым к договору на выполнение проектных работ и за финансирование проектных работ.

Генеральный проектировщик несет ответственность за комплексную разработку проекта и сметы в установленные сроки и высокого качества, а также за технико-экономические показатели проекта.

Заказчик проекта несет ответственность за правильное и своевременное предоставление проектным организациям исходных данных для проектирования в сроки, предусмотренные графиком, прилагаемым к договору.

Продолжительность разработки технической документации устанавливается в соответствии с утвержденными Госстроем СССР нормами продолжительности проектирования СН 283—64.

Продолжительность проектирования отражается в графиках, прилагаемых к договорам на выполнение проектных работ.

Проект привязки кинотеатра осуществляется на основании утвержденного задания на проектирование, составленного заказчиком проекта при участии проектной организации, которой поручается разработка технической документации.

Участие проектной организации в составлении задания входит в комплекс работ технического (техно-рабочего) проекта.

Задания на проектирование проектов привязки кинотеатров к конкретным участкам строительства должны быть согласованы заказчиками при участии проектных организаций с соответствующими органами исполкомов Советов депутатов трудящихся и строительными организациями. Срок рассмотрения заданий согласовывающими инстанциями не должен превышать 10 дней с момента их представления.

Задания на проектирование кинотеатров утверждаются:

для зданий, технические (техно-рабочие) проекты которых должны утверждаться Советом Министров союзной республики (сметная стоимость 2,5 млн. руб. и выше),— Госкино республики или исполкомами Совета депутатов трудящихся;

для зданий, технические (техно-рабочие) проекты которых должны утверждаться Госкино союзных республик, а также исполкомами Советов депутатов трудящихся,— теми же Госкино и исполкомами.

ИСХОДНЫЕ ДАННЫЕ, ПРИЛАГАЕМЫЕ К ЗАДАНИЮ НА ПРОЕКТИРОВАНИЕ

1. Архитектурно-планировочное задание главного архитектора города (района).

2. Документация об отводе земельного участка.

3. Материалы топогеодезической съемки участка строительства.

4. Данные о геологических и гидрогеологических условиях участка строительства.

5. Технические условия на присоединение к внешним инженерным сетям и сооружениям.

6. Имеющиеся материалы по существующей сохраняемой застройке и зеленым насаждениям.

7. Имеющиеся материалы по подземным сооружениям, подземным и надземным коммуникациям.

8. Материалы инвентаризации, оценочные акты и решение Исполкома Совета депутатов трудящихся о сносе и характере компенсации за сносимый жилой фонд.

Примечание. Материалы, указанные в пп. 3—8, могут представляться заказчиком после утверждения задания на проектирование.

Технический или техно-рабочий проект, как уже было сказано выше, разрабатывается на основании утвержденного задания на проектирование.

Утвержденный технический проект является основой для разработки рабочих чертежей.

Вопросы, решаемые при разработке технической документации на привязку типовых кинотеатров на стадии технического проекта:

а) решение генерального плана участка с размещением основных зданий, вспомогательных зданий и сооружений, площадок различного назначения, озеленения, проездов, малых архитектурных форм, а также цветовое решение фасада;

б) выбор предусмотренных типовым проектом вариантов архитектурно-планировочных и конструктивных решений, а также инженерного оборудования;

в) определение отметок зданий и сооружений и привязки их к топографической основе;

г) определение размеров и глубин закладки фундамента и связанных с этим конструктивных мероприятий, необходимых для данных геологических и гидрогеологических условий строительной площадки; в случае необходимости — изменение конструкции фундамента;

д) переработка первого и цокольного этажей и подвала (подполья) в связи с привязкой проекта к участку;

е) внесение в соответствии с действующими положениями изменений в архитектурно-планировочные и конструктивные решения, а также в решения инженерного оборудования примененного проекта;

ж) решение присоединений к сетям и устройствам водоснабжения, канализации, теплоснабжения, электроснабжения, газоснабжения, связи и другим инженерным коммуникациям;

з) составление сметной документации;

и) составление проекта организации строительства.

ВОПРОСЫ, РЕШАЕМЫЕ ПРИ РАЗРАБОТКЕ ТЕХНИЧЕСКОЙ ДОКУМЕНТАЦИИ НА ПРИВЯЗКУ ТИПОВЫХ КИНОТЕАТРОВ НА СТАДИИ РАБОЧИХ ЧЕРТЕЖЕЙ

а) разработка рабочих чертежей генерального плана участка;

б) разработка рабочих чертежей фундамента и связанных с этим дополнительных конструктивных мероприятий, необходимых для данных геологических и гидрогеологических условий строительной площадки;

в) переработка в случае необходимости проекта, связанная с изменениями архитектурно-планировочных и конструктивных решений, а также решений инженерного оборудования, введенных в примененный проект;

г) корректировка и доработка рабочих чертежей применяемого проекта в соответствии с утвержденным техническим проектом привязки;

д) разработка узлов примыкания к сетям и устройствам водоснабжения, канализации, теплоснабжения, электроснабжения, газоснабжения, связи и другим инженерным коммуникациям;

е) составление проекта производства работ (выполняется строительной или проектной организацией по заказу строительной организации и отдельному договору).

Техно-рабочий проект представляет собой технический проект, совмещенный с рабочими чертежами.

ВОПРОСЫ, РЕШАЕМЫЕ ПРИ РАЗРАБОТКЕ ТЕХНИЧЕСКОЙ ДОКУМЕНТАЦИИ НА ПРИВЯЗКУ ТИПОВЫХ КИНОТЕАТРОВ НА СТАДИИ ТЕХНО-РАБОЧЕГО ПРОЕКТА

а) выбор предусмотренных типовым проектом вариантов архитектурно-планировочных и конструктивных решений, а также инженерного оборудования;

б) определение отметок зданий и сооружений и привязка их к топографической основе;

в) переработка первого и цокольного этажей и подвала (подполья) в связи с привязкой проекта к участку;

г) разработка чертежей генерального плана участка;

д) разработка чертежей фундамента и связанных с этим дополнительных конструктивных мероприятий, необходимых для данных геологических и гидрогеологических условий строительной площадки;

е) переработка в случае необходимости проекта, связанная с изменениями архитектурно-планировочных и конструктивных решений, а также решений инженерного оборудования, введенных в примененный проект;

ж) разработка узлов примыкания к сетям и устройствам водоснабжения, канализации, теплоснабжения, электроснабжения, газоснабжения, связи и другим инженерным коммуникациям;

з) составление сметной документации;

и) составление проекта производства работ (выполняется строительной или проектной организацией по заказу строительной организации и отдельному договору).

Проекты привязки типовых кинотеатров, предназначенных для конкретных строительных площадок, должны согласовываться с соответствующими органами исполкомов Советов депутатов трудящихся.

ПРИМЕРНЫЙ СОСТАВ ПРОЕКТА ПРИВЯЗКИ ТИПОВЫХ КИНОТЕАТРОВ

I. Технический проект

1. Общая часть типового проекта кинотеатра (при отсутствии общей части — паспорт и листы привязки типового проекта или аналогичная документация повторно применяемого индивидуального проекта), привязанная к конкретным условиям строительства.

2. Чертежи архитектурно-планировочных и конструктивных изменений, а также изменений в части инженерного оборудования, внесенных в привязываемый проект здания.

3. Архитектурно-планировочные чертежи с внутриплощадочными инженерными сетями и благоустройством, необходимые для строительства на конкретном участке.

4. Эскиз цветового решения фасада.

5. Проект организации строительства.

6. Сметная документация.

7. Пояснительная записка.

II. Рабочие чертежи

8. Комплект рабочих чертежей применяемого проекта, привязанных к конкретным условиям строительства.

9. Дополнительные чертежи, связанные с изменением архитектурно-планировочных и конструктивных решений, а также решений инженерного оборудования привязываемого проекта здания.

10. Архитектурно-планировочные чертежи с внутриплощадочными инженерными сетями и благоустройством, необходимые для осуществления строительства на конкретном участке.

11. Паспорт цветового решения фасадов.

III. Техно-рабочий проект

Проект должен иметь материалы, указанные в пп. 1, 5, 6, 7 состава проекта привязки на стадии технического проекта, и содержать всю проектную документацию, указанную в составе проекта привязки на стадии рабочих чертежей.

На согласование проекты представляют заказчики (или по их поручению — проект-

ные организации). Защита проектов в согласовывающих инстанциях — обязанность проектных организаций.

Смета на строительство до утверждения согласовывается со строительной организацией. Согласование сметы со строительной организацией — генеральным подрядчиком производится заказчиком проекта с участием проектной организации.

Установлено, что согласование проектов не должно превышать 30 дней при сметной стоимости строительства до 2,5 млн. руб. и 45 дней — при сметной стоимости 2,5 млн. руб. и выше.

Проекты привязки типовых кинотеатров утверждаются по стройкам сметной стоимостью 2,5 млн. руб. и выше Советами Министров союзных республик, а по стройкам сметной стоимостью до 2,5 млн. руб.— в порядке, ими установленном.

Рабочие чертежи, разработанные в соответствии с утвержденными техническими проектами, согласованию не подлежат.

Проекты представляются на утверждение заказчиками, защита их — обязанность проектных организаций.

К проектным материалам, представляемым на утверждение, должны прилагаться задание на проектирование, все исходные данные для проектирования и документы, подтверждающие согласование отдельных вопросов.

Техно-рабочие проекты и рабочие чертежи привязки кинотеатров выдаются заказчику проектной организацией в четырех экземплярах. Однако в тех случаях, когда отдельные виды строительных или монтажных работ выполняются одной субподрядной строительной организацией, они на эти виды работ выдаются в шести экземплярах, а если эти работы выполняются несколькими субподрядными организациями,— то из расчета по два экземпляра на каждую из этих организаций. Дополнительные экземпляры (сверх четырех) выдаются проектной организацией за дополнительную оплату их заказчикам за счет лимита на проектные работы.

В соответствии с Директивами XXIV съезда КПСС по пятилетнему плану развития народного хозяйства СССР на 1971—1975 годы киносеть должна получить дальнейшее развитие.

Знание правил привязки типовых кинотеатров поможет работникам киносети успешнее решать задачи, стоящие перед ними.

А. РОДКИН

Качеству кинопоказа — повседневное внимание

Технический отдел Управления кинофикации совместно с технической инспекцией областной конторы кинопроката обследовали все кинотеатры Свердловска и Нижнего Тагила. Проверка проводилась по следующим разделам.

1) выполнение правил техники безопасности и пожарной безопасности;

2) качество кинопоказа и звуковоспроизведения;

3) техническое состояние киноаппаратуры и оборудования.

Остановимся подробно на результатах светотехнических измерений, проведенных в обследуемых кинотеатрах.

Для этих измерений использовались люксметр ЛМ-3, яркомер ЯКП-1, универсальный инспекторский набор УИН-2, контрольный фильм НИКФИ 35-ИКФ.

Освещенность экрана измерялась в девяти точках при демонстрации обычного фильма и в 15 — при демонстрации широкоэкранных и широкоформатных фильмов. Необходимый световой поток кинопроектора определялся по формуле:

$$F = \frac{0{,}8 \cdot 3{,}14 \cdot B_{\text{н}} S}{r_{\text{ср}} \tau} \ (лм).$$

Посторонняя засветка экрана не замерялась и в расчетах не учитывалась.

На рис. 1 изображена диаграмма фактических полезных световых потоков проекторов КПТ-3, КПТ-7 и «Меоптон-IVC» при работе с дугой 90 *а* при показе широкоэкранных фильмов.

Полезный световой поток указанных кинопроекторов составляет, как известно, 6500 *лм*. Как видно из рис. 1, полезный световой поток обследованных проекторов в подавляющем большинстве не достигает номинального значения. В то же время анализ показал, что установленная в четырех кинотеатрах киноаппаратура не в состоянии обеспечить необходимый световой поток 8000—10 000 *лм*.

На рис. 2 изображена диаграмма фактических полезных световых потоков проекторов КПТ-3 и «Меоптон-IVC» с ксеноновыми осветителями ОК-3/5.

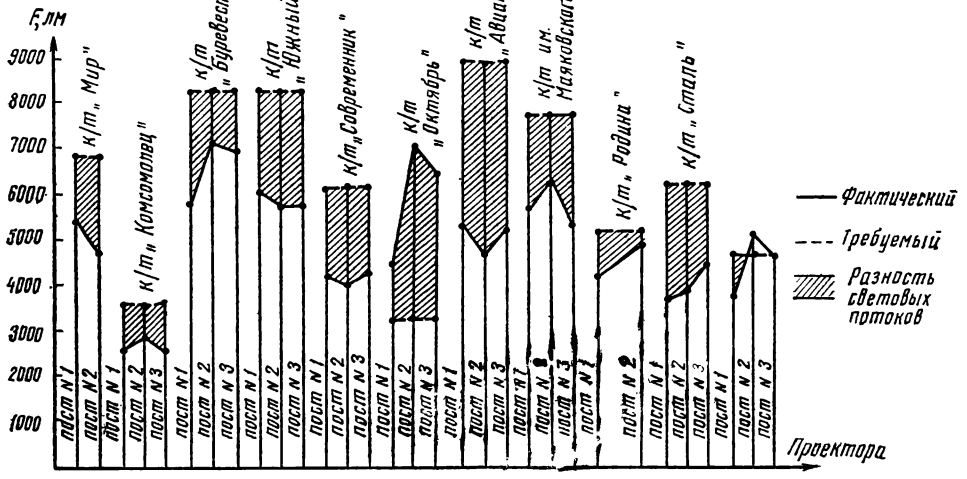

Рис. 1. Диаграмма световых потоков проекторов типа КПТ и «Меоптон-IVC» с дугой

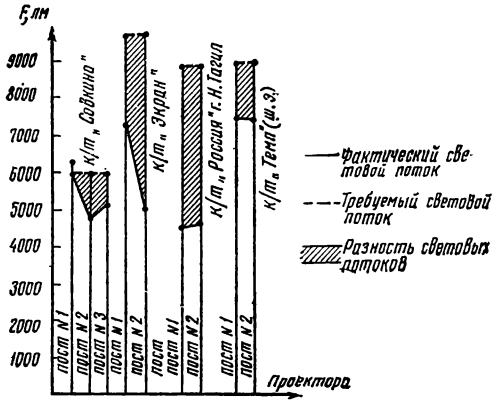

Рис. 2. Диаграмма световых потоков проекторов типа КПТ и «Меоптон-IVC» с осветителем ОК-3/5

В данном случае картина еще более разительная. Некоторые проекторы имеют фактический полезный световой поток менее 50% номинального значения. Это объясняется недостаточно разработанной методикой юстировки оптических систем с ксеноновыми источниками света, отсутствием контротражателей, неполной отдачей ксеноновыми лампами световой мощности. Аналогичная картина наблюдается в некоторых широкоформатных кинотеатрах, оборудованных аппаратурой КПК-15, полезный световой поток которой составляет 8000—10 000 *лм*.

На рис. 3 изображена диаграмма фактических полезных световых потоков кинопроекторов КПТ-2, сборудованных ксеноновыми лампами ДКсШ-1000 и «Ксенон-1».

Как видно из рис. 3, экраны данных кинотеатров требуют светового потока в пределах 2000—3000 *лм*, который лампа ДКсШ-1000 практически не обеспечивает. Назрела настоятельная необходимость в выпуске ксеноновых ламп мощностью 2 *квт*, причем эти лампы должны устанавливаться в осветитель ОК-1 без всяких переделок, так как почти вся аппаратура КПТ-1 и КПТ-2 оборудована данными осветителями и было бы нерационально их демонтировать.

Во всех обследованных кинотеатрах обнаружен дисбаланс световых потоков постов однотипных кинотеатров, который несколько ниже в кинотеатрах, оборудованных проекторами с ксеноновой лампой мощностью 1 *квт*.

Равномерность освещенности как обычного, так и широкого экрана, за редким исключением, находится в пределах нормы.

Разрешающая способность проекционных систем — в пределах 30—40 *лин/мм*, что допустимо. Неустойчивость изображения у 60% обследованных кинопроекторов составила около 0,025 *мм*, у остальных 40% превысила указанную величину, достигнув в некоторых случаях 0,05—0,06 *мм*.

У отдельных проекторов была обнаружена тяга обтюратора, устраненная в процессе обследования.

Вышеперечисленные параметры замерялись контрольным фильмом НИКФИ 35-ИКФ согласно прилагаемой инструкции.

Анализ полученных результатов позволяет сделать некоторые выводы.

1. Не полностью отдаваемая кинопроекторами световая мощность приводит к тому, что освещенность и яркость экранов не соответствуют нормам. Это объясняется следующими причинами: неправильная юстировка оптических систем проекторов; использование некачественных углей, отражателей; ксеноновые лампы мощностью 3 и 5 *квт* не отдают полностью установленной мощности даже в начальный период их работы.

2. Юстировка осветительно-проекционных систем, особенно с ксеноновыми источниками света, чрезвычайно сложна и под

силу только квалифицированным специалистам, имеющим в своем распоряжении специальные приспособления.

3. Единичные поставки инспекторских наборов УИН-2 не дают возможности обеспечить ими даже крупные дирекции киносети, не говоря о кинотеатрах. Кинотеатрам требуется минимальный набор приспособлений для контроля и регулировки основных кинотехнических параметров.

4. Отсутствует на местах нормативно-техническая документация, нет методики контроля основных кинотехнических параметров кинооборудования.

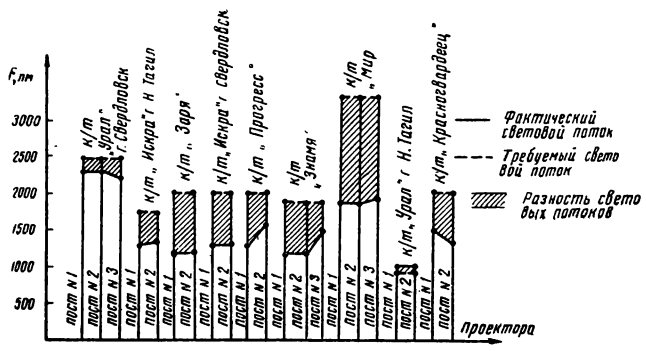

Рис. 3. Фактические световые потоки проекторов типа КПТ и «Ксенон-1» с 1-квт ксеноновой лампой

ЛИТЕРАТУРА

«Рекомендации по техническому оснащению и переоснащению киноустановок Р-кино 1-67».

В. И. Артишевский и др., О светотехническом состоянии киноустановок Ленинградской области. — «Техника кино и телевидения», 1968, № 7.

«Методика контроля кинотехнических, электроакустических и акустических параметров кинооборудования и зрительных залов кинотеатров существующими средствами», НИКФИ.

М. КОПИЛЕВИЧ,
главный инженер Свердловского управления кинофикации

От редакции. Эту статью мы попросили прокомментировать инженера Главка Госкино СССР В. Егорушкина.

«Название статьи злободневное, но, к сожалению, автор убеждает нас в том, что вопросам качества кинопоказа инженерно-технические работники Свердловского областного управления кинофикации уделяют недостаточно внимания.

На диаграмме световых потоков кинопроекторов КПТ-3, КПТ-7 и «Меоптон-IVC» с дугой интенсивного горения (см. рис. 1) даны графические значения фактических и требуемых световых потоков. Такие кинотеатры, как «Авангард», «Южный», «Буревестник» и имени Маяковского, для обеспечения качественного кинопоказа должны были быть оборудованы киноаппаратурой с большим световым потоком, и поэтому, как признает сам автор статьи, установленная в этих кинотеатрах киноаппаратура не в состоянии обеспечить необходимый световой поток 8000—10 000 *лм*. Вопрос о выборе нужного типа киноаппаратуры должен решаться заранее, в соответствии с действующими нормами и Р-кино 1-67.

К сожалению, ни на одной из диаграмм не указаны размеры киноэкранов, и поэтому невозможен более глубокий анализ соответствия им применяемой киноаппаратуры.

Наряду с этим во многих кинотеатрах наблюдаются недопустимый дисбаланс и неполная отдача световых потоков однотипных кинопроекторов. Установленная в кинотеатрах «Комсомолец» и «Октябрь» киноаппаратура КПТ-3, КПТ-7 и «Меоптон-IVC» имеет фактический полезный световой поток лишь 2500—3000 *лм*. Такое положение можно объяснить только несоблюдением правил эксплуатации киноаппаратуры.

Судя по диаграмме фактических световых потоков кинопроекторов КПТ-3, «Меоптон-IVC», оборудованных осветителем ОК-3/5 (см. рис. 2), с эксплуатацией ксеноновых источников света в киносети дело обстоит не совсем благополучно. Да и какой разговор может идти о получении паспортных световых потоков указанных осветителей, если некоторые из них эксплуатируются без контротражателей? Известно, что полезный световой поток ксенонового осветителя при отсутствии контротражателя уменьшается на 40% и в соответствии с этим понижается освещенность поля экрана.

К сожалению, на диаграмме не указано, какими осветителями оборудована аппаратура, установленная в обследуемых кинотеатрах.

Предположим, что в кинотеатрах «Экран» и «Россия» установлен осветитель с 3-*квт* ксеноновой лампой, номинальный световой поток которого при широкоэкранной проекции составляет 8000 *лм*. Если же установлен осветитель с 5-*квт* ксеноновой лампой, то при том же виде кинопоказа номинальный световой поток должен составлять 11 500 *лм*.

Исходя из рис. 2, для залов этих кинотеатров необходим полезный световой поток порядка 10 000 *лм* («Экран») и 9000 *лм* («Россия»).

В таком случае установка осветителя с 3-*квт* ксеноновой лампой технически неоправданна, а в случае эксплуатации осветителя с 5-*квт* ксеноновой лампой ее режим работы выбран неправильно.

Диаграмма световых потоков кинопроекторов КПТ-2 и «Ксенон-1» с 1-*квт* ксеноновой лампой также говорит о несоответствии фактических световых потоков требуемым.

Анализируя результаты проверки технического состояния кинотехники в Свердловской области, можно сказать, что основной причиной неудовлетворительного использования технических возможностей аппаратуры является неправильная ее эксплуатация — наряду с причинами, указанными М. Копилевичем.

Очевидно, технические службы Управления уделяют недостаточно внимания рациональной эксплуатации кинотехники, нерегулярно контролируют техническое состояние аппаратуры, недостаточно используют ее возможности.

Проверка работы техники киносети ряда республик, краев и областей показала, что, располагая такими же типами киноаппаратуры и техническими средствами ее наладки и контроля при условии рационального ее использования в соответствии с нормами Р-кино 1-67, можно добиваться высокого качества кинопоказа.

Необходимо, чтобы технические работники Свердловского областного управления кинофикации приняли соответствующие меры для правильного использования технических возможностей киноаппаратуры, контроля за ее эксплуатацией, наметили конкретные планы улучшения состояния кинотехники, а также усилили работу по повышению квалификации технруков, реммастеров и киномехаников».

БОЛЬШОЙ И НУЖНЫЙ РАЗГОВОР

Недавно Государственный комитет Совета Министров СССР по кинематографии провел в Ленинграде Всесоюзный семинар-совещание главных инженеров главных управлений (управлений) кинофикации и кинопроката республиканских кинокомитетов.

В его работе участвовали руководители и специалисты Главного управления кинофикации и кинопроката и Технического управления Госкино СССР, главные инженеры республиканских кинокомитетов и ряда краевых, областных и городских управлений кинофикации; представители Научно-исследовательского кинофотоинститута (НИКФИ), Ленинградского института киноинженеров (ЛИКИ), проектных институтов, объединения «Экран», конструкторских бюро, заводов-изготовителей киноаппаратуры, Центрального Совета по кино ВЦСПС и учебных заведений.

Совещание открыл главный инженер, заместитель начальника Главка Госкино СССР Ю. Черкасов. Его доклад был посвящен итогам работы по техническому оснащению киносети, ее эксплуатации и задачам инженерно-технических работников на ближайшие годы в свете решений XXIV съезда КПСС и постановления ЦК КПСС «О мерах по дальнейшему развитию советской кинематографии».

Девятая пятилетка — пятилетка качества. Чтобы улучшить кинообслуживание, повысить качество кинопоказа как в городе, так и на селе, необходимо завершить переоснащение городских кинотеатров, расширить сеть широкоэкранных кинотеатров на селе, планомерно автоматизировать кинопоказ в городских кинотеатрах, увеличить не менее чем в три раза количество киноустановок с ксеноновыми источниками света. Необходимо укрепление киноремонтной базы и внедрение новой системы технического обслуживания киноустановок. Решение этих задач обеспечит бесперебойную работу техники и высокое качество кинопоказа.

Заместитель начальника Технического управления Госкино СССР В. Романов доложил о новых разработках в области техники киносети и кинопроката.

Подробно о киноаппаратуре, которая поступит в киносеть в ближайшее время, можно прочитать в № 1 нашего журнала за этот год.

Перспективам развития кинематографа посвятил свой доклад директор НИКФИ профессор В. Комар.

Качество выпускаемой киноаппаратуры, ее надежность — один из основных факторов, обеспечивающих высокий уровень кинопоказа.

Поэтому с особым вниманием были прослушаны доклады генерального директора объединения «Экран» С. Соломатина, директора Самаркандского завода «Кинап» В. Карпова; технического директора ЛОМО Р. Кашеринова и начальника отдела ЦКБ Н. Крайнева о мероприятиях, проводимых заводами по улучшению качества выпускаемой аппаратуры.

Критике подверглись кинопроекторы типа «Ксенон» и КН, имеющие ряд заводских дефектов.

Заводы-изготовители все еще не выполняют планов поставки по номенклатуре запчастей.

Начальник технического отдела Главка Госкино УССР Л. Улицкий отметил, что союзный кинокомитет недостаточно занимается вопросами кинопроката и его техники. Так, например, все еще нет необходимых типовых проектов контор кинопроката, учитывающих имеющиеся минимальные технические средства, необходим комплекс оборудования для проверки широкоформатных фильмокопий в конторах кинопроката. Требует решения вопрос хра-

нения фильмокопий. Технике кинопроката следует уделять такое же внимание, как и технике для киносети.

На совещании серьезному обсуждению были подвергнуты новые методы организации технического обслуживания и ремонта киноаппаратуры. С докладами по этому вопросу выступили главные инженеры Херсонского облуправления кинофикации П. Юлис, Алтайского краевого управления кинофикации И. Семенихин, Горьковского облуправления кинофикации Н. Чебурченко, заместитель директора предприятия «Казкинодеталь» А. Гиричев.

Выступающие отметили, что с введением технического обслуживания киноустановок и укреплением ремонтной базы возросла культура обслуживания, значительно улучшилось техническое состояние киноаппаратуры, повысилось качество кинопоказа, сократилось количество порч фильмокопий.

Заведующий лабораторией экономики НИКФИ кандидат экономических наук Т. Сырников остановился на вопросах экономики при внедрении новой системы технического обслуживания.

Было принято решение внедрять новую систему технического обслуживания и ремонта киноаппаратуры с учетом особенностей каждой республики, края, области.

Автоматизация кинопоказа — одна из важнейших сегодняшних задач. И естественно, что участники семинара рассмотрели проблемы автоматизации.

Заведующий лабораторией автоматики НИКФИ кандидат технических наук В. Мунькин рассказал о конструкции и эксплуатации устройств для автоматизированного кинопоказа.

Было высказано пожелание, чтобы журнал «Киномеханик» больше освещал на своих страницах вопросы автоматизации. Редакция приняла это к сведению.

С докладом о новых конструкторских разработках выступил главный конструктор ЦКБК О. Иошин.

О создании комплексов унифицированной кинопроекционной, звуковоспроизводящей и электротехнической аппаратуры и оборудования повышенной надежности для демонстрации 35- и 70/35-мм фильмов сделал доклад заместитель директора НИКФИ кандидат технических наук И. Болотников.

Заведующий группой лаборатории средств автоматики НИКФИ А. Зотов рассказал о способах подавления помех, наводимых на цепи звуковоспроизведения киноустановок.

На семинаре были заслушаны и обсуждены также доклады начальника сектора ЦНИИЭП зрелищных зданий и сооружений М. Савченко о внесении изменений в действующие нормы строительного проектирования кинотеатров, главного специалиста Гипрокино В. Зинюхиной об архитектурно-акустической обработке зрительных залов современных кинотеатров и акустических материалах, доцента ЛИКИ Э. Тетерина о проблемах совершенствования системы управления в кинофикации, представителя УПО МВД СССР Шайтанова об устройстве автоматической пожарно-сторожевой сигнализации для кинотеатров и контор кинопроката.

Подробно были рассмотрены новые правила технической эксплуатации киноустановок.

В докладах, сообщениях и выступлениях участников семинара-совещания особо подчеркивалась роль кадров в повышении качества кинопоказа, необходимость совершенствования системы подготовки и повышения квалификации киномехаников и мастеров по ремонту киноаппаратуры.

В этом немалую помощь органам кинофикации могут оказать материалы, публикуемые регулярно в нашем журнале.

В прениях по докладам, с сообщениями и обменом опыта работы выступили многие участники совещания.

Большинство из них отметили несомненную пользу семинара-совещания и его хорошую организацию.

Вторая жизнь магнитофона

Магнитофоны в кинотеатрах со временем начинают некачественно воспроизводить музыкальную запись, в то же время удовлетворительно передают речь.

Бобруйская киноремонтная мастерская может изготовить автоответчики-приставки, описанные в № 2 журнала за этот год. Автоответчик-приставка практически может быть установлен на магнитофон любого типа. Чтобы оформить заказ на автоответчик-приставку, необходимо в заявке указать тип магнитофона, на который его предполагается устанавливать.

Заявки направляйте по адресу: 213800, г. Бобруйск, ул. Интернациональная, д. 17, Бобруйская киноремонтная мастерская.

Б. БЕЛОЦЕРКОВСКИЙ

БЕЗЪЮСТИРОВОЧНЫЕ МАГНИТНЫЕ ГОЛОВКИ

Начиная с 1970 года магнитные звукоблоки широкоформатных кинопроекторов типа КП, выпускаемые Одесским заводом «Кинап», оснащаются безъюстировочными магнитными головками 6ГВ3.

Достоинства этих головок неоспоримы. Однако в киносети сложились такие условия, когда в эксплуатации оказались одинаковые звукоблоки широкоформатных кинопроекторов с регулируемыми при замене магнитными головками КП-15В сб. 06-02 и безъюстировочными магнитными головками 6ГВ3.

Создались трудности поставки магнитных головок в качестве запасных. В настоящее время необходимо выпускать магнитные головки КП-15В сб. 06-03 для кинопроекторов старых выпусков, 6ГВ3 — для кинопроекторов выпуска с 1970 года и комплекты для первой замены магнитных головок КП-15В сб. 06-02, состоящие из узлов 4Ж33, 2К77 и 6ГВ3.

Изготовление узлов 4Ж33 и 2К77 не под силу большинству ремонтных предприятий киносети. Чтобы ускорить перевод широкоформатных кинопроекторов старых выпусков для работы с безъюстировочными головками 6ГВ3, кинотехническая лаборатория Одесского конструкторского бюро кинооборудования испытала предлагаемый в настоящей статье вариант модернизации старых звукоблоков с применением безъюстировочных головок 6ГВ3 и проверила его на действующих широкоформатных установках

Предлагаемые из нормализованной ста-

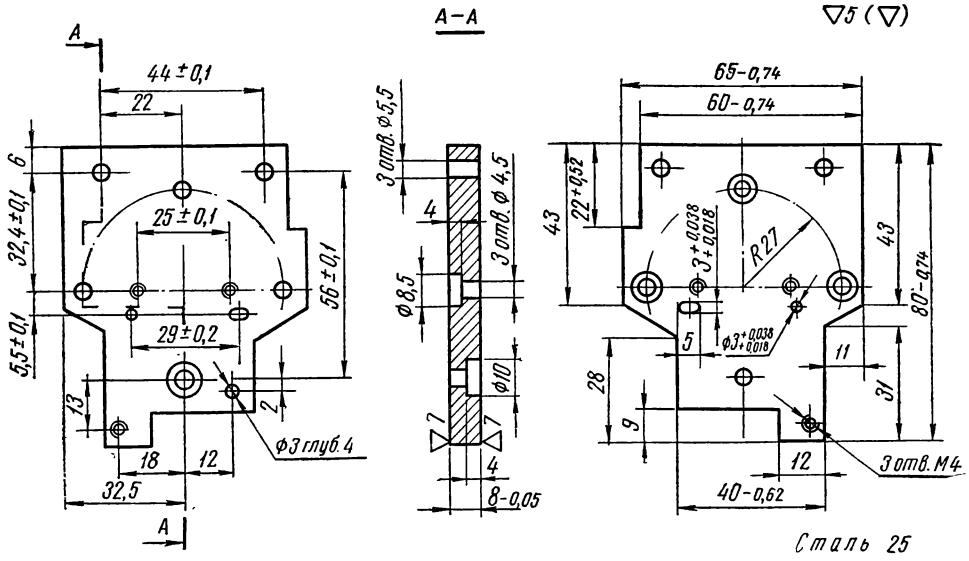

Рис. 1

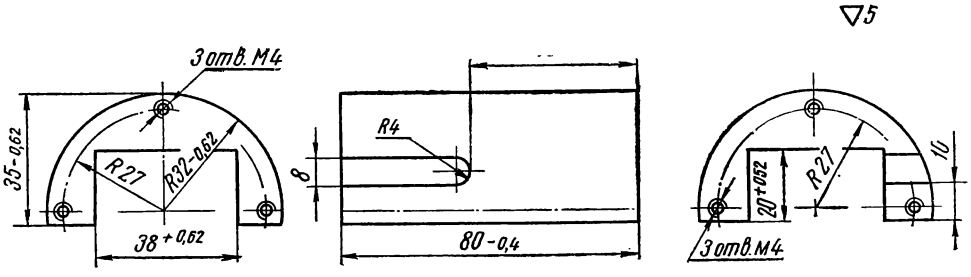

Рис. 2

на заводах, в кб и лабораториях

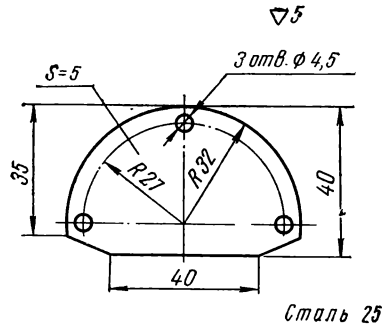

Рис. 3

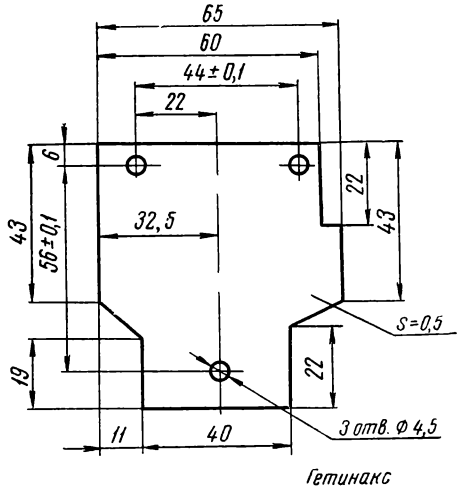

Рис. 4

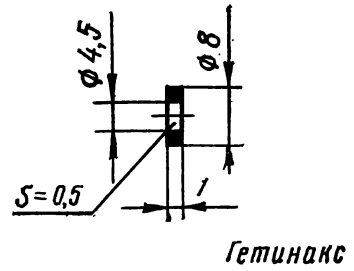

Рис. 5

предназначены для кинопроекторов выпуска до 1966 года, в которых магнитные головки КП-15В сб. 06-02 не изолированы от платформы звукоблока.

Чтобы перевести магнитный звукоблок на новую магнитную головку (рис. 6), необходимо снять старую головку КП-15В и на платформу *1* кронштейна установить через изоляционные прокладки *2* и *3* новый экран, собранный из деталей, показанных на рис. 1, 2 и 3. Экран прикрепить к платформе тремя винтами М4 На винты *4* надеть полихлорвиниловые трубки с целью изоляции экрана от платформы *1*. Экран *5*, прикрывающий щель магнитной головки *6*, установить, как на старой головке.

Вместо вилки штепсельного разъема магнитной головки 6ГВ3 следует припаять вилку магнитной головки КП-15В сб. 06-02.

Если ремонтное предприятие располагает розетками РГ1Н-1-5, то их надо установить на панели кинопроекторов, тогда отпадет надобность замены в магнитных головках 6ГВ3 вилки штепсельного разъема.

Предлагаемый вариант ускорит процесс перевода старых кинопроекторов для рабо-

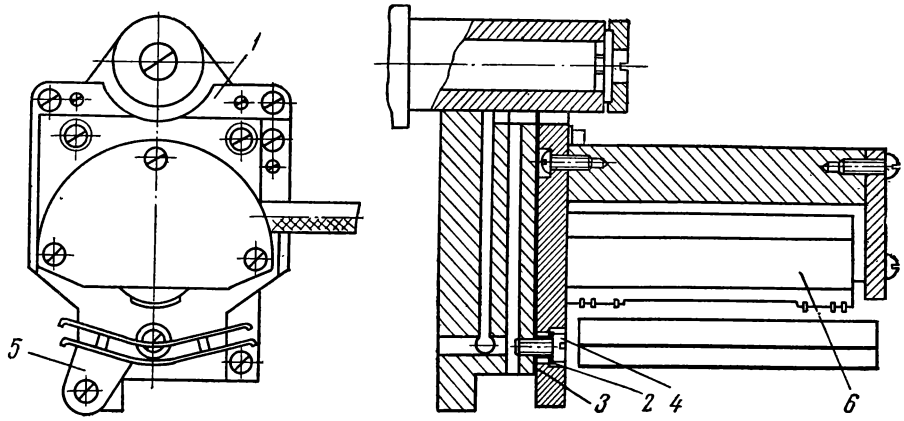

Рис. 6

ли 25 (отожженные после обработки при температуре 500—550° С) детали экрана могут быть изготовлены на киноремонтных предприятиях. Детали, изображенные на рис. 1, 2, 3 и 4, обязательны для всех кинопроекторов; детали, показанные на рис. 5, ты с безъюстировочными головками 6ГВ3. А киносеть получит единую, удобную в эксплуатации магнитную головку для воспроизведения 70-*мм* фильмов на кинопроекторах типа КП всех выпусков. **Е. ГОНЧАРОВ, Е. ЧЕРНИН**

Опытная эксплуатация диаприставки к стационарным проекторам КП-30В

Р. МЕЖИБОВСКИЙ,
Л. ТАРАСЕНКО

В 1964 году сотрудники НИКФИ предложили метод эффективного охлаждения проецируемой части диапозитива посредством контактирования его с тонкой эластичной и прозрачной стенкой кюветы с циркулирующей водой. Этот метод позволил в несколько раз увеличить полезный световой поток, проходящий через диапозитив, без его термического повреждения. В 1965 году НИКФИ были изготовлены диаприставки ДКП-1 к мощным стационарным 70/35-*мм* кинопроекторам КП-30 и КП-15, в которых использовался предложенный принцип водяного охлаждения диапозитива. Партию аналогичных диаприставок в течение 1966—1970 годов выпустили одесский завод «Кинап» и опытное производство НИКФИ (для Всемирной выставки ЭКСПО-67, киноконцертных залов и дворцов спорта в ряде городов страны).

Опытная эксплуатация диаприставок ДКП-1 выявила в них ряд эксплуатационных недостатков и неудобств. Необходимо слишком большое время для перехода от кинопроекции к диапроекции (и обратно), что обусловлено заменой довольно значительного количества узлов кинопроектора. В прозрачной водяной кювете требовалось чрезмерно большое давление (до 1,5 ÷2 *ат*) для надежного контактирования диапозитива с эластичной стенкой кюветы. Такое давление усложняет монтаж диаприставок, увеличивает опасность прорыва эластичной стенки кюветы. Крупный недостаток диаприставок ДКП-1 — необходимость применения не диапозитивов, а диафильмов, что значительно затрудняет подготовку программы для диапоказа. Наконец, процесс смены проецируемого кадра чрезмерно велик — до 1 *мин* и требует полной остановки электродвигателя насоса циркуляционной установки, подающей воду в прозрачную кювету.

В 1971 году конструкция диаприставки была доработана ОП НИКФИ (конструктор Л. Кривошей). Комплект диаприставки ДПК-2 практически не отличается от ДПК-1 и также состоит из трех основных частей: тележки, циркуляционной установки и собственно водяной кюветы, выполненной

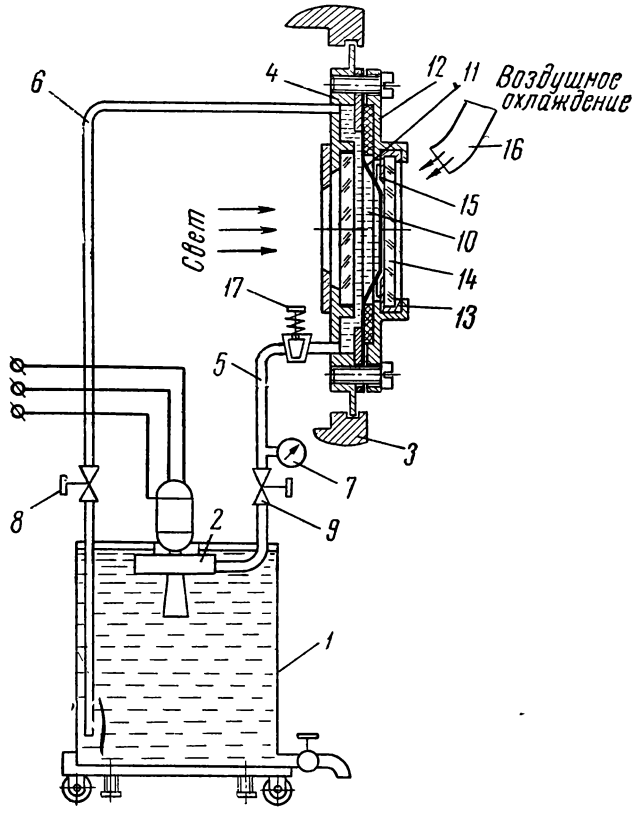

Рис. 1. Схема диаприставки ДПК-2

в виде вкладыша, заменяющего съемную дверцу фильмового канала кинопроектора КП-30. Водяная кювета соединяется с циркуляционной установкой двумя дюритовыми шлангами.

Схема конструкции диаприставки ДПК-2 представлена на рис. 1. Бак *1* (емкостью около 50 *л*) снабжен насосом *2*, подающим охлаждающую воду в водяную кювету *4*, установленную в направляющих *3*, по входному шлангу *5* (для быстрого удаления из кюветы воздушных пузырей входной патрубок должен находиться в нижней, а выходной — в верхней части кюветы). По шлангу *6* вода из кюветы *4* возвращается обратно в бак *1*. Давление воды внутри кюветы *4* указывается манометром *7* и регулируется вентилями *8* и *9* на выходном и входном шлангах. Одна из стенок кюветы *4* образована и герметизирована при помощи резиновой прокладки *10* и эластичной лавсановой пленки *11*, которые поджаты к основанию кюветы *4* при помощи крышки *12*, содержащей направляющие для оправы *13* с термостойкими опорными стеклом *14* и диапозитивом *15*. Сменное сопло *16*, служащее в кинопроекторе для воздушного охлаждения задней линзы проекционного объектива, при установке в направляющие *3* водяной кюветы *4* целесообразно повернуть таким образом, чтобы оно охлаждало опорное стекло *14*.

Для быстрой смены диапозитива *15* (вместе с оправой *13* и опорным стеклом *14*) используется клапан *17*. Нажатием кнопки клапана *17* прерывается доступ циркуляционной воды в кювету *4*, и давление в ней мгновенно падает. Эластичная стенка *11* при этом отходит от поверхности диапозитива *15*, и оправу *13* можно беспрепятственно вытащить из направляющих крышки *12* и заменить другой оправой с другим диапозитивом, после чего достаточно отпустить кнопку клапана *17*, и контакт между эластичной стенкой *11* и новым диапозитивом *15* восстановится. Естественно, что смена диапозитива должна происходить при опущенной заслонке кинопроектора. Так как процесс смены диапозитива теперь не требует остановки электродвигателя насоса, его продолжительность намного уменьшилась и составляет 10—15 *сек*.

Рис. 2. Пример праздничного проекционного оформления предэкранного занавеса в Большом зале ЦДК

Благодаря расположению направляющих для оправы *13* диапозитива непосредственно в крышке *12* кюветы (а не в основании фильмового канала кинопроектора, как это было в ДПК-1) уменьшилась величина необходимого растяжения эластичной стенки *11*, что позволило снизить давление воды в кювете до 0,5—0,7 *ат* и существенно улучшило безопасность работы диаприставки. Одновременно упростился процесс переналадки кинопроектора для работы с диаприставкой, так как отпала необходимость замены основания фильмового канала. Переход от кинопроекции к диапроекции и обратно теперь занимает не более 2 *мин* и сводится лишь к удлинению основания фильмового канала и замене его дверцы, а также к повороту сопла воздушного охлаждения.

По просьбе администрации Центрального Дома кино образец диаприставки ДПК-2 в 1971 году установлен на опытную эксплуатацию в аппаратной Большого зала и работает до настоящего времени. Демонстрация диапозитивов производится регулярно в течение 15—20 *мин* перед началом основной программы вечеров, посвященных знаменательным датам или премьерам отечественных фильмов.

Благодаря исключительно большому световому потоку, обеспечиваемому кинопроектором КП-30 (при силе тока дуговой лампы 180—200 *а*) и диапристав-

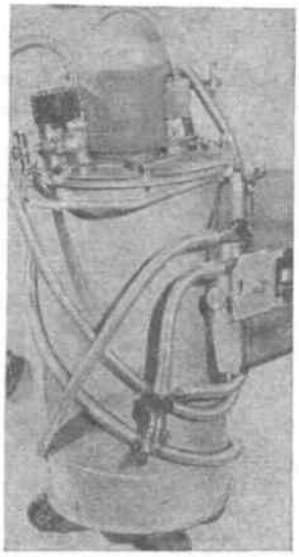

Рис. 3. Общий вид комплекта диаприставки ДПК-3 при транспортировке

кой, диапозитивы могут демонстрироваться в полностью освещенном зрительном зале, причем даже не на экране, а на довольно темном предэкранном занавесе (рис. 2), что создает своеобразный художественный эффект «самосвечения» титров, так как проекционные лучи в освещенном зале не видны. Нередко при диапроекции применяется дополнительная фоновая подсветка предэкранного занавеса от прожекторов со сменными светофильтрами.

Диапозитивы для диаприставок ДПК-2 могут быть получены при помощи обычного фотоаппарата для 35-*мм* пленки. Однако при этом полностью не используется максимально возможный размер кадрового окна диаприставки 25×50 *мм*. Поэтому в большинстве случаев диапозитивы изготовляются на обычной репродукционной установке УДМ, которая дает возможность получить на 35-*мм* пленке изображения размером 25 × × 50 *мм*.

Для изготовления на позитивной пленке МЗ-3 полутоновых диапозитивов применяется обычный процесс съемки и печати изображения. Но чаще используются диапозитивы со штриховыми изображениями, процесс изготовления которых может быть значительно упрощен, а именно — устранена операция печати. Для этого съемка негативного диапозитива должна производиться через основу пленки МЗ-3 (чтобы при проекции не возникло зеркальное изображение). Черные надписи на белом листе бумаги при проекции превращаются с помощью такого негативного диапозитива в белые титры на темном экране (или занавесе).

В 1973 году в ОП НИКФИ была выпущена следующая модификация диаприставки — ДПК-3 (рис. 3), в которой были учтены и исправлены некоторые недостатки, выявившиеся в процессе опытной эксплуатации диаприставок ДПК-2. В частности, уменьшены размеры и емкость (до 30 *л*) бака циркуляционной установки, введена возможность некоторой корректировки положения диапозитива по экрану, введена аварийная звуковая сигнализация на случай прекращения подачи воды в кювету, дюритовые шланги заменены резиновыми с гибкой металлической броней.

ВНИМАНИЮ ЧИТАТЕЛЕЙ!

Кинотехникумы Государственного комитета Совета Министров РСФСР по кинематографии объявляют прием на I курс дневных и заочных отделений.

Техникумы проводят прием по следующим специальностям: «Кинооборудование и его эксплуатация» и «Экономика и планирование в системе кинофикации и кинопроката».

По специальности «Кинооборудование и его эксплуатация» принимаются юноши и девушки с образованием 8 классов (срок обучения 3 года 10 месяцев) и 10 классов (срок обучения 2 года 10 месяцев), а по специальности «Экономика и планирование в системе кинофикации и кинопроката» с образованием 8 классов (срок обучения 2 года 10 месяцев) и 10 классов (срок обучения 1 год 10 месяцев).

Условия приема — общие для всех средних специальных учебных заведений.

Вступительные экзамены на заочное отделение разрешается сдавать по месту жительства при средних специальных учебных заведениях по направлениям техникумов.

Работники киносети и кинопроката пользуются преимуществом при зачислении.

АДРЕСА КИНОТЕХНИКУМОВ:

г. Ленинград, Ф-126, ул. Правды, 20.

Техникум имеет учебно-консультационный пункт в г. Новосибирске, на базе которого производится прием и обучение учащихся, проживающих в ближайших областях.

Адрес учебно-консультационного пункта: 630011, г. Новосибирск, Красный проспект, 1. УКП.

г. Ростов-на-Дону, ул. Московская, 43.
Калининградская область, г. Советск, ул. Искры, 43.
Московская область, г. Загорск, Проспект Красной Армии, 193.
Приморский край, г. Находка, Красноармейский переулок, 2.

Да, выгодны!

ИЗ ОПЫТА РАБОТЫ НА КСЕНОНОВЫХ ЛАМПАХ

Четыре года наш кинотеатр работает на ксеноновых лампах, сначала — на лампах ДКсР-3000М, затем — на ДКсР-5000М. Нет необходимости говорить о том, как облегчился труд киномеханика, улучшилось качество кинопоказа. Хотелось бы поделиться некоторым опытом эксплуатации этих ламп.

Выгодны ли для киноустановки ксеноновые лампы — при большой пока их стоимости?

Да, выгодны, если лампа работает не менее 250 *час*, а это возможно при двух условиях: 1) хорошее качество лампы, 2) правильная эксплуатация ее.

Если первое условие зависит от рабочих завода, выпускающего лампы, то второе — целиком и полностью от нас, киномехаников и технорук киноустановок.

Лампы, выпускаемые Московским электровакуумным заводом, в основном работают устойчиво. Но хотелось, чтобы гарантийный срок службы ламп ДКсР-5000М был с 250 *час* увеличен примерно до 500 *час*. Ведь отдельные лампы ДКсР-3000М на нашей установке работали по 800—900 *час*, а ДКсР-5000М — по 400—450 *час*. Думаем, что завод скоро будет выпускать лампы только отличного качества.

Как мы эксплуатируем лампы? У нас установлены два поста «Ксенона-5» с выпрямителями 49ВК-160У. Для водяного охлаждения имеются бак из нержавеющей стали емкостью 1 $м^3$ и два насоса 1,5 К-6 (один резервный), через лампу протекает в 1 *мин* 6 *л* воды. Воду в бак наливаем из водопровода и пользуемся ею полгода, затем воду меняем, промываем бак и всю систему. Раз в неделю чистим и промываем фильтры, два раза в месяц снимаем лампы, чистим отверстия в цоколях, так как они засоряются белым налетом, который образуется на внутренней поверхности корпусов фильтров. Лучше покрывать внутреннюю часть корпусов фильтров лаком или делать корпуса из другого материала с хорошо обработанной внутренней поверхностью.

Одна из основных причин сокращения срока службы ксеноновых ламп — ее частый розжиг. При этом разрушаются электроды и зазор между ними увеличивается, поэтому пламя становится неустойчивым, направляется в сторону колбы лампы и та начинает темнеть. Такая лампа во время сеанса может взорваться.

Кроме того, некоторые лампы плохо зажигаются, при этом в громкоговорителях прослушивается треск, устранить который полностью нам пока не удалось.

Учитывая эти два фактора, мы зажигаем лампы один раз перед сеансом, а между частями автоматически переводим лампу на пониженный режим работы. Если рабочий режим лампы, например, составляет 32 *в* 150 *а*, то пониженный — 20 *в* 35—40 *а*. Снизить режим до указанной величины можно последовательным включением в цепь автоматического регулятора тока добавочного резистора порядка 10—15 *к. о.*

Чтобы убедиться в том, что срок службы ламп действительно увеличился при работе без выключения, мы у себя провели опыт на восьми лампах ДКсР-5000М. Первые четыре лампы работали с отключением и розжигом. Средний срок службы их составил 221 *час*. Следующие четыре лампы работали без отключения и они показали следующие результаты: лампа № 65—442 *час*, лампа № 121 — 465 *час*, лампа № 92 — 306 *час*, лампа № 180 — 398 *час*.

Таким образом, без отключения лампы работают гораздо устойчивее и срок службы их увеличивается. За весь период работы на ксеноновых лампах у нас не было случая взрыва лампы, так как осматриваем их ежедневно. Все изменения в режиме работы мы записываем в журнале учета работы ксеноновых ламп. Если режим изменился больше нормы или есть признаки возможного взрыва, то такую лампу снимаем с осветителя.

И. ПОЛКОВНИКОВ,
технорук кинотеатра «Юбилейный»
г. Кемерово

Зарядное устройство

Во Дворце культуры имени Ленинского комсомола Северодвинска в этом году была установлена новая аккумуляторная батарея аварийного освещения ТЖН-300. Это потребовало установки нового зарядного агрегата мощностью 25 *квт*.

Шум, создаваемый этим громоздким агрегатом, очень мешал бы проведению мероприятий и просмотру фильмов, так как щитовая, где следовало установить зарядный агрегат, и аккумуляторная расположены непосредственно за кулисами сцены.

Зарядный агрегат имеет сравнительно низкий к. п. д. и cos φ, требует постоянного надзора.

Применение зарядного агрегата, согласно правилам устройства электроустановок (ПЭУ), нежелательно еще и потому, что аккумуляторная батарея питает электроприемники I категории, перерыв электроснабжения которых допускается только на время автоматического ввода резерва.

Поэтому я предложил собрать схему за-

читатели предлагают

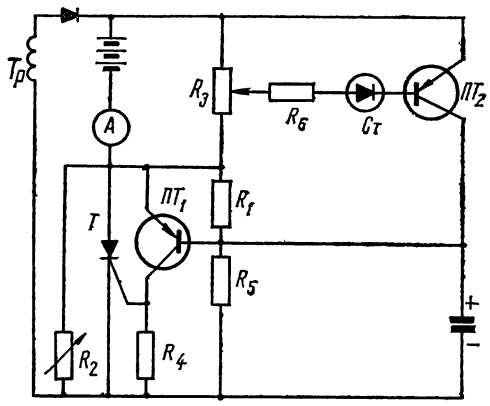

рядки на тиристоре. Это позволило отказаться от перекидных рубильников, многочисленной пусковой и регулирующей аппаратуры, а также от реле.

Не потребовался дорогостоящий двухмашинный агрегат, исчез шум за сценой, упростилась эксплуатация, снизилась трудоемкость, а главное — введен элемент автоматики, который всегда поддерживает аккумуляторную батарею в полной готовности. Повысился к. п. д., получена значительная экономия электроэнергии и главное — автоматизирован процесс зарядки.

В течение полугода установка проработала безотказно. Теперь мы всегда имеем аккумуляторную батарею в полной готовности и надеемся значительно удлинить срок ее службы.

Схема зарядки, показанная на рисунке, позволяет осуществлять два режима:

1) зарядка полным током от сети переменного тока через трансформатор *Тр*, выпрямитель и цепь тиристора *Т*;

2) дозарядка малым током от сети через *Тр*, выпрямитель и цепь регулирующего сопротивления.

Переход с одного режима на другой осуществляется автоматически. Для этого аккумуляторная батарея шунтирована сопротивлением R_3, с помощью которого часть э. д. с. батареи сравнивается с эталонным напряжением на стабилитроне *Ст*, включенном в цепь базы полупроводникового триода $ПТ_2$. При малом напряжении на батарее цепь, в которую включено сопротивление R_6, запирается триодом $ПТ_2$, и на сопротивлении R_1 создается положительное напряжение, прикладываемое между эмиттером и базой полупроводникового триода $ПТ_1$. В результате триод $ПТ_1$ создает отпирающий сигнал, который прикладывается к управляющему электроду тиристора *Т*. Последний открывается, создавая цепь зарядки батареи полным током.

При возрастании напряжения батареи до определенного установленного уровня триод $ПТ_2$ открывается и создается цепь: плюс батареи — R_3—R_6—*Ст*—$ПТ_2$—R_1 — минус батареи.

Напряжение на R_1 изменяет знак, тиристор закрывается и создает цепь дозарядки батареи малым током через сопротивление R_2. При снижении напряжения на батарее схема автоматически переходит в режим зарядки полным током.

В качестве элементов схемы применены: *Т* — ВКДУ-150, $ПТ_1$ — П-16, $ПТ_2$ — П-201, *Ст* — Д-813.

В. ОВДИН,
инженер

Переговорное устройство

Для удобства общения микшера с аппаратной предлагаю схему переговорного устройства с использованием обычных телефонных аппаратов.

Для этого нужны корпус аппарата, находящиеся в нем реле и телефонная трубка.

Схема изображена на рис. 1.

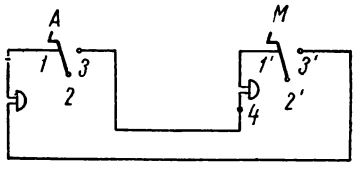

Рис. 1

К контактам *2* и 2^1 подводится переменное напряжение 220 *в*, когда на обоих аппаратах положены трубки и замкнуты контакты 1^1 и 2^1, *1* и *2*.

При поднятии телефонной трубки в аппаратной замыкаются контакты *2* и *3*.

Переменное напряжение через контакты *2*, *3* и 1^1, 2^1 поступит на электрозвонок микшера. При поднятии трубки на микшере контакты 1^1 и 2^1 размыкаются, и звонок прекращается.

Питание микрофонов *М* и телефонов *Т* осуществляется напряжением 24 или 48 *в* постоянного тока, как показано на рис. 2. Микрофоны и телефоны аппаратов соединяются последовательно.

Питание выпрямителя подключается к контактам 2^1 и *4*

При поднятии трубки в аппаратной на выпрямитель подается переменное напряжение 220 *в*.

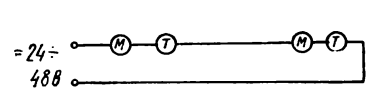

Рис. 2

Данное устройство работает в нашем кинотеатре «Дружба» шесть месяцев и хорошо себя зарекомендовало.

А. ЖДАНОВИЧ,
инженер

Архангельск

Гроссмейстер

На последнем дыхании бежит в марафоне легкоатлет, у финишной ленточки теряя сознание; вылетают на вираже из седла велогонщики, не совладав со скоростью; взлетают в воздух, переворачиваясь, автомобили — на экране кадры кинохроники. А затем — тихий мир шахмат, неторопливое течение событий. Спорт ли шахматы? Да, потому что и в этом царстве разума — борьба, напряженная борьба мысли, здесь тоже риск и тоже трагедии, и шахматисты, как и все спортсмены,— люди, сильные духом. А в то же время шахматы — и модель человеческой жизни с ее взлетами и падениями. За каждым шахматным поступком — характер играющего и обстоятельства его жизни. Как писатель познается через его творчество, так и шахматист — через комбинации на шестидесяти четырех черно-белых клетках.

Монументальный Ботвинник; трагический Керес, вечный претендент на шахматную корону; великолепный Спасский; стремительный, фантастически взлетевший на шахматный трон Таль; оригинальный и глубокий Петросян — какие разные люди и совершенно непохожие поэтому стили игры! В этом убеждают нас книги о шахматистах, в этом убеждает нас новая работа «Ленфильма» «Гроссмейстер».

Не случайно знакомство с героем фильма Сергеем Хлебниковым начинается с его детства, ведь первые жизненные впечатления формируют характер. Мальчик рано лишился отца, с которым до позднего вечера во время знаменитых матчей простаивал у демонстрационной доски на улице. И с тех пор замкнулся в себе, не любил шума, уходил от больших компаний. Он был счастлив только наедине с шахматами. Это было сильнее даже детской любви к Лене, о чем он честно, потому что никогда не лгал, признался своенравной девочке, привыкшей к беспрекословному обожанию и соперничеству мальчишек. И Лена, конечно, не простила ему этого. Они расстались...

А встретились уже взрослыми и определившимися в своем призвании. Мастер Сергей Хлебников проводил сеанс одновременной игры в парке; почти автоматически переставляя фигурки, он переходил от доски к доске, пока случайно не взглянул на одного упорно не сдающегося соперника. Перед ним сидела Лена — нарядная, спортивная и все такая же самоуверенная. То ли из озорства, то ли из женского тщеславия, то ли из давней симпатии к тихому, неловкому Сереже, Лена решила снова покорить его. И это ей легко удалось, потому что у Хлебникова все увлечения, даже детские, были всерьез и надолго. Они поженились.

Но Лена не была готова к тихим будням, тусклому существованию, на которое обрекал ее муж, с утра до ночи просиживающий за шахматами. Ей казалось, что жизнь застыла на месте, и она, оказавшись в этом надуманном мире деревяшек, попала в серый ряд неудачников. Лена ушла от мужа...

Отчаяние, растерянность, одиночество надломили Хлебникова, толкнули на ложь по отношению к самому себе, своим принципам. Ведь он с детства не любил драк, считая, что когда люди дерутся, им уже не до истины, важна только победа, а побеждает не всегда тот, кто прав. И потому в шахматах принимал не столько спортивную сторону, сколько творческую. Теперь же появилось больше трезвости, меньше самосожжения, игра стала скучнее, но основательнее. Он не пытался рисковать, боясь проигрыша, и соглашался на спасительные ничьи, чтобы принести пол-очка своей команде, чтобы получить звание гроссмейстера. А потом мучительно страдал от этого.

Но натура все-таки взяла свое. Хлебников нашел в себе силы вернуться к творчеству. И шахматный мир поразился его смелым и оригинальным комбинациям на шахматной доске.

А положение Лены было еще трагичнее. Она тоже одна и одинока, потому что любит своего Хлебникова. Но как вернуться к мужу сейчас, когда он на гребне славы, после того, как она предала его в тяжелые минуты поражений? Лена считает, что не имеет на это морального права. Однако сила чувства побеждает. Медленно возвращается Лена домой после четырех лет разлуки и застает Сергея на лестничной площадке, с азартом разбирающего с тренером только что блестяще разыгранную им на международном матче партию. Да, Лена снова будет на втором плане, но теперь, много передумавшая и пережившая, она готова к этому...

Прототипом образа Хлебникова послужил гроссмейстер Владимир Симагин. Драматурга Л. Зорина, с детства увлекающегося шахматами и хорошо знающего шахматный мир, привлекла фигура именно этого человека, потому что Симагину были в высшей степени свойственны бескорыстная любовь к шахматам, нравственная чистота, поиск истины без всякой примеси практицизма.

Режиссер фильма — С. Микаэлян, ранее поставивший картины «Разноцветные камешки», «Мечтатели», «Принимаю бой», «Иду на грозу», «Всего одна жизнь», «Расскажи мне о себе». Оператор — Е. Мезенцев, знакомый по ленте «Даурия». Композитор — В. Баснер, автор музыки к картинам «Тишина», «Щит и меч» и др.

В заглавной роли снялся актер московского театра «Современник» А. Мягков, создавший на экране такие значительные образы, как Алеша в «Братьях Карамазовых», Герцен в «Старом доме», Аркадий Гайдар в «Серебряных трубах». Лену сыграла талантливая ленин-

Расскажи зрителям

градская актриса Л. Малеванная, которую вы видели в фильмах «В день свадьбы», «Разрешите взлет» и др. В картине заняты также популярные актеры Е. Копелян, М. Козаков, А. Солоницын, Л. Касаткина. В ролях шахматистов снялись гроссмейстеры М. Таль и В. Корчной.

Дача

Куда бегут все эти люди, нагруженные разнообразной тарой — от канистр и бидонов до ведер? Ну, конечно, в палатку, куда только что привезли квас. Материализовав эти свои желания, обитатели дачного поселка не успокаиваются и вновь пускаются наперегонки по пыльной улице, на этот раз толкая перед собой тачки или — за неимением таковых — нечто им подобное: пронесся слух, что прибыла машина с торфом. А вечерами — неторопливые беседы за вкуснейшим чаем со свежим вареньем, обсуждение животрепещущих новостей, посвящение в жгучие тайны своей и чужой жизни...

Хорошо известны имена авторов сценария фильма «Дача». Сатирические зарисовки Л. Лиходеева, часто появляющиеся на страницах нашей периодической печати, остроумно высмеивают недостатки в характерах и поведении некоторых людей. Его соавтор и постановщик картины — режиссер К. Воинов. Он получил известность после воссоздания на экране сложной психологической истории разоблачения предателя партизанского отряда (фильм «Трое вышли из леса»). А впоследствии К. Воинов обратился к экранизациям классики и перевел на кинематографический язык «Женитьбу Бальзаминова» и «Дядюшкин сон», обогатив наши традиционные представления об этих произведениях раскрытием в них откровенно комедийной, даже подчас буффонадной линии. И, наконец, сейчас — комедия на современном материале: о горожанах, стремящихся на лоно природы, о неожиданных проявлениях человеческого характера, о преодолении преувеличенного внимания к личным интересам, а главное — о том, что равнодушию и мелочному эгоизму никогда не будет места в наших повседневных делах и заботах.

Эти мысли должны возникнуть у зрителей «Дачи». Но фильм не назидательная новелла, а прежде всего очень веселая комедия, в основе которой — по ее классическим законам — лежит забавное, анекдотическое происшествие.

...Много лет супруги Петровы мечтали о собственной даче. Понемногу собирали деньги, отказывая себе в различных удовольствиях, и наконец — нужная сумма накоплена, найден прелестный сельский домик, от которого решила отказаться другая супружеская чета, воспылав идеей автомобиля. Уже погружены в машину вещи, уже счастливая новоявленная дачевладелица начала осваивать свежеокрашенные комнатки, игрушечную террасу, аккуратненькие клумбочки, ожидая мужа, оставшегося в городе, чтобы вручить деньги за дачу. Когда он наконец вернулся, жена не обратила внимания на его растерянный и какой-то отрешенный вид. А с инженером Петровым случилось происшествие трагическое: он потерял деньги...

Как во всякой комедии, все завершилось благополучно. Деньги нашлись, но новые знакомые Петровых, соседи по дачному поселку, ставшие причастными к их семейным бурям, получили возможность благодаря остроумно построенной интриге фильма раскрыть каждый по-своему суть своего отношения к жизненным ценностям.

А если посмотреть список исполнителей ролей «Дачи», то станет ясно, насколько ярко и интересно достоинства сценария дополняются игрой актеров. В ролях супругов Петровых — известная актриса нашего кино Л. Смирнова и А. Вокач из театра «Современник», снимавшийся в фильмах «Король Лир» и «Комитет 19-ти». Колоритные образы обитателей дачного поселка создали Л. Шагалова и А. Парфенов, Е. Евстигнеев и Л. Гурченко, А. Папанов и К. Лучко, В. Басов и многие другие. Чету прежних дачевладельцев сыграли Р. Макагонова и О. Табаков.

Всадник без головы

Картина «Всадник без головы» по Майн Риду является для меня завершением трилогии, начатой фильмами «Дети капитана Гранта» по роману Жюля Верна и «Остров сокровищ» по роману Стивенсона. Эти три романа занимают в приключенческой литературе видное место как по занимательности сюжета, так и по идейным концепциям. Они посвящены борьбе добрых сил за справедливость, борьбе с пороком и насилием, — говорит о своей новой работе — цветном широкоформатном фильме — кинорежиссер В. Вайншток. — В сценарии картины, написанном мною совместно с Павлом Фином, мы использовали не только сам роман, но и другие произведения известного американского писателя XIX века, его записные книжки, письма... Естественно, что работа над таким большим по объему произведением, которое нужно было уложить в полтора часа экранного времени, потребовала некоторых отступлений от сюжетных линий романа, соединения отдельных персонажей в один образ.

...На главной площади собралось все население го-

родка. «Повесить его, повесить!» — надрываются с перекошенными от злобы и высокомерия физиономиями «почтенные граждане» (по которым давно уже веревка плачет). В убийстве юного Генри обвиняется Морис Джеральд. Ни слова в свое оправдание не может сказать бедный мустангер, потому что здесь замешана честь девушки, которую он любит,— сестры убитого. Тогда Луиза, презрев условности своего общества, бросает в лицо этим чванливым людишкам: «Я люблю его!» Теперь Джеральд может рассказать, что случилось той роковой ночью, когда пропал Генри. А на помощь ему уже спешит его верный друг, старый охотник, держа под уздцы лошадь с мрачным призраком, всадником без головы. «Здесь вы найдете доказательства невиновности Джеральда. Здесь вы найдете имя убийцы»,— говорит охотник. Из тела извлечена пуля с монограммой «К. К.» — это пуля коварного Кассия Колхуана.

Не только ребятам, вчера испытавшим радость знакомства с романом «Всадник без головы», адресуется фильм. Он и для тех, кто забыл даже, как звали героев книги, но в душе которых жива романтика впечатлений детства. У любого зрителя, несколько дней, несколько лет или несколько десятилетий назад прочитавших Майн Рида, не вызовет сомнения, что известная актриса Л. Савельева — это, конечно же, главная героиня романа: ведь такой и представлялась нам красавица Луиза — искрящейся молодостью, благородной, честной, бесстрашной. Ее брат Генри — Саша Милокостный, несколько лет назад сыгравший Юру в телефильме «Адъютант его превосходительства». А вот отважный мустангер Морис Джеральд. Эту роль исполнил Олег Видов, получивший широкую популярность участием не только в советских, но и во многих зарубежных фильмах.

В титрах картины и незнакомые нам имена. Это кубинские актеры Эслинда Нуньес, Александро Луго и многие другие. Достоверностью в изображении быта, точностью в каждой детали красочных костюмов фильм во многом обязан кубинским кинематографистам, в тесном сотрудничестве с которым он создавался.

ЗДЕСЬ НАМ ЖИТЬ

На днепровских кручах и в просторной долине привольно раскинулось живописное, веселое украинское село — в белой кипени цветущих садов и молоденькой яркой зелени огородов. А в высоком синем небе над ним с криками пролетает стая журавлей. И останавливаются, глядят на них из-под руки и выскочившая на минутку из коровника доярка Фросина, и Ольга, несущая на коромысле ведра с водой, и директор техникума Клавдия Петровна Коваль, и ее студентка и родственница Яринка...

С ними и многими другими жителями Снигурей знакомит нас новый фильм Киевской киностудии имени А. П. Довженко «Здесь нам жить». Небольшой отрезок их жизни пройдет на экране — с весны по осень, но мы многое успеем узнать об этих людях и в первую очередь — о секретаре парткома колхоза «Зеленая долина» Якове Чигирине.

Яков Чигирин, молодой еще человек, которого все зовут Яшей, Яшенькой, Яшкой. Бывший моряк-подводник, он после службы во флоте вернулся в родное село, работал зоотехником, а вот уже два года, как избрали его коммунисты секретарем парткома колхоза.

Каким же должен быть руководитель партийной организации? Каково его место в коллективе? И соответствует ли этой своей высокой должности Яков Чигирин?

Нет у него солидности, не заботится он о своем престиже, и кое-кому кажется, что вся его деятельность — «сплошная дискредитация звания коммуниста»: то Чигирин пасет вместо мальчишек скот, то организует какие-то незапланированные митинги с оркестром, а то — хватило смелости! — снял с постамента памятник трудовой славы! Правда, «памятник» этот — вполне работоспособный трактор, и место ему в поле, но забывают об этом знаменитый механизатор Мирон Коваль и парторг его бригады Катерина Богорад. Совсем не так, как Яков, понимают они существо партийной работы, а скорее — и вовсе не понимают его...

Сам же Яков считает, что ничего еще не сделал, что опыта у него мало и надо еще многому учиться. Но, говорит он, «как человек и коммунист я хочу, пытаюсь работать так, как велят мне сердце и долг. Я хочу всегда честно смотреть людям в глаза». Это главное для Чигирина,— чтобы можно было честно смотреть людям в глаза. И чувствует он себя в ответе за все, что происходит на родной его земле, и за всех: за Ольгу, которую обманул Петро Шамрай, за его старую одинокую мать, за самого Шамрая. И за Мирона Коваля, который в шуме и блеске славы утратил понимание меры истинных человеческих ценностей. И за Катю Богорад, до времени постаревшую душой. И за свою любимую Яринку...

Верно сказала на собрании Фросина: «Время сейчас у нас горячее, и партия хочет, чтобы каждый из нас и на земле крепко стоял, и мыслями в небо взлетал». А за таким, как Яков, каждый пойдет — и коров пасти, и песни петь, и самую тяжелую, черную работу делать, и веселиться. Так и сказали ему товарищи...

Фильм поставлен по сценарию известного украинского драматурга Миколы Зарудного режиссером Анатолием Буковским. Оператор-постановщик — Игорь Беляков. В роли Якова — Николай Мерзликин, которого зрители знают по кинокартинам «Рано утром», «Зося» и др.

Интересно и полезно

Картина **«Трудовая юность планеты»** (ЦСДФ, 1 ч.) посвящена Всемирной встрече трудящейся молодежи в Москве в ноябре 1972 года. В ней показаны заседания в Колонном зале Дома Союзов, совещания рабочих комиссий форума, поездки гостей по стране. Фильм поставлен режиссером З. Фоминой, операторы В. Байков и А. Саранцев.

Кинолента **«Врач из Калиновки»** (цветная, производство Украинской студии хроникально-документальных фильмов, 2 ч.) создана режиссером и оператором С. Эпштейном по сценарию В. Чистякова и В. Козлюка. Она рассказывает о медицинском обслуживании в селах нашей страны, о том, как заботятся в СССР о здоровье каждого гражданина, на примере одной больницы — в украинском селе Калиновка и о главном враче этой больницы А. Т. Обухове.

Фильм **«Курорт Усть-Кача»** (цветной, производство Свердловской киностудии, 1 ч.) поставлен по сценарию О. Балабанова режиссером А. Литвиновым. Оператор А. Телятников. Картина посвящена курорту Усть-Качка на Каме, рассказывает о его природных условиях и целебных водах.

«Имени Котовского» (Украинская студия хроникально-документальных фильмов, 2 ч.) — так называется новая картина и одна из первых на Украине сельскохозяйственных коммун, основанная легендарным комбригом. Фильм, поставленный по сценарию М. Ткача режиссером В. Маковеевым (оператор Н. Терещенко), знакомит зрителей с живыми героями первых лет Советской власти.

Картина **«Думы о хлебе»** (цветной, производство Киевской киностудии научно-популярных фильмов, 5 ч.) рассказывает о людях, посвятивших жизнь благородному делу — выращиванию хлеба. Это председатели колхозов, селекционеры, механизаторы, агрономы, делающие все, чтобы Родина получила большой хлеб. Сценарист и режиссер И. Ставинский. Оператор Л. Штифанов.

Фильм **«Радость творчества»** (цветной, производство киностудии «Таллинфильм», 1 ч.), созданный режиссером Р. Касесалу и оператором П. Тоомингом по сценарию К. Кирме, рассказывает об эстонском мастере прикладного искусства Эльге Рееметс, с успехом работающей с керамикой, кожей, металлом.

«Архитектор Растрелли» — цветной широкоэкранный фильм производства Ленинградской киностудии научно-популярных фильмов (2 ч.), поставленный по сценарию А. Пунина режиссером М. Гликманом. Оператор Б. Виноградов. Он — о творческом пути замечательного зодчего Варфоломея Растрелли, по проектам которого построены ансамбль Смольного монастыря в Ленинграде, Екатерининский и Петергофский дворцы, Андреевский собор в Киеве. Итальянец, родившийся во Франции, впитал в себя все лучшее в русском зодчестве, обогатил его традициями западного искусства и создал свой стиль — русское барокко.

В 1871 году был объявлен конкурс проектов памятника А. С. Пушкину. Ни один из представленных проектов принят не был, но наибольшее число положительных отзывов получила работа в то время мало известного ваятеля Александра Михайловича Опекушина. В фильме **«Я памятник воздвиг...»** («Центрнаучфильм», 2 ч.) рассказывается о ранних и зрелых работах Опекушина, об его участии в двух последующих конкурсах на лучший проект памятника поэту, его победе на третьем конкурсе и работе над созданием памятника. Сценарист, режиссер и оператор Ю. Беренштейн.

ИЗДАТЕЛЬСТВО «ИСКУССТВО»

Редколлегия: **Фадеев М. А.** (гл. редактор), **Анашкин А. А., Белов Ф. Ф., Волосков Н. Я., Голубев Б. П., Духовный А. Б., Журавлев В. В., Коровкин В. Д., Лисогор М. М., Лужинская Л. Л., Мунькин В. Б., Пивоварова И. Л.** (отв. секретарь), **Полтавцев В. А., Романов В. Ф., Соболев А. Н., Соловьев М. А., Туркин Л. П., Улицкий Л. С., Черкасов Ю. П.**

Рукописи не возвращаются

Адрес редакции: Москва, К-45, Трубная ул., д. 12, тел. 228-78-84
Адрес издательства: Москва, К-51, Цветной бульв., 25, тел. 295-34-04

Художественный редактор Б. Андрианов

А-10924 Сдано в набор 30/VI 1973 г. Подписано к печати 4/VII 1973 г. Формат 70×108 1/16. Объем 3 печ. л. +0,25 печ. л. вкладки. Усл. печ. л. 4,55 Тираж 87900 экз. Заказ 914 Цена 30 коп.

Чеховский полиграфический комбинат Союзполиграфпрома
при Государственном комитете Совета Министров СССР
по делам издательств, полиграфии и книжной торговли
г. Чехов Московской области

КОМПЛЕКТАЦИЯ ДВУХФОРМАТНЫХ (УНИВЕРСАЛЬНЫХ) КИНОПРОЕКТОРОВ ИСТОЧНИКАМИ СВЕТА, ОТРАЖАТЕЛЯМИ И ПРОЕКЦИОННОЙ ОПТИКОЙ

Тип кинопроектора	Источник света	Марка отражателя	Типы анаморфотной насадки, объективов
«Ксенон-5У» (модель СКПУ-1)	ДКсР-5000 (средний срок службы 250 *час*)	358-180 РЧИ (срок службы 500 *час*)	Анаморфотная насадка 35 НАП 2-3 Объективы: ОКП 8-90-1; ОКП 8-100-1; ОКП 6-110-1; ОКП 2-120-1
КПК-15	ДКсР-5000	358-180 РЧИ	**Для проекции 70-*мм* фильмов** Объективы: ОКП 2-70-1; ОКП 2-75-1; ОКП 2-80-1; ОКП 5-85-1; ОКП 2-90-1; ОКП 1-95-1; ОКП 2-100-1; ОКП 1-105-1; ОКП 6-110-1; ОКП-2-120-1 **Для проекции 35-*мм* фильмов** Объективы: ОКП 4-50-1; ОКП 1-55-1; ОКП 2-65-1; ОКП 6-70-1; ОКП 3-75-1; ОКП 2-85-1; ОКП 5-90-1; ОКП 1-100-1; РО 503-1; РО 504-1; П-5 f=140 *мм*; П-5 f=150 *мм*; П-5 f=160 *мм*; П-5 f=180 *мм*; ОКП 1-200-1 **Анаморфотные насадки** 35 НАП 2-3 с объективами f=85÷130 *мм*; 36 НАП 3-1 с объективами f=140÷200 *мм*
КПК-30	ДКсР-10 000	600-180 И-УП (срок службы 500 *час*)	
КП-30В	Дуговая лампа Д-200 В-Угли КП12/14-180		
КП-50	Дуговая лампа Д-300А Угли КП13,6/14-250	600-180 ТИ-УП (срок службы 500 *час*)	ОКП 4-75-1; ОЕП 11-100-1; ОКП 12-80-1
УМ-70/35	Дуговая лампа Угли КП11/10-120	Интерференционный отражатель ∅ 457 *мм* (ЧССР, срок службы 2000 *час*)	**Для проекции 70-*мм* фильмов** Объективы типа «Дальнар» f=70, 80, 85, 90, 100 *мм* **Для проекции 35-*мм* фильмов** Объективы «Меостигмат» f=70÷120 *мм*; анаморфотная насадка «Анагон» 2Х, тип 80 328

Цена 30 коп.

Ч-254-78

70431

РЕДАКТОРЫ Д. ФАЙЗРАХМАНОВА (СПРАВА) И Н. ШИПАНОВА