КИНОМЕХАНИК

ISSN 0023-1681

СОДЕРЖАНИЕ

9-10'92 КМ

Массово-технический журнал

Выходит с апреля 1937 года

Учредители:
Комитет кинематографии при Правительстве РФ,
Российское агентство «Информкино» Кинокомитета России

ОРГАНИЗАЦИЯ И ЭКОНОМИКА

Актуальная тема
2 Реальность и голубая мечта

Поговорим о кадрах
5 «Лицеприятное» известие

О ваших коллегах
10 Отец и сын

Школа киноменеджера
12 **Рыков И.** Контракт

Информация
15 Киноработники обсуждают свои проблемы

КИНОТЕХНИКА

Начинающему киномеханику
16 Электропитающие устройства ксеноновых ламп кинопроекторов

Видеотехника
22 Видеомагнитофон «Электроника ВМ-12». Ремонт

ТВОРЧЕСТВО ЧИТАТЕЛЕЙ КМ

29 **Нестеров А.** Принимаю вину на себя *(киносценарий)*

актуальная тема

Реальность и голубая мечта

Наши собеседницы — директора московских кинотеатров Людмила Петровна СЕДОВА («Баку») и Татьяна Махмудовна АХМЕТОВА («Рига»). Они же — члены Координационного совета.

Корр. Прежде всего хотелось бы узнать, что это за Координационный совет, когда и с какой целью он создан?

Л. С. В июне прошлого года четыре-пять кинотеатров столицы решили выйти на аренду. Мы тогда еще плохо представляли, что это такое. Главная цель была — добиться независимости от МГПО «Киновидеопрокат».

Корр. Вы чувствовали в ней необходимость?

Т. А. Еще бы! МГПО уже по существу превратилось в коммерческую структуру, стало чисто прокатной организацией, но кинотеатры не отпускало, чтобы диктовать свои условия. Лучшие фильмы, по давней схеме, направляли в самые крупные кинотеатры, а нам, «восьмисоткам», уж потом. На «стороне» же ничего взять не моги! Никакой гибкости ни в репертуарной политике, ни в чем ином... Словом, хотели, как раньше, управлять и руководить.

Л. С. А помощи, поддержки от этой организации мы давно уже не видели...

И вот пошли по «коридорам власти»— вплоть до правительства Москвы. Тут-то и поняли: нас слишком мало, надо всем кинотеатрам объединиться, действовать «хором». Провели конференцию, избрали Координационный совет, которому коллективы делегировали право представлять их интересы во всех инстанциях. Мы добились льгот по оплате тепло- и энергоснабжения, закрепления за кинотеатрами прилегающей к ним территории; начали заниматься подготовкой документов о полном хозяйственном ведении (выяснилось, что аренда нам не подходит — тут есть свои тонкости), разрабатывать вместе с Москомимуществом новый устав. В итоге получилось очень хорошее постановление «Об управлении имуществом кинотеатров», которое в мае этого года подписал Ю. Лужков. Кстати, там шестой пункт гласит: «Москомимуществу в месячный срок разработать программу приватизации предприятий и объектов кинофикации как единых имущественных комплексов».

Корр. То есть была предусмотрена и грядущая приватизация?

Л. С. Мы знали, что от нее не уйти, однако все же казалось — это так далеко... Чуть не год готовилось постановление, но... только оно вышло, как подоспел Указ Президента о приватизации и акционировании. И мы оказались приравнены ко всем предприятиям. Любой прохожий может подать заявку на кинотеатр, и он уйдет «на сторону». Так можно вообще загубить кино!

Весной довелось мне выступить в Доме кинематографистов — в нем устроили нечто вроде похорон национального кино, хотя, на мой взгляд, слухи о его смерти явно преувеличены. Так вот там именно нас, работников кинотеатров, обвиняли во всех бедах кинематографа. Говорю: «Я впервые в этом Доме, который должен бы стать родным не только для творцов, но и для нас...»

Корр. А вас только на «похороны» пригласили...

Л. С. Да. Только на «похороны»... Я напомнила, как мы год бьемся с постановлением (оно еще не было подписано), но никто не пришел нам на помощь. Стояли в стороне и смотрели: получится — не получится.

Корр. Вы обращались в Союз кинематографистов?

Л. С. Да всюду обращались! Вот я и сказала: хватит нападать друг на друга, давайте объединим усилия и тогда сохраним отечественное кино.

Т. Ахметова

Л. Седова

В «Баку» регулярно демонстрируются наши фильмы — они составляют, пожалуй, не менее 30 % месячного репертуара. Даже «Дебют-92» взяли. Но давайте смотреть правде в глаза: на отечественных картинах кинотеатрам не прожить. Чтобы их показывать, надо быть очень богатыми. Тогда можно снижать цены билетов, устраивать бесплатные для каких-то категорий зрителей премьеры и прочее. Зарабатывать же — на другом, на всяких услугах, скажем. Чтобы зрители могли посидеть в кафе, что-то купить, посмотреть «видики». И все доходы от такого сервиса — кинотеатрам, отрасли нашей, в конечном счете — отечественному кино.

Но для этого нужна самостоятельность. Постановление, которое мы наконец получили, дало ее нам. Самостоятельность, но не средства на развитие сферы услуг. А из под «опеки» МГПО мы вышли с долгами. К тому же «Баку» требует капитального ремонта — его за все 18 лет ни разу не делали. Положение оказалось катастрофическим. Срочно нужны были инвесторы.

Однако к их привлечению мы подошли с большой осторожностью: известно, каковы наши новоявленные бизнесмены. Мы же искали партнеров честных, надежных, ответственных. Могли выбирать — «Баку» находится в хорошем, «престижном» районе, располагает большим набором помещений, все это очень важно для бизнеса.

И мы нашли то, что искали,— фирму «Топ-сервис»; у нас теперь — совместное хозяйственное ведение. Открыли видеопрокат и видеосалон, коммерческую секцию — красивый, просторный, весь в зеркалах магазин. Намечаем на веранде организовать летнее кафе. На втором этаже — хороший буфет, не такой как был от треста столовых. Кстати, мы от него копейки получали: за 300 м^2 — 300 рублей! А теперь от совместной деятельности имеем столько, что хватает не только на зарплату, но и на ремонт, приобретение оборудования и т. д.

Но только-только начали разворачиваться — указ о приватизации. Что делать? «Баку» ведь — лакомый кусочек. Нам, правда, говорят: приватизация — не коллективизация, вас в нее не загоняют. Однако гарантий, что кинотеатр не выставят на аукцион, никто не дает. Придет человек «со стороны», подаст заявку — и будет тут не кинотеатр, а биржа, рулетка, что угодно...

Нам стало страшно за свое «детище» — мы же все тут по много лет работаем. Да вы знаете: большинство киношников — подлинные энтузиасты... Посоветовались, провели собрание коллектива и решили акционировать кинотеатр. Придется, конечно, кредит брать, инвесторы наши на часть акций рассчитывают. Ни на какие особые доходы не надеемся, просто хотим сохранить кинотеатр, помочь выжить отечественному кино. Поверьте, это не красивые слова...

Т. А. Я все же не считаю целесообразным сейчас проводить «обвальную» приватизацию кинотеатров. Дали бы нам поработать в полном хозяйственном ведении. Остался кинотеатр «на плаву» — не трогайте его. Обанкротился — тогда уже продавайте, но только без права перепрофилирования, хотя бы какой-то срок.

«Рига» — не очень завидный «объект»:

типовая «восьмисотка», стекляшка, да и район не «рабочий». Может, охотников купить не найдется, а все же сердце болит...

Корр. Вы не подавали заявку на приватизацию?

Т. А. Нет. Самому коллективу (не только нашему — любому) кинотеатр не приобрести, а инвесторов, партнеров пока нет. Без спешки мы, может, и нашли бы их — таких, кто согласился бы не просто заработать, но и кинотеатр сохранить. Сейчас это самое важное. Кино — мощная отрасль культуры. Так стоит ли в погоне за «копейками», которые можно выручить за кинотеатры, подвергать их опасности исчезновения? А потеряем — потом не восстановить! Тогда уж действительно похороним отечественное кино.

Думаю все же, что защита нашего кинематографа должна быть в первую очередь заботой государства. Кинотеатры в одиночку такую ношу не вытянут. Нужна государственная программа — очень гибкая, тщательно продуманная. Вот говорят о квотах на закупку зарубежных фильмов — тут необходима большая осторожность. Как бы с этими квотами вообще не отвадить зрителей от кинотеатров. Люди ведь уже приучены к определенному роду кино...

Корр. Вы имеете в виду американские фильмы, заполонившие экраны?

Т. А. Именно. У нас худо-бедно, но развивается видеотехника, ее приобретают. Так что все равно будут смотреть подобные картины. Поэтому отечественное кино должно иметь средства на рекламу, ей необходимо уделять большое внимание. Сейчас об этом как-то забыли. Прокатчики берут с нас грабительские проценты: МГПО — 50, другие фирмы — примерно 45...

Корр. Возможно, МГПО претендует на бо́льшую долю потому, что его затраты значительнее: оно фильмокопии ремонтирует, реставрирует, содержит соответствующие службы. А «альтернативные» прокатчики свои копии просто добивают.

Т. А. Верно. И тут возникает другая проблема: как бы вообще не загубить фильмофонд. Но правильно ли перекладывать эти расходы только на кинотеатры? А самим ничего не тратить на рекламирование картин, прежде всего — отечественных?

Корр. Те, кто продают фильмы или отдают в прокат, ничего не делают для их рекламирования?

Т. А. Как правило. Исключений крайне мало — «Обнаженная в шляпе», «... по прозвищу «Зверь»... Пожалуй, все. Эти картины и прошли хорошо, хотя далеко не шедевры.

Не могу понять режиссеров, которые говорят: «Вот я сделал фильм, а он нигде на экранах не появился». Если отдаешь свое детище в чьи-то руки, так позаботься о его судьбе! Можно же, продавая картину, оговорить определенные условия: по экранному времени, рекламированию и прочее. Но это — если заинтересованы не просто в сиюминутной выгоде, а в благоприятной прокатной судьбе фильма.

Корр. Пожалуй, от режиссеров мало что зависит — не они владельцы кинолент.

Т. А. Вероятно, вы правы. Но и кинотеатры взять на себя мощную рекламную кампанию не в состоянии.

Л. С. Раньше, бывало, пригласишь режиссера, актера на премьеру фильма — обязательно придут, выступят, за честь почтут. Теперь же — только за деньги, причем большие, у нас таких и нет. Но ведь это — реклама им самим, их работе! А потом «похороны» устраивают...

Т. А. Хотела бы затронуть еще один вопрос: сейчас говорят, что у нас слишком много кинотеатров, а потому низка загрузка залов. Не могу с этим согласиться. Уже и сегодня не хватает экранного времени. Беда в том, что в свое время понастроили кинотеатров на 1000 и 800 мест, не подумав, как сложно будет заполнить подобные залы. Мировой опыт свидетельствует: самые работоспособные — на 200—300 мест. Поэтому, вероятно, такие кинотеатры, как наши, придется реконструировать, делать их многозальными.

Я в свое время была главным администратором «Пламени», двухзального (по 350 мест) уютного кинотеатра в самом центре Москвы. Так вот: мы там полтора года ежедневно на одном сеансе — вечернем, удобном — показывали «Неоконченную пьесу для механического пианино», где-то около шести месяцев — «Древо желания», «Пятую печать». Ну, это мощные произведения, фонд золотой. Но и сегодня есть немало картин, авторских, «элитных», рассчитанных именно на такие кинотеатры.

Корр. В Москве ведь еще недавно была целая сеть «клубных» кинотеатров...

Т. А. Была. Но помещения-то остались, их надо использовать по назначению, не дожидаясь реконструкции крупных кинотеатров — дело это дорогое и долгое.

Корр. Вероятно, «клубные» кинотеатры должны стать муниципальными?

Т. А. И даже получать дотации — от города, государства, под определенные программы. А может, «вливания» и не потребуются. Ведь очень много значит, когда человек приходит в кинотеатр и знает, что встретит там единомышленников, людей с определенными устремлениями, уровнем интеллигентности.

Корр. Сейчас они перестали ходить в кино...

Т. А. Естественно. Репертуар кинотеатров на них не рассчитан. Нет даже отечественных мелодрам, которые давали бы хоть какую-то пищу для души, вообще нет, а не только на наших экранах. А я уже давно ощущаю тягу зрителей к такому зрелищу.

Корр. Хотят увидеть, как наши богатые плачут?

Т. А. Да, представьте. А когда те, кого еще недавно называли советскими кинематографистами, пытаются конкурировать с американскими на их «поле», обычно ничего не получается: зрители предпочитают фильмы из США.

Л. С. Да что говорить, в последнее время совсем нет и наших комедий, а они так нужны сегодня людям! И трудно вспомнить ленту, которая привлекла бы внимание разных категорий зрителей. Разве что «Паспорт», «Небеса обетованные»...

Корр. Вы, конечно, слышали о картине Валерия Тодоровского «Любовь». Вам ее не предлагали?

Л. С. Нет. Непонятно, куда деваются фильмы? Слышим, читаем: такая-то картина приз получила на международном кинофестивале, такая-то вызвала большой интерес на кинорынке. До нас же они не доходят...

Корр. А что вы сами можете сделать, чтобы заполучить подобные ленты? Какие у вас «ходы»?

Л. С. Практически никаких, если МГПО или другие фирмы, с которыми мы работаем, эти фильмы не купили.

Корр. Но у вас ведь теперь есть Координационный совет, он представляет все или почти все кинотеатры столицы. Может, пора выходить на кинорынок?

Л. С. Мы об этом думаем, но пока, что называется, руки не дошли. В хозяйственных делах погрязли. Вот создадим Ассоциацию кинотеатров — выйдем на кинорынок, будем покупать то, что находим нужным, заключать договоры; наверное, тогда и рекламировать фильмы сможем. Это — наша голубая мечта.

Беседу вела Л. КАТИНА

поговорим о кадрах

В № 12 журнала за прошлый год мы начали весьма актуальный сегодня разговор о кадрах киносети и кинопроката, их подготовке в различных учебных заведениях. Разговор этот продолжился в № 3 за этот год. И вот — новая грань темы.

«Лицееприятное» известие

В Москве в минувшем году открылся первый кинолицей (на базе школы № 1057), готовящей кадры для кино и, если можно так сказать, профессиональных кинозрителей. Это — событие в развитии отечественного кинообразования. В школе при лицее с первого по девятый классы преподаются основы киноискусства. Они входят в программы как обязательные наравне с другими предметами эстетического цикла, которых здесь в расписании больше, чем в обычной школе. Закончившие девятилетку на конкурсной основе поступают в собственно лицей, имея приоритетное право при зачислении по сравнению со школьниками из других районов.

За два лицейских года учащиеся приобретают основательную гуманитарную подготовку. Кто решает продолжить образование, поступает в двенадцатый класс — киноколледж, получая по его окончании диплом о среднем специальном образовании. А после Высших кинопедагогических курсов (два года) — диплом о высшем образовании в области экранной культуры.

Сейчас в лицее три мастерских. Мастерскую мультипликаторов возглавляет режиссер А. Горленко, киноведов-педагогов — заведующий лабораторией кино и телевидения НИИ художественного воспитания Ю. Усов, менеджмента — ректор Института повышения квалификации работников кино О. Тенейшвили. Вся эта цепочка учебных заведений принадлежит кинокомпании «ВиКинГ». Название не только красиво звучит, но и достойно расшифровывается — видеокинограмотность.

С генеральным директором «ВиКинГа» ***Геннадием Поличко беседует Г. Евтушенко.***

Г. Е. Гена, мы с тобой коллеги и давние знакомые, так что можем разговаривать попросту. Как бы ты хотел быть представленным читателям «Киномеханика»?

Г. П. Как киномеханик.

Г. Е. Серьезно?

Г. П. Вполне. Я, конечно, не работал киномехаником профессионально, но школьником был активистом кружка юных киномехаников. А еще раньше год жил в глухой сибирской деревушке у тетушки. Ее сын — мой двоюродный брат — работал директором сельского клуба. Он и кино крутил. И поскольку у меня оказался доступ в кинобудку, я все вечера подряд проводил там, помогал брату, то есть был помощником киномеханика. Сам заряжал фильм, демонстрировал его. Помню даже марку кинопроектора — КН-12. Подозреваю, прав писатель Сергей Довлатов, говоря, что в жизни нет ничего случайного. Все состоит из неслучайностей.

Г. Е. Так что, это одно из ярких воспоминаний детства?

Г. П. Еще бы! Из-за этой страсти я попал в школьную стенгазету. В аппаратной было холодно, и я все время простывал, ходил с обметанными губами. Меня так и изобразили: окошечко кинобудки, а в нем я — такой «губнокрасивый».

Г. Е. Очень выигрышный материал. Надеюсь, напишу о славном киномеханическом прошлом Поличко первой. А каковы другие «этапы большого пути»?

Г. П. Если я сейчас начну говорить о суворовском училище, о работе в школе в Кургане или, скажем, о других моментах моей жизни, это уведет нас в сторону от основной темы нашей беседы. Напиши так: «Его путь в кино начался в сельской кинобудке и продолжился аспирантурой по кинопедагогике».

Г. Е. А дальше?

Г. П. В этом году ровно 20 лет, как я провел первый киноурок. Все считался молодым и вдруг сразу попал в ветераны. Такое жуткое ощущение...

Г. Е. На этом отрезке жизни у тебя, конечно, были тесные отношения с кинопрокатом. Какие?

Г. П. Прекрасные. Как, я думаю, у всякого провинциального кинопедагога.

Г. Е. И тебя всегда понимали?

Г. П. Всегда. Я работал с удовольствием и бескорыстно. Как кинолектор, киновед и критик, составитель программ. Можно сказать, я жил внутри кинопроката.

Г. Е. А как насчет «ограниченных», «необразованных» прокатчиков, которых так модно ругать?

Г. П. Были и такие. Кто шел в кинопрокат и киносеть? В основном люди без специальной подготовки, можно сказать, случайные. Но многие из них долго сидели на своих местах, «втягивались» и постепенно становились настоящими профессионалами. Знали зрителя и при этом отдавали себе отчет, что прокат должен быть дифференцированным. Во всяком случае, могу судить об этом по работе Курганской конторы. В нашем городе не было профессиональных киноведов, кроме покойного Юлия Михайловича Рабиновича, одного из пионеров кинообразования, и — скромно — меня. Но там была школа кинопедагогов. Был кинофакультатив в пединституте. Таким образом, вокруг кинопроката в течение 20 лет сложился круг активистов, которые ориентировались в основном на высокое искусство. Еженедельные наши служебные просмотры собирали всех, там решалась судьба фильма.

Г. Е. А было ли какое-то взаимодействие, взаимопроникновение? Я знаю, что даже у тех людей, которые занимались кинопедагогикой на местах, нет-нет да и проскальзывало пренебрежительное отношение к киносети и прокату.

Г. П. Может, и было. Но, как правило, кинопрокат — это люди, любящие кино как зрители. Профессиональные зрители. Эксперты. Пойдет — не пойдет. Они знали зрительский вкус. Сюда бы я отнес и всех тех, кто сейчас работает в КВО. Я много лет вел так называемый показ

Г. Поличко

трудных фильмов в курганском кинотеатре «Россия». Картины отбирал уже на служебных просмотрах. Кинофикаторы были «за», не возражали, так как понимали, что фильм нужно прокатать и через такую форму.

Г. Е. Тогда все были «за»... Ты утверждаешь, что они учитывали ваши условия, исходя из своих интересов. Но, по-моему, исходя из их интересов, вы не должны были заставлять их «катать» трудные ленты. Им отдавали экран только потому, что так было надо: отчеты, показатели и так далее и тому подобное. Поэтому в вашей вотчине раз в месяц или раз в неделю подобные картины и показывали. А бывало ли такое с «широким» экраном? В это вы вмешивались?

Г. П. Ну, конечно. Но тут надо помнить еще и то, что всегда существовали фильмы, которые не могли идти в крупных кинотеатрах. У нас таких было два: «Звездный» и «Курган». В них нельзя было демонстрировать, скажем, «Мой друг Иван Лапшин». А можно — индийское кино. А почему бы и нет? Если зритель хотел смотреть такие ленты? Вообще я к провинциальному кинопрокату отношусь нормально. На мой взгляд, там зарабатывают деньги честно. И зрители, неся свои полтинники, понимали, что их не обманывают. Они доверяли вкусам прокатчиков. Ведь что такое провинциальный прокатчик? Выразитель широкого, массового вкуса. Прокатчики — тоже люди и зрители. Они меняются. Часто к лучшему.

Г. Е. А ты что-нибудь для них читал?

Г. П. А как же! На постоянно действующем семинаре — теорию и историю кино, западное кино.

Г. Е. Директорам и методистам?

Г. П. Да, причем они охотно слушали. Всегда приходили на «массовые мероприятия». Помнишь, были такие «всесоюзные премьеры»? Я обязательно туда вкручивал что-нибудь эдакое...

Г. Е. ...за что тебе влетало? Как это знакомо! Со мной такое тоже бывало...

Г. П. Даже на материале таких официозных мероприятий можно было вести кинопедагогическую и кинопросветительскую работу. И здесь многое зависит от личности ведущего. Общение перед экраном требует определенного имиджа, как известно. Если в провинциальном городе ты регулярно появляешься на сцене перед началом сеанса, то зрители тебя уже знают. И коли заработал определенный авторитет как ведущий, знаток своего дела, как человек, не лишенный иронии и самоиронии, то есть коли ты нормальный, живой человек, не выгибающийся, не премьерствующий, а любящий то, что делаешь, появляется доверие. Любое мероприятие в таком случае превращается в интересное. Я никогда не скрывал неприязни к официозу и, может быть, поэтому контактировал с аудиторией. И те, кто был наверху, волей-неволей прощали мне эти штучки. Но неприятности бывали — это правда.

Г. Е. А ты сталкивался с точкой зрения, которая всегда существовала, — ничего не нужно проводить? Экран, дескать, скажет сам за себя, не занимайте зря время. В зрительном зале это часто приобретало форму рассерженных воплей: «Кино давай!» или «Кончай!».

Г. П. Сталкивался, и довольно часто, если выступал перед неподготовленной аудиторией. Мне много доводилось ездить по стране от Свердловского бюро кинопропаганды, бывать в Башкирии, Сибири, Новосибирском академгородке. Там вступительное слово сводишь к минимуму...

Г. Е. Мне кажется — наоборот. Там люди хотят слушать и говорить.

Г. П. Да, но после просмотра. Тогда уже начинается общение по поводу искусства. А с обычной, «уличной» аудиторией жанр должен быть другим. Это и есть то, что я называю кинопедагогикой. Могу сказать без преувеличения, что это целая отрасль знания, стык лекторского мастерства, практического киноведения и чисто педагогической работы. Ты, вероятно, по своей практике знаешь, что опытный лектор буквально за три-четыре минуты понимает настроение зала. И если он насторожен, то твоя преамбула направлена на то, чтобы расположить к себе. Признаюсь, я не гнушался в таком случае околокиношными байками. А потом вкручивал информацию более серьезную. И вообще — здесь есть масса приемов, которые и являются практической кинопедагогикой.

Г. Е. Не будем отбрасывать точку зрения тех КВОшников, которые признают необходимость кинопросвещения, но хотят, чтобы оно существовало отдельно от их деятельности или параллельно, а не «внутри». Мы зарабатываем деньги, считают они, а это все — бесприбыльно...

Каким тебе видится сегодняшний кинопрокат? И как и где готовить для него специалистов?

Г. П. Сейчас я в государственный кинопрокат уже не верю. Только в альтернативный, который все активнее развивается. Современный прокатчик должен знать кино в хорошем объеме и сочетать в одном лице киноведа, социолога, менеджера и кинопедагога. При всем при том превалировать должен «оттенок высшего значения», как говорил Достоевский. Все-таки прокатчики должны развивать любого зрителя, целенаправленно с ним работать и подготавливать его к встрече с экранным искусством.

А где ковать кадры? Наша цепочка непрерывного кинообразования — идеальный вариант. И, может быть, уже в следующем году мы наберем курс с таким названием: «Работа альтернатив-

ного кинопроката», или «Кинопредпринимательство».

Г. Е. Ты соединил прокат («ВиКинГ» приобретает фильмы), просвещение и кинообразование. В чем ты видишь особенности сегодняшнего дня и перспективы?

Г. П. Ты говоришь о той проблеме, которая существовала всегда, а сегодня обострилась. Это дифференцированный прокат. Существует масса фильмов — отечественных и зарубежных. Что делает ленивый прокатчик? Идет на поводу у обыденного сознания, потакая вкусам публики. Невзыскательный вкус — не потому, что люди плохие, а жизнь у нас такая. Хотят смотреть про восточную борьбу — пусть смотрят. Но ведь есть и другие категории зрителей. Поэтому особенно важен дифференцированный прокат. В небольших залах некассовое кино может сделать большую кассу. С разговором и без. Это как раз та точка, где смыкаются кинопрокат и кинопросвещение.

Г. Е. Нужно ли это сейчас, в той ситуации, в которой находится сегодняшнее кино?

Г. П. Я могу сослаться на телевизионную передачу «Видеодром». В ней дается обзор текущей видеопродукции. Не сильной и не слабой — всей. Ведущий снабжает информацией, высказывает свою точку зрения — с достаточной тактичностью, не давая зрителю понять, что тот якобы глуп и неразвит. Затем подкрепляет ее фрагментами фильмов — по-моему, очень результативно. Так что даже в больших залах три-четыре минуты занять вступительным словом стóит, как бы враждебно ни была настроена аудитория. В конце концов, все зависит от привычки. Приучить ко всему можно. Главное — не навязывать себя. Здесь все зависит от мастерства.

Г. Е. А то кино, которое ты покупаешь, прокатываешь, выдерживает испытание на качество?

Г. П. Я прокатываю картины руками тех же прокатчиков. Все в их воле. Признаюсь, это не то кино, которое я люблю, но хороший «третий сорт». Подчеркиваю: хороший, добротный. «Ночная игра», например. Рой Шайдер в главной роли — есть за что зацепиться. «Через канализацию» — захватывающая интрига, забавные приключения. «Молодая ведьмочка» — мюзикл. Типичное кино тинейджеров — вполне соответствует их возрасту, интересам. Поэтому так хорошо «крутится». А вот «Финальный альянс» я бы не купил, но он продавался в «пакете» с остальными. И — должен констатировать — именно он дал нам больше всего денег, а они как раз и идут на формирование зрительских вкусов.

Г. Е. Кого ты сегодня делаешь из своих «кинообразователей»?

Г. П. Мне хотелось бы видеть их прежде всего киноведами, умеющими и профессионально работать со зрителями. Педагогика — как медицина, в ней вполне может быть узкая специализация. Организатор-кинопедагог (это сегодня я), школьный кинопедагог, кинопедагог-игровик, кинопедагог, специализирующийся на прокате, кинолектор, кинопросветитель и так далее. Те, кого мы готовим и в лицее, и на Высших кинопедагогических курсах, смогут выбрать то, что им по душе. Главное условие — они должны быть не только образованными людьми, но и любящими искусство, гуманитарную сферу. Эту мысль я хотел бы выделить, она важна для меня. И ты, и я знаем массу «кинообразованных» людей, которые представляют удручающее зрелище с точки зрения общей культуры. Это, кстати, излюбленная мысль известного кинокритика и режиссера Олега Ковалова. Самые лучшие режиссеры получаются из критиков, утверждал он, ссылаясь на пример французской новой волны. Хотя это спорно, с моей точки зрения. А бесспорно, что кинопрофессионалу необходима широкая общая культура. Как и любому человеку, впрочем...

Г. Е. Вот твои воспитанники разъехались по городам СНГ и там стали готовить новые кадры. Те, в свою очередь, новые, и таким образом вся территория бывшего СССР покрылась сетью кинообразователей...

Г. П. Застрелиться! Представляешь, какая скука? Этим самым мы выроем себе как прокатчикам могилу. Если повысим уровень эстетической информации на душу населения, то народ просто отвернется от того кино, которое покупаем. Что тогда будем делать мы, те, кто занят прокатом кино «второго эшелона»? Но это шутка, конечно. Ты нарисовала идеальный вариант. Он, к сожалению, не осуществится, во всяком случае, в ближайшее время. Но стремиться к нему надо. Теперь, не боясь высоких слов, объясню свое кредо. Невольно вмешается политический аспект. Я считаю, что кинопедагог должен быть аполитичен. Не надо идти на баррикады и митинги, нечего там делать. Наше дело — медленно, но верно наращивать тот культурный слой, гумус, который соскребли за 70 лет. Мы в самом начале пути. Дело, которое я затеял, включая концепцию непрерывного образования, — это лишь крупицы, мизер. Для взращивания гумуса потребуется и сто, и двести лет. Но надо начинать, ведь дорога в тысячу ли начинается с первого шага, как говорят китайцы.

Г. Е. Интерес к кино не падает. Но как его использовать, чтобы не быть в убытке? Для прокатчиков это самый насущный вопрос.

Г. П. Я только что об этом говорил. Неужели кинопрокат не хотел бы получить денег даже с заведомо некассовых фильмов? А ведь можно получить, если сделать хотя бы минимум ритуальных кинообразовательных движений. Это к тому же — вопрос рекламы и информации.

Г. Е. Что тебя огорчает в том, как воплощается в жизнь концепция непрерывного образования?

Г. П. Налоги. Я все, что получаю от кинопроката и других проектов, вкладываю в лицей и курсы, но сумма прибыли облагается налогом. Мне в налоговой инспекции заявили, что, мол, лицей — моя прихоть, могу и не вкладывать туда денег. Вот если бы это была не частная, а государственная структура, тогда другое дело... Такая политика бездарна!

Г. Е. И ты нигде не можешь найти защиты?

Г. П. Выше налоговой инспекции ничего нет. И мне легче заплатить, чем связываться с ней, хотя я впрямую вкладываю деньги в социальную сферу.

Меня несколько обескураживает и невнимание со стороны кинематографистов. Открыли первый в России кинолицей. Идет педагогический процесс. По контракту у нас работают члены Союза. Но... на презентации лицея, на которую я лично разнес приглашения секретарям Союза, председателям гильдий, не было ни одного из них. Такое ощущение, что мы никому не нужны. В какой-то степени это действительно моя прихоть — открыть кинолицей для соединения профессионального кинообразования и массового просвещения. Но ведь дело-то общее.

Ходить по кабинетам — не мой жанр. Однако приходится. Например, нужны льготы по госфильмофондовскому обслуживанию курсов и лицея. Я плачу коммерческие цены за то, что должно идти по минимальной оплате. Как узнают, что частное предприятие — выкладывай! А я-то беру на учебные цели...

Пользуясь случаем, хотел бы поблагодарить Ассоциацию деятелей кинообразования и всех кинопедагогов СНГ, зарубежных коллег. Поддержали нас и до сих пор помогают чем могут. И московский Департамент образования, его глава Любовь Петровна Кезина тоже поддержали идею кинолицея безоговорочно. Но даже Департамент не смог освободить нас от налогов.

Г. Е. Так ты зарабатываешь деньги прокатом, чтобы вложить их в кинолицей. Это так?

Г. П. Однозначно — так. У меня нет прибылей — я все вложил. Но поскольку у педагогов лицея зарплата превышает нормативную, то ее и относят на прибыль. Отсюда большой налог. А ведь преподавание у нас — «штучная» работа, приходится соответственно платить за нее. И педагоги наши уникальные — народные артисты, доктора и кандидаты наук...

Г. Е. У «ВиКинГа» уже есть своя история. Напомни ее начало.

Кинолицей: ученики и учителя

Г. П. Ассоциацию деятелей кинообразования (АДК) надо было переводить на хозрасчет. Иначе она бы не выжила. Но общественные организации не имели права заниматься коммерческой деятельностью. Тогда мы создали малое предприятие при АДК. Я потыкался в разные сферы бизнеса, подумал и понял, что хорошо знаю кино. Это и может стать основной стезей зарабатывания денег. Начальником прокатного отдела стал Игорь Кабанов — киновед, прокатчик, настоящий профессионал. Мы понимаем друг друга.

Г. Е. Что у «ВиКинГа» впереди?

Г. П. Работа. Мы испытываем такие же трудности, как и все. Деньги от проката «зависают» в Центральном банке, не доходят сразу. Но они есть, и мы их тратим достойно и с удовольствием. Например, мы были спонсорами пресс-центра фестиваля «Интерфест», а еще раньше — учредителями призов кинопрессы. Сейчас мы расширяем кинопрокатный отдел, открываем акционерный Коммерческий кинобанк. Прорабатывается идея первого частного международного кинофестиваля детского и юношеского кино в «Артеке» — договор о проведении его в августе будущего года уже подписан. Укрепляются позиции кинолицея. Набрали еще и курс актеров-режиссеров, занимался этим Марлен Хуциев. Появилось новое предприятие «ВиКинГ-Надежда» — частная школа,в ней 60 % наших акций, остальное принадлежит Крыму. Это будет Ялтинский филиал нашего лицея, а точнее, школа широкого эстетического развития, с изучением основ аудиовизуальной культуры.

Г. Е. Если у читателей журнала — прокатчиков — возникнут вопросы, как тебя найти?

Г. П. Пусть звонят и пишут в «ВиКинГ». Телефон и факс — **(095) 928-58-76.** По поводу лицея уже было обращение, просили программы. Сразу скажу — все программы авторские. Приезжайте в мастерские, смотрите. Может быть, попробуете сами что-то сделать?

о ваших коллегах

ОТЕЦ и СЫН

Н. ПРИВАЛОВА,
редактор Саратовского КВО

На самом берегу Волги, в живописном месте вольно раскинулось самое обычное среднерусское село Воскресенское. Лес, земля, вода... Природа не поскупилась: и рыба есть, и грибы водятся, и сады плодоносят... Только вот не прельщало все это молодежь, из года в год в город бежали — так было принято. Правда, сейчас уже не торопятся покидать сельские места: говорят, в городе голодно...

А вот Геннадию Бударину всегда по душе были родные края. Здесь он родился, вырос, женился. Уже и своих двое ребятишек подрастают. Логика его проста: «Хорошо у нас, вот и все. Люди добрые. Село уютное. А переправимся с семьей на тот берег Волги — красота! Берег песчаный, лес. Опята, грузди водятся. И порыбачить я люблю. Здесь все свое, родное... Да разве меня в город заманишь? Ни за что не поеду!»

Геннадию 31 год. Человек он спокойный, уравновешенный, работящий. «Весь в отца! — таково мнение сельчан.— Лаврентий Григорьевич на минуты зря не просидит, и Гена тоже. Оба хозяйственные, семьянины отличные — крестьянская закваска».

Лаврентий Григорьевич Бударин много лет в этих краях кино показывал. На быках, на лошадях, на машинах, в любую погоду, по бездорожью добирался он в села со своей передвижкой. При нем построили деревянный кинотеатр в Воскресенском, и был он в нем первым киномехаником. А в августе прошлого года стал пенсионером. Но с кино Лаврентий Григорьевич не расстался — сыну помогает.

А Геннадий — тоже киномеханик, так что уже можно говорить о «киношной» династии. Парень, можно сказать, вырос в «кинобудке». От отца не отступал, присматривался, старался помочь. Иногда удавалось немного «покрутить» фильм. Но так хотелось стать хозяином в аппаратной, самому показывать картины! И когда был Гена в шестом или седьмом классе, отец рискнул: доверил ему работать самостоятельно.

Биография у Геннадия самая обычная. Закончил 10 классов, пошел в армию. Все долгие месяцы службы мечтал вернуться в родное село, к своему делу. А родители писали: «Может, сынок, в город поедешь учиться? Будешь, как все». Как все... Тогда престижно было отправлять

детей за «тридевять земель» учиться, где они и оставались. Геннадий, вообще-то послушный сын, здесь был непреклонен. «Буду жить в родном селе,— ответил он в очередном письме.— Стану киномехаником, как отец». «Спасибо родителям,— говорит теперь младший Бударин,— поняли меня, поддержали».

В восьмидесятом году вернулся он из армии, женился, обзавелся своим домом, хозяйством. Ныне уже его сын Алексей крутится в киноаппаратной: «Пап, дай я заряжу пленку!». «Стремится — значит, интересно ему, значит, толк будет»,— не без гордости за сына говорит Геннадий. Да, скорее всего и Алеша станет киномехаником. А пока он учится в пятом классе, его сестренка ходит в детский сад, а папа — «крутит кино».

Придет время, и поймет Алеша, как много в себя вмещает такое, казалось бы, простое понятие — «крутить кино». Особенно для сельского киномеханика. Кинотеатр в Воскресенском небольшой, но хлопот с ним хоть отбавляй. Чего только ни делают Лаврентий Григорьевич и Геннадий, чтобы привести его в «божеский» вид. Одну стену грибок разъедает, так Геннадий испереживался. И замазывал, и белил несколько раз, а пятно все равно проступает. «Весь вид портит,— сетуют Бударины,— люди приходят отдохнуть, а пятно это на настроение влияет».

В киноаппаратной же — чистота, техника отлажена. Каждое рабочее утро Геннадий начинает с осмотра аппаратуры. На качество показа зрители не жалуются, хотя добиться этого в условиях нашего всеобщего дефицита непросто. Помогли хозяйская сметка да умелые руки. Досталось по случаю немного акустической плитки, бывшей в употреблении, так Бударины ее в дело пустили — облицевали стены. Потом обтянули все старым экраном. Казалось бы, мелочь, а звук лучше стал.

Г. Бузарин

Л. Бузарин

Такие уж они, Бударины: делают все с душой, на совесть. Если кому что надо, прежде всего обращаются к Геннадию, знают — не откажет. Вот уже год нет шофера в киносети района, так он фильмы по селам развозит. В свой выходной приходит, копии разбирает, проверяет комплектность и отправляет по назначению. И еще склад запчастей на нем. И никто не слышит от Бударина жалоб на нелегкую долю. Берется и делает. Но душа его не спокойна. Меньше в кино стали ходить односельчане — предпочитают, лежа на диване, смотреть телевизор. Фильмов мало хороших. Таких, говорит Геннадий, как, например, «Неуловимые мстители». Подобные ленты его земляки и сейчас с удовольствием бы посмотрели...

Все, что от него зависит, Бударин делает для привлечения зрителей. Ну, а уж если не зависит — тут ему огорчаться только и остается. Но оптимизма он не теряет. Уверен: все наладится.

школа киноменеджера

Контракт

И. РЫКОВ

В содержании контракта должны отражаться следующие разделы: срок его действия; права, обязанности и ответственность сторон; условия оплаты и организации труда; основания прекращения и расторжения контракта; социально-бытовые и другие условия, необходимые для выполнения принятых сторонами обязательств с учетом специфики производства, отраслевых особенностей и финансовых возможностей предприятия, организации труда, требуемых руководителю для выполнения принятых обязательств.

Однако все эти условия должны устанавливаться, как и для всех работников предприятия, в прямой зависимости от результатов производственно-хозяйственной и коммерческой деятельности предприятия. Если руководитель предприятия одновременно является пайщиком коллективной собственности (держателем акций), то в контракт вносятся только условия его деятельности в должности руководителя. Вопросы по выплате дивидендов и другие, регламентирующие его деятельность как собственника, регулируются уставом. При передаче собственником права управления имуществом руководителю предприятия в контракте определяются ограничения прав пользования имуществом. В то же время собственник имущества не имеет права вмешиваться в оперативную деятельность руководителя, за исключением случаев, оговоренных в контракте. Все спорные вопросы между сторонами контракта рассматриваются в установленном действующим законодательством порядке. Условия, предусмотренные в вышеназванных рекомендациях и содержащиеся в прилагаемой форме примерного контракта с руководителем предприятия, носят рекомендательный характер и определяются самостоятельно по соглашению сторон с учетом специфики и отраслевых особенностей производства, конкретных задач, стоящих перед ним, и его материально-финансовых возможностей. Этот порядок относится, в основном, к руководителям государственных предприятий, а не арендных, кооперативных, совместных и акционерных, на которых применяются — по решению трудового коллектива, совета предприятия, правления — выборы руководителя с последующим заключением с ним контракта.

Продолжение. Начало см. в № 7—8.

ПРИМЕРНАЯ ФОРМА
контракта с руководителем предприятия

Собственник в лице _____
и представитель трудового коллектива* тов. _____
_____ заключили настоящий контракт о нижеследующем

1. Тов. _____ назначается на должность руководителя _____
_____ на срок с _____
(наименование предприятия)
по _____ с передачей ему полномочий в управлении имуществом в пределах (оговорить ограничение прав) и делегированием прав на ведение коллективных переговоров и заключение коллективного договора.

2. Тов. _____ осуществляет руководство предприятием _____
в соответствии с действующим законодательством, в качестве руководителя предприятия за период действия настоящего контракта обязан обеспечить:

2.1. Высокоэффективную и устойчивую работу __
_____
(наименование предприятия)
и его социально-экономическое развитие.

2.2. Выполнение государственного социально-творческого заказа по производству продукции.

2.3. Выполнение договорных обязательств по поставкам.

2.4. Выполнение условий коллективного договора.

2.5. Увеличение объемов производства товаров народного потребления (определяется сторонами конкретно).

2.6. Расширение и обновление номенклатуры и увеличение объемов производства продукции.

2.7. Рост производительности труда, снижение себестоимости и трудоемкости выпускаемой продукции.

2.8. Получение и увеличение прибыли.

2.9. Техническое перевооружение, реконструкцию предприятия и ввод мощностей (определяется сторонами).

2.10. Защиту сведений, составляющих государственную, служебную и коммерческую тайну.

2.11. Соблюдение действующего законодательства, активное использование правовых средств для совершенствования управления, укрепления

** При условии, что в имуществе предприятия вклад государства или местного Совета составляет более 50 %, а также на государственном и муниципальном предприятии.*

договорной дисциплины, финансового положения предприятия.

2.12. Выполнение программы социального развития коллектива.

2.13. Выполнение экологической программы.

2.14. и другие вопросы в зависимости от направления деятельности предприятия _____

_____

3. Тов. _____
(Ф. И. О.)

устанавливается должностной оклад в размере _____ рублей ежемесячно.

4. При условии выполнения обязательств, изложенных в пункте 2 настоящего контракта, тов. _____ дополнительно устанавливается:
(Ф. И. О.)

4.1. Надбавка в размере _____ рублей ежемесячно.

4.2. Премия за 100-процентное выполнение договорных обязательств с заказчиками в размере _____ рублей ежеквартально (процентов от должностного оклада).

4.3. Вознаграждение по результатам работы за год в размере _____

_____

4.4. _____

5. Тов. _____ устанавливается
(Ф. И. О.)

ежегодный отпуск и дополнительно оплачиваемый отпуск _____
(при условии его предоставления) календарных дней.

К ежегодному отпуску выплачивается материальная помощь в размере _____ рублей.

6. При условии прекращения контракта (по уважительным причинам) наряду с выплатами, предусмотренными действующим законодательством, работнику выплачивается единовременное пособие в размере _____ рублей.

7. Собственник (уполномоченный орган), учредитель при условии, что вклад государства или местного Совета составляет более 50 %, обязан наряду с перечисленными выплатами также:

7.1. Обеспечить предприятие материально-техническими ресурсами для выполнения госзаказа.

7.2. _____

7.3. _____

8. Контракт может быть прекращен или расторгнут по основаниям, предусмотренным действующим законодательством.

Основания для досрочного расторжения сторонами контракта, не предусмотренные действующим законодательством:

1) невыполнение сторонами обязательств, предусмотренных пп. 2.2, 2.8 и 7.1 настоящего контракта;

2) _____

При расторжении контракта по основаниям, не предусмотренным действующим законодательством, в трудовой книжке работника делается запись об увольнении по п. 1 ст. 29 КЗоТ РСФСР (соглашение сторон).

9. Ответственность сторон:

_____

_____

10. При досрочном расторжении контракта по не зависящим от руководителя причинам либо по инициативе собственника (уполномоченного органа), учредителя работнику предоставляются гарантии и выплачиваются компенсации, не ниже установленных действующим законодательством.

11. По истечении срока действия настоящего контракта последний может быть продлен или заключен на новый срок.

В любом из этих случаев собственник (уполномоченный орган), учредитель выплачивает единовременное поощрение тов. _____
_____ в размере _____ рублей.

12. Споры, возникающие между сторонами контракта, разрешаются в установленном действующим законодательством порядке.

13. Особые условия:

_____

_____

14. Условия настоящего контракта могут быть изменены только по соглашению сторон в письменной форме.

15. Контракт вступает в силу с момента его подписания, если иное не предусмотрено в контракте.

16. Контракт составлен в двух экземплярах.

17. Адреса сторон.

Тов. _____ Собственник _____
(Ф. И. О.)

_____ _____

Конкретный срок контракта определяется соглашением сторон. Он может быть заключен, скажем, на пять лет, а затем продлен или заключен заново. При невыполнении или ненадлежащем выполнении обязательств, предусмотренных в контракте, его можно расторгнуть досрочно. При расторжении контракта по основаниям, предумотренным им, но не действующим законодательством, увольнение производится по ст. 29 п. 1 КЗоТ (соглашение сторон), о чем делается запись в трудовой книжке.

На руководителей, заключивших контракт, должны полностью распространяться льготы и гарантии, установленные для работников данного предприятия действующим законодательством, отраслевыми нормативными актами, коллективным договором и т. п. Условия, предусмотренные контрактом, не могут ухудшать положение руководителя по сравнению с действующим законодательством в оплате труда, системе материального поощрения и в социально-бытовых вопросах. По соглашению сторон определяются и другие условия. Сфера применения контракта уже довольно широка. Администрация предприятий

вправе оформлять и строить трудовые отношения на контрактной основе не только с руководителями, но и с другими работниками. Контрактная форма организации труда активно используется на вновь образуемых предприятиях, особенно на малых, арендных, кооперативных, совместных, в акционерных обществах и обществах с ограниченной ответственностью. Здесь контракты заключаются при поступлении граждан на работу, и особых проблем не возникает.

Сложнее внедрить эту форму на действующих и государственных предприятиях, где персонал уже укомплектован. Что же предпринять администрации, если работники отказываются от заключения контракта? Казалось бы, можно их уволить по п. 6 ст. 29 КЗоТ — прекращение трудового договора при отказе от продолжения работы в связи с изменением существенных условий труда. Действительно, изменение только одного условия — о сроке трудовой деятельности — уже изменение существенных условий труда. Но необходимо учитывать и другое важнейшее обстоятельство: изменение существенных условий труда возможно лишь в связи с изменениями в организации производства. Поэтому обязать работающего на предприятии заключить контракт можно только при таких изменениях, а в ином случае нельзя ни заставить, ни уволить по п. 6 ст. 29 КЗоТа.

Таким образом, у администрации остается возможность заключать контракты в обязательном порядке либо с поступающими на предприятие, либо в отдельных подразделениях, где проводятся реорганизация, перевод на новые условия хозяйствования, внутрихозяйственный хозрасчет, а в остальных — лишь с согласия работников.

Каков же порядок заключения контракта? Его сторонами являются работодатель (собственник имущества предприятия или его представитель, которому делегированы права собственника по управлению предприятием) и работник. Прежде всего рассмотрим вопрос о субъектах, полномочных заключать контракты. Закон о предприятиях не определяет, какой конкретно орган или должностное лицо (субъект) выступает на стороне нанимателя. Это зависит, в первую очередь, от вида предприятия, формы его собственности, а также от категории поступающего на работу. Как уже отмечалось, наем руководителя государственного предприятия, входящего в отраслевое или вневедомственное объединение, может производить с согласия соответствующего органа государственного управления генеральный директор такого объединения. Скажем, генеральный директор киновидеообъединения области, края или автономной республики может осуществлять наем (назначение, организацию выборов) руководителей самостоятельных подразделений. Исходя из положения об акционерных обществах и обществах с ограниченной ответственностью, можно сделать вывод, что с председателем правления контракт вправе заключить или исполнительный орган — правление, или высший орган управления — собрание акционеров.

С другими работниками предприятия контракт заключает его руководитель, либо — по его поручению — один из его заместителей или руководители структурных подразделений.

Контракт по своей юридической природе — соглашение, а это предполагает формальное равенство сторон при его обсуждении перед подписанием. Иначе говоря, и нанимающий орган, и нанимающийся гражданин вправе предлагать свои условия. Безусловно, существует определенная опасность, что нанимающий орган сможет устанавливать весьма широкие требования к контракту, диктовать претенденту на должность свои условия. Судьба контракта будет зависеть от волеизъявления администрации. Но эта опасность частично устраняется участием в процессе разработки контракта коллективных органов предприятия — совета трудового коллектива, правления, профсоюза и др. Уставами предприятий могут быть предусмотрены дополнительные полномочия этих органов, в том числе возможность широкого участия в подготовке контрактов, подборе кандидатов на должности.

Эти и другие вопросы, касающиеся процедуры заключения контрактов, должны решаться в локальном порядке — в уставах предприятий, которые обязаны определить, кто участвует в разработке условий контрактов, какой орган вправе его заключать, на какой срок и с какими категориями работников.

Контракт заключается и подписывается сторонами в двух экземплярах и хранится у обеих сторон. Все изменения и дополнения вносятся в контракт в письменном виде, и он является основанием для издания приказа (распоряжения) о назначении на должность со дня установленного соглашением сторон. Контракт вступает в силу с момента подписания и является основанием для возникновения трудовых отношений.

Окончание следует

Поправка

В № 7—8 журнала на с. 3 допущена опечатка. В строке 34 сверху левой колонки следует читать «подмять», а не «поднять».

информация

Киноработники обсуждают свои проблемы

В Подмосковье, в Белых Столбах, где находится Госфильмофонд, прошло совещание кинофикаторов и прокатчиков Центрального региона России. В нем приняли участие сотрудники Комитета кинематографии при правительстве РФ, представители ряда министерств и ведомств, социологической науки, творческие работники кино. Это была как бы репетиция Всероссийского совещания кинематографистов, которое намечается на осень.

Открывая совещание, заместитель председателя Кинокомитета **А. Мелех** очертил круг проблем, которые предстояло обсудить: структура управления кинематографией на местах; приватизация и акционирование объектов кинематографии; финансирование их (источники и порядок); материально-техническое обеспечение. Именно эти вопросы сегодня наиболее сложны и болезненны.

«Отечественный кинематограф, который получает на международных фестивалях призы и хорошую прессу, «пуленепробиваемым стеклом» отделен от зрителей,— так начал свое выступление председатель Кинокомитета **А. Медведев.**— Как соединить их в новых условиях?» Именно этому «воссоединению» и должно послужить, в конечном счете, решение всех поставленных на обсуждение проблем. А. Медведев постарался показать, как они видятся из «штаба» отрасли, не навязывая при этом участникам совещания своего мнения.

Основа основ — кинотеатр. Предполагается создать сеть крупных федеральных кинотеатров, которые помогут выжить национальному кино. Кроме них могут быть муниципальные, акционированные и даже частные, но с приватизацией особо спешить не стóит — тут еще многое надо обдумать и предусмотреть, считает председатель Кинокомитета.

Сельской киносети предполагается помогать и дальше. Однако пора, отбросив шлейф прежней отчетности, ревизовать это хозяйство, определить его рациональный объем. Следует подумать и о том, чтобы отпустить сельских киномехаников на аренду.

Структура управления кинематографией на местах сейчас весьма разнообразна — от создания кинокомитетов до административного слияния с органами культуры. По мнению А. Медведева, бояться этого не надо: форму управления диктуют местные условия.

Председатель Кинокомитета сообщил о введении единого прокатного удостоверения. Он также ответил на ряд вопросов.

Снова и снова возвращаясь к самому наболевшему вопросу — «воссоединения» фильмов и зрителей, участники совещания говорили и о прокатной судьбе картин, сделанных по госзаказу, и о необходимости льгот кинотеатрам, активно работающим с отечественными кинолентами (либо под определенные программы), и о перекупщиках, «накручивающих» цены на фильмы, и о многих других аспектах этой проблемы. Социологи (фирма «Дубль Д») подчеркивали: крен в сторону американского кино определенного толка оставляет немалую часть киноаудитории в состоянии голода и может привести к ее «вымиранию». Директор НИИ культуры Министерства культуры России **К. Разлогов** напомнил, что киносеть должна быть дифференцированной, кинотеатры — ставить перед собой разные задачи, ориентироваться на разные сегменты киноаудитории.

Приватизация кинотеатров — главная тема выступлений А. Мелеха и директора московского кинотеатра «Алмаз» **А. Холмовской.** По их мнению, переход кинозрелищных предприятий в частные руки следует притормозить, ибо из-за неразработанности условий приватизации реальна опасность перепрофилирования кинотеатров. Однако были и другие мнения. Генеральный директор Орловского областного КВО **Н. Медведев,** например, считает: «процесс пошел», и надо активнее в нем участвовать.

Начальник Управления развития материально-технической базы Кинокомитета **Ю. Машкин,** естественно, посвятил свое выступление вопросам материально-технического снабжения, тесно связанным с качеством кинопоказа. Он отметил, что эти вопросы в последнее время отступили на второй план. Много средств и усилий было затрачено на создание новой кинотехники, механизацию кинопрокатных организаций и пр. Сейчас же предприятия не могут реализовать свою продукцию, выпуск ее прекращается. Необходимо срочно уточнить на местах потребности в аппаратуре, оборудовании, запчастях на 1993 год и представить заявки фирме «Кинокомплект».

Начальник подотдела культуры и кино Министерства экономики РФ **В. Антонов** разъяснил ряд финансовых тонкостей, ответил на разнообразные вопросы.

Заместитель начальника Экономического управления Кинокомитета **В. Переходов** предложил создать на базе Республиканского фильмокомбината и кинорынков организацию, которая, работая на договорных условиях с киносетью и кинопрокатом России, координировала бы разные направления их деятельности, оказывала помощь. По мнению В. Переходова, необходимость в такой структуре назрела.

Участники совещания выработали решение, охватившее обсуждавшиеся проблемы.

начинающему киномеханику

ЭЛЕКТРОПИТАЮЩИЕ УСТРОЙСТВА КСЕНОНОВЫХ ЛАМП КИНОПРОЕКТОРОВ

Расскажем, как происходит процесс формирования импульсов синхронизации. При запуске устройства (подключении к питающей сети) схема формирователя импульсов работает в автоколебательном режиме. В момент включения напряжение на выходе мостовой схемы выпрямления равно нулю. При срабатывании магнитного пускателя *A4-K2* появляется постоянное напряжение источника питания схемы формирователя импульсов, и вступает в действие блокинг-генератор на транзисторе *A1.3-VT1* с частотой 600—800 Гц.

Импульсы со вторичной обмотки *5—6* трансформатора *A1.3-T* поступают на вход делителя частоты, собранного на микросхемах *A1.3-D1* и *A1.3-D2*, с выходов которого подаются на усилители мощности на микросхеме *A1.3-D3*, транзисторах *A1.3-VT2*... *A1.3-VT5* и первичных обмотках *1—2* импульсных трансформаторов *A3-T1* и *A3-T2*.

Снимаемые с вторичных обмоток *3—4*, *5—6*, *7—8* трансформаторов *A3-T1* и *A3-T2* импульсы поступают одновременно на управляющие цепи трех тиристоров анодной (*A2-V1*, *A2-V3*, *A2-V5*) или катодной (*A2-V2*, *A2-V4*, *A2-V6*) групп выпрямительного моста (сдвиг фазы между ними — 60°).

В момент запуска мостовой выпрямительной схемы работают только тиристоры катодной группы, нагрузка которых — резистор *A2-R2*.

В режиме холостого хода (до зажигания ксеноновой лампы) система управления действует в автоколебательном режиме, и сигнал обратной связи по току отсутствует.

Рис. 16. Формирование импульсов синхронизации и управления тиристоров во взаимосвязи с трехфазным напряжением питающей сети:
а — временные диаграммы разных напряжений питающей сети и выходного напряжения мостовой схемы выпрямления; б — напряжения на элементах формирователя импульсов управления и управляющих импульсов тиристоров

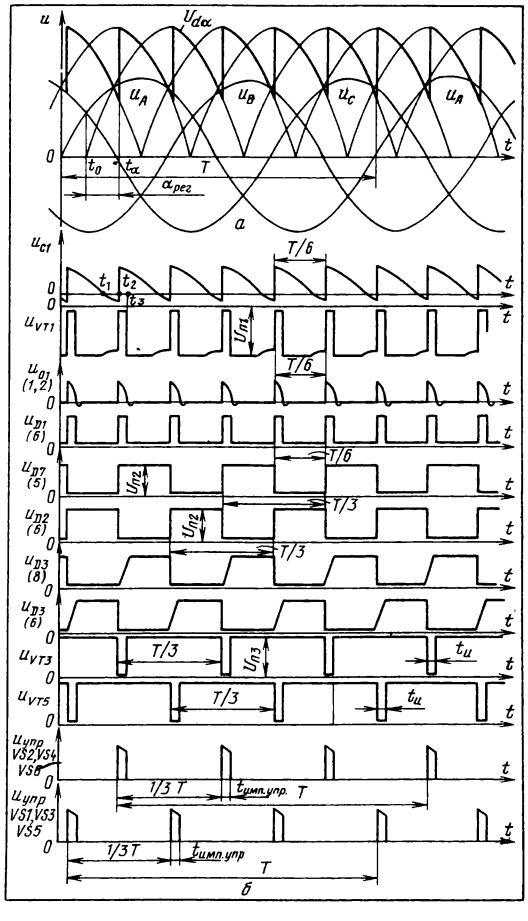

Продолжение. Начало см. в № 2—8.

При работе на лампу схема сравнения формирователя импульсов *A1.3* синхронизируется напряжением, снимаемым с выхода тиристорного моста *A2-V1...A2-V6*.

Процесс формирования импульсов синхронизации и управления тиристоров во взаимосвязи с трехфазным напряжением питающей сети приведен на рис. 16.

Временные диаграммы фазных напряжений питающей сети U_A, U_B, U_C и выходного напряжения мостовой схемы выпрямления $U_{d\alpha}$ приведены на рис. 16, *а*, а напряжения на элементах формирователя импульсов управления и управляющих импульсов тиристоров *A2-V1...A2-V6* — на рис. 16, *б*.

На конденсаторе *A1.3-C1* формируется переменное напряжение U_{C1}, пропорциональное $U_{d\alpha}$. При положительном значении U_{C1} закрывается диод *A1.3-VD3*, прекращая режим автоколебаний транзистора *A1.3-VT1*. Когда напряжение U_{C1} становится отрицательным (время t_1), открывается транзистор *A1.3-VT1* и начинается процесс формирования тока базы транзистора. В момент t_2 транзистор *A1.3-VT1* переходит в режим насыщения. В момент t_3 насыщается сердечник трансформатора *A1.3-T1*, и транзистор *A1.3-VT1* закрывается. В промежутке t_2—t_3 формируется импульс синхронизации с частотой выпрямленного напряжения (300 Гц).

Импульсы синхронизации с вторичной обмотки *5—6* трансформатора *A1.3-T1* поступают на вход микросхемы *A1.3-D1*, включенной для формирования тактового импульса $U_{Д1(6)}$ триггера *A1.3-D2*. Напряжения с выходов *5* и *6* микросхемы *A1.3-D2* представляют собой последовательности импульсов с частотой 150 Гц и сдвинуты относительно друг друга на 180°. Микросхема *A1.3-D3* согласовывает выходы делителя частоты *A1.3-D2* с входом усилителя мощности на транзисторах *A1.3-VT2* и *A1.3-VT4*. Питание микросхем *A1.3-D1... A1.3-D3* производится со стабилитрона *A1.3-VD6*. Импульсы с выходов *6* и *8* микросхемы *A1.3-D3* подаются на дифференцирующие цепочки *A1.3-C5, R12* и *A1.3-C4, R14*, включенные для формирования длительности импульсов управления тиристоров *A2-V1...A2-V6* (100 мкс).

Усилители мощности управляющих импульсов тиристоров выполнены на транзисторах *A1.3-VT2...A1.3-VT5* и трансформаторах *A3-T1* и *A3-T2*. Коллекторы транзисторов *A1.3-VT2...A1.3-VT5* соединяются с первичными обмотками *1—2* трансформаторов *A3-T1* и *A3-T2* через разъем *XS1* (контакты *1а, 2а, 3а*). Снимаемые с вторичных обмоток *3—4, 5—6, 7—8* трансформаторов *A3-T1* и *A3-T2* управляющие импульсы поступают на входные цепи тиристоров *A2-V1...A2-V6*.

В системе регулирования и стабилизации выпрямителей типа ВКТ среднее значение тока ксеноновой лампы определяется значением переменного сопротивления выносного регулятора тока и не зависит от колебаний напряжения питающей сети и сопротивления нагрузки. Колебания сетевого напряжения вызывают изменение тока ксеноновой лампы и, соответственно, сигнала обратной связи по току, снимаемого с датчика тока — магнитного усилителя *A4-TS* (см. рис. 14); при этом меняется время перезаряда конденсатора *A1.3-C1* и, следовательно, момента отпирания транзистора *A1.3-VT1* блокинг-генератора, что ведет к изменению фазного положения управляющих импульсов тиристоров *A2-V1...A2-V6*. Ток на выходе выпрямителя восстанавливает заданное значение. Когда повышается напряжение питающей сети, импульсы управления тиристоров сдвигаются вправо по отношению к моменту времени t_α (см. рис. 16, *а*), угол регулирования выпрямителя $\alpha_{рег}$ увеличивается, вызывая уменьшение выпрямленного напряжения и, соответственно, тока лампы. Когда же напряжение питающей сети понижается, импульсы управления тиристорами сдвигаются по отношению к моменту времени t_α влево, что ведет к уменьшению угла регулирования $\alpha_{рег}$ и увеличению выпрямленного напряжения (тока). Таким образом, система автоматического регулирования выпрямителя типа ВКТ обеспечивает стабильность тока ксеноновой лампы независимо от напряжения питающей сети. Аналогичные процессы происходят при установке выносным переменным резистором режима горения ксеноновой лампы (выпрямленный ток лампы устанавливается в соответствии с паспортом на нее). В момент зажигания ксеноновой лампы к ней необходимо приложить повышенное напряжение порядка 150 В, которое формируется тиристором *A2-V7*.

Схема формирования управляющего напряжения тиристора *A2-V7* работает следующим образом. При включении выпрямителя напряжение обмотки *9—10* трансформатора *A1-T1* подается через диод *A1.1-VD8* и оптрон *A1.1-VS1.2* на управляю-

щий электрод тиристора *A2-V7*. Начинают формироваться напряжение холостого хода выпрямителя и заряжаться конденсаторы *A5-C1* и *A5-C2*. По достижении на лампе напряжения 150 В срабатывает блок зажигания кинопроектора. Лампа загорается, и начинает формироваться сигнал обратной связи датчика тока *A4-TS*.

Напряжение с выпрямителя *A1.2-VD1*... *A1.2-VD4* через резистор *A1.1-R5* подается на базу транзистора *A1.1-VT1* и отпирает его. Открываясь, транзистор шунтирует управляющую часть (выводы *2—3*) оптрона *A1.1-VS1*. Его диодная часть обесточивается, включая тиристорную часть (выводы *1—4*) тиристора *A1.1-VS1*. Тиристор *A2-V7* запирается. Схема формирования напряжения холостого хода выпрямителя выключается. Если лампа случайно погасла, сигнал с датчика тока *A4-TS* становится равным нулю, транзистор *A1.1-VT1* закрывается, схема формирования управляющего напряжения тиристора *A2-V7* начинает работать заново, обеспечивая зажигание лампы.

Для ограничения допустимой величины тока через лампу служит схема пороговой защиты от перегрузки по току, выполненная на стабилитроне *A1.1-VD16*, транзисторе *A1.1-VT2* и реле *A4-K1*. Схема срабатывает, если напряжение с выпрямителя *A1.2-VD1*...*A1.2-VD4* превысит напряжение стабилитрона *A1.1-VD1*, установленное при помощи переменного резистора *A1.1-R6*. Размыкающий контакт этого реле *K1.2* снимает питание с управляющей части оптрона *A1.1-VS1.1*. При этом отключается схема формирования напряжения холостого хода выпрямителя. Другим размыкающим контактом *K1.3* реле *A4-K1* снимается питание со схемы формирователя импульсов управления тиристоров силовой схемы *A2-V1*... *A2-V6*. Ток через лампу прекращается.

Схема ограничения напряжения холостого хода выпрямителя, если лампа не зажглась, работает следующим образом. Напряжение на конденсаторах фильтра *A5-C1* и *A5-C2* превышает допустимый уровень, в результате чего возможен выход их из строя. Напряжение на конденсаторах фильтра ограничивается снятием управляющего напряжения с тиристора *A2-V7*, для чего в схему защиты включены стабилитроны *A1.1-VD18*, *A1.1-VD19* и реле *A1.1-K1*, замыкающий контакт *K1.2* которого подключен параллельно переходу управляющий электрод — катод тиристора *A2-V7*.

Стабилитроны *A1.1-VD18* и *A1.1-VD19* подключаются к выходу выпрямителя. Как только напряжение на выходе превысит 150 В, реле *A1.1-K1* сработает, шунтируя управляющий вход тиристора *A2-V7* и запирая его. Напряжение на выходе при этом останется на уровне 160 В.

Конструкция выпрямителей ВКТ-1, ВКТ-2 и ВКТ-3

Они выполнены в виде напольных шкафов. Расположение узлов и деталей показано на рис. 17 и 18.

Выпрямители ВКТ-1 и ВКТ-2 представляют собой шкаф с передней дверцей и съемной задней стенкой *1* (рис. 17). Силовой трансформатор *T 2* укреплен на основании рамы, остальные детали — на горизонтальных швеллерах. Мост тиристорный выпрямительный *3* расположен вверху со стороны задней крышки, блок управления *4* — на поворотной раме вверху со стороны передней дверцы. Блок управления соединяется с другими элементами схемы выпрямителя разъемом *XS1*. Дроссели *L4* и *L5* сглаживающего фильтра *5* размещены под охладителями выпрямительного моста.

На сетевой панели *6* находятся: магнитный пускатель *A4-K2*, магнитный усилитель *A4-TS*, реле *A4-K1*, клеммная панель *A4-X1*, конденсаторы *A4-C7* и *A4-C8*, резистор *A4-R4*, RC-цепочки из резисторов *A4-R1*... *A4-R3* и конденсаторов *A4-C1*...*A4-C3*, помехоподавляющий радиофильтр из конденсаторов *A4-C4*...*A4-C6*.

Выпрямитель ВКТ-3 конструктивно выполнен в виде стойки-рамы с двумя дверцами: большой *1* и малой *2* (рис. 18). Силовой трансформатор *T 3* расположен на раме внизу корпуса. На сетевой панели *4* размещены: магнитный пускатель *A4-K2*, магнитный усилитель *A4-TS*, клеммная панель *A4-X1*, конденсаторы *A4-C7* и *A4-C8*, резистор *A4-R4*, RC-цепочки из резисторов *A4-R1*...*A4-R3* и конденсаторов *A4-C1*... *A4-C3*, помехоподавляющий радиофильтр из конденсаторов *A4-C4*...*A4-C6*, клеммная панель *A4-X3* и зажимы «+» и «—» выхода выпрямителя. На панели *5* находятся: реле *A4-K1*, блок импульсных трансформаторов *A3-T1* и *A3-T2*, тиристор блока подпитки *A2-V7*, резисторы *A2-R1*...*A2-R3*, предохранителедержатель *F*. Мост выпрямительный тиристорный расположен за панелью *5* вверху корпуса. Под охладителями тиристоров выпрямительного блока установлен блок то-

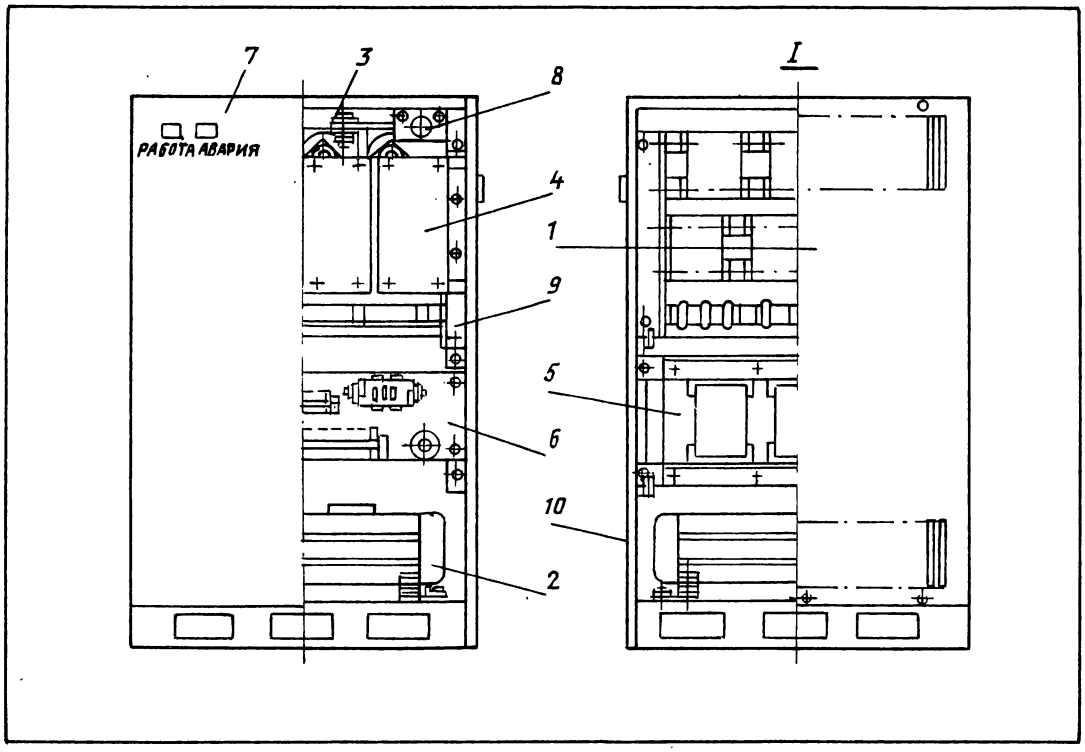

Рис. 17. Конструкция выпрямителей ВКТ-1 и ВКТ-2:
1 — задняя стенка; 2 — силовой трансформатор T; 3 — тиристорный выпрямительный мост; 4 — блок управления; 5 — дроссели L4 и L5 сглаживающего фильтра; 6 — сетевая панель; 7 — передняя дверца

коограничительных реакторов *6*. Дроссели *L4* и *L5* сглаживающего фильтра *7* расположены в средней части корпуса со стороны задней стенки. На маленькой дверце укреплены сигнальные лампы *HL1* и *HL2*. Наружное защитное заземление устройства производится при помощи болта *8*. Для лучшего охлаждения крышка устройства *9* и задняя стенка *10* перфорированы, а поддон имеет по контуру прямоугольные отверстия.

Условия эксплуатации выпрямителей ВКТ-1, ВКТ-2 и ВКТ-3

Они рассчитаны на использование в закрытых,хорошо вентилируемых помещениях при температуре окружающей среды от +5 до +35 °С и относительной влажности не более 80 % при температуре +25 °С.

При эксплуатации выпрямителей необходимо соблюдать меры безопасности: не разрешается работа с незаземленным устройством, с открытыми дверцами, крышками и стенками, запрещается замена блоков в работающем выпрямителе.

При первом подключении выпрямителей типа ВКТ необходимо соблюсти следующую последовательность:

подключить защитное заземление;

подключить устройство к кинопроектору;

установить переменный резистор регулятора тока на пульте управления кинопроектора в среднее положение;

нажать кнопку «*Пуск*» на пульте управления кинопроектора;

установить ток и напряжение лампы по паспорту, исходя из ее мощности.

В случае неуверенного зажигания лампы следует проверить надежность пробоя ее от блока зажигания и при необходимости отрегулировать воздушный зазор в разряднике осветителя. Надо также проверить напряжение холостого хода на выходе устройства

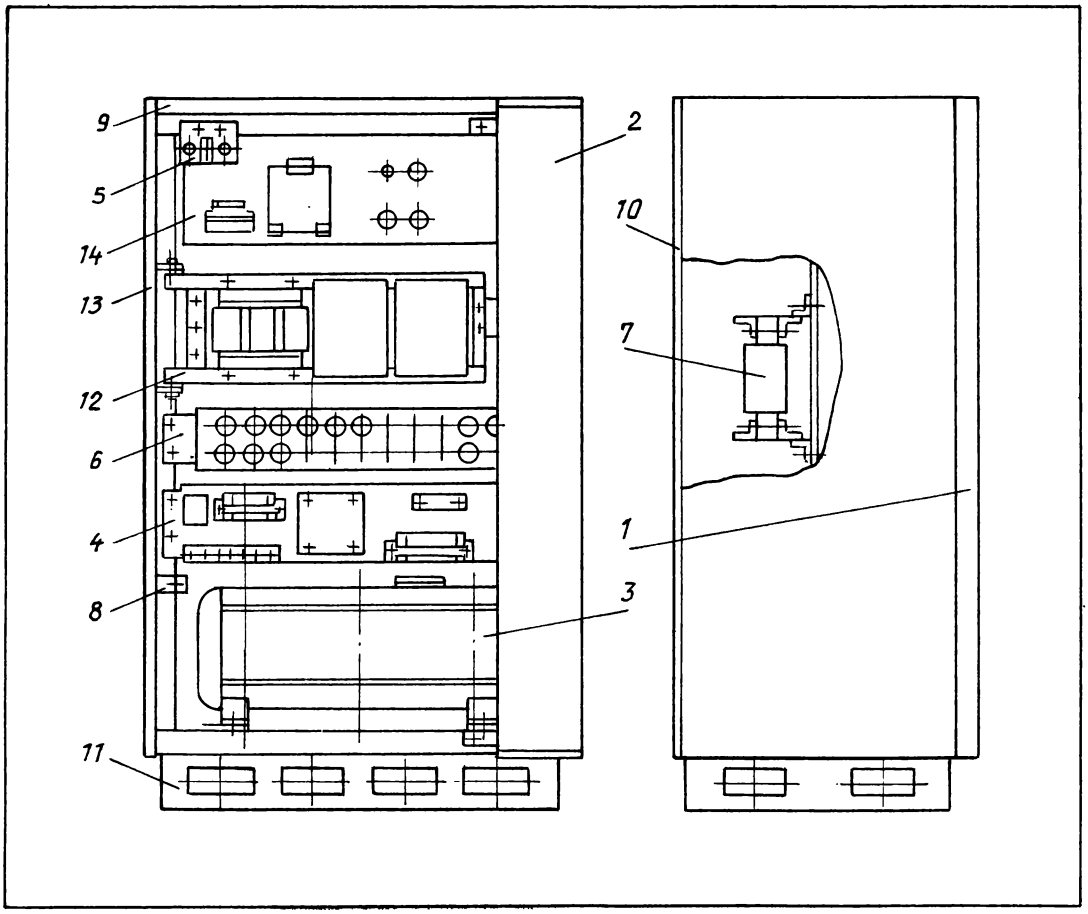

Рис. 18. Конструкция выпрямителя ВКТ-3:
1 — большая дверца; 2 — малая дверца; 3 — силовой трансформатор Т; 4 — сетевая панель; 5 — панель; 6 — блок токоограничительных реакторов; 7 — дроссели сглаживающего фильтра L4 и L5; 8 — болт заземления; 9 — крышка; 10 — задняя стенка

при отключенной схеме зажигания лампы.

Не разрешается работа устройства на холостом ходу более 1,5—2 мин во избежание выхода из строя блокинг-генератора формирователя импульсов и оконечных каскадов усилителей мощности блока управления, так как в режиме холостого хода схема управления переходит в автоколебательный режим с повышенной частотой. По этой же причине в случае неуверенного зажигания лампы (несколько раз подряд загорается и гаснет) устройство необходимо выключить и выяснить причину неисправности.

Если лампа не загорается или обнаружена другая неисправность, надо устранить ее, руководствуясь табл. 9.

Техническое обслуживание выпрямителя необходимо производить регулярно, не реже одного раза в месяц, с целью проверки надежности контактных соединений. Проверять их нужно сразу же после выключения устройства (оно должно быть полностью обесточено). Контактные соединения не должны нагреваться сильнее проводящих проводов. Одновременно с подтяжкой контактных соединений следует во избежание повышенных утечек удалять пыль с узлов устройства. Измерять коэффициенты пульсации выпрямленного тока надо не реже

Таблица 9
Причины неисправности устройства и способы их устранения

Признак неисправности	Вероятная причина	Способ устранения
Магнитный пускатель выпрямителя *A4-K2* не включается	Обрыв в цепи включения пускателя	Проверить цепь пускателя, устранить обрыв
Пускатель включается, но нет тока и напряжения холостого хода	Неисправны предохранители *A1-F1...A1-F3* в блоке управления	Заменить неисправные предохранители
Ксеноновая лампа не загорается либо мал ток	Неисправен один из транзисторов формирователя импульсов *A1.3-VT1...A1.3-VT5*	Заменить неисправный транзистор
	Неисправна одна из микросхем платы *A1.3-D1...D3*	Заменить неисправную микросхему
	Неисправен один из стабилитронов платы *A1.1-VD13...VD15*	Заменить неисправный стабилитрон
	Обрыв в цепи переменного резистора регулятора тока	Устранить неисправность. При необходимости заменить переменный резистор
Лампа не загорается, отсутствует напряжение холостого хода	Неисправность в цепи управления тиристора *A2-V7*. Неисправен оптрон *A1.1-VS1*	Устранить неисправность
Лампа не загорается, выходит из строя предохранитель *A2-F*	Неисправен тиристор *A2-V7*. Короткое замыкание в цепи питания ксеноновой лампы	Заменить неисправные тиристор, предохранитель. Найти и устранить замыкание
При зажигании ксеноновой лампы выходит из строя предохранитель *A2-F*	Неисправность в схеме управления тиристора *A2-V7*; неисправны транзистор *A1.1-VT1*, оптрон A1.1-*VS1* и цепи, связанные с ними, отпаялся конденсатор *A1.1-C3*	Устранить неисправность в цепях управления тиристора *A2-V7*. При необходимости заменить транзистор *A1.1-VT1* и оптрон *A1.1-VS1*. Заменить предохранитель
Лампа не загорается, срабатывает защита, загорается сигнальная лампа *HL2* (сигнал «Авария»)	Обрыв в цепи обратной связи. Неисправны транзистор *A1.2-VT* и микросхема *A1.2-D1*. Неисправно реле *K1*, вышел из строя транзистор *A1.1-VT2*	Устранить неисправность в цепи обратной связи. Заменить неисправные транзисторы *A1.1-VT1* и *A1.1-VT2* и микросхему *A1.1-D1*.
Ток ксеноновой лампы большой и не регулируется	То же	То же
Большие пульсации выпрямленного тока	Неисправен один или несколько конденсаторов фильтра *A5-C1*.	Заменить неисправный конденсатор, либо неисправный тиристор
	Обрыв фазы питающей сети	
	Неисправен один из тиристоров *A2-V1...A2-V6*	
	Отпаялся провод цепи управления тиристоров *A2-V1...A2-V6*	Устранить обрыв фазы или провода цепи управления тиристоров *A2-V1...A2-V6*.
Срабатывает реле защиты *A4-K1*, загорается сигнальная лампа *HL2*	Короткое замыкание в цепи ксеноновой лампы	Устранить короткое замыкание в цепи ксеноновой лампы
	Неисправен резистор *A1.1-R8*, отпаялись резистор *A1.1-R9* или конденсатор *A1.1-C4*	Устранить неисправность резистора *A1.1-R8*. Припаять резисторы *A1.1-R9* и конденсатор *A1.1-C4*

одного раза в год и проверять устройства при работе на ксеноновую лампу соответствующей мощности в режиме, заданном паспортом на данную лампу.

Окончание следует

видеотехника

ВИДЕОМАГНИТОФОН «ЭЛЕКТРОНИКА ВМ-12»

Ремонт

ПРОВЕРКА И РЕГУЛИРОВКА ПРИЕМО-ПЕРЕДАЮЩЕГО УСТРОЙСТВА *(А1)*

Осмотрите устройство после ремонта. Проверьте его цепи питания +12 В, +18 В, +45 В и —13 В на отсутствие короткого замыкания с общим проводом питания (контакты *1, 2, 4* и *5* с контактом *3* разъема *1.5-XP1*).

Если короткого замыкания нет, проверьте режимы транзисторов и микросхем, включив напряжение питания. Режимы элементов должны соответствовать значениям, приведенным в табл. 1—5.

Таблица 1

Карта режимов транзисторов

Обозн. по схеме	Тип транзистора	Напряжение, В		
		Эмиттер	База	Коллектор
VT1	ТК816Б	16,5	15,8	9,2
А1. Приемо-передающее устройство				
1.1-VT1	КТ399А	0,27	1,1	6,5
1.1-VT2	КТ399А	0,33	1,1	6,5
1.1-VT3	КТ399А	0,3	1,1	6,5
1.1-VT4	КТ399А	0,33	1,1	6,5
1.2-VT1	ГТ313А	5,9	5,7	0
1.2-VT2	КТ316Б	1,2	1,8	9,4
1.2-VT3	ГТ313А	11,5	11,2	0
1.2-VT4	КТ316Б	0	0,6	0
1.2-VT5	КТ315Б	1,4	2,0	10,5
1.2-VT6	КТ315Б	0,6	1,2	—
1.2-VT7	КТ315Б	1,7	2,4	8,1
1.2-VT8	КТ315Б	4,7	5,2	11,8
1.2-VT9	КТ315Б	2,0	2,7	5,2

Продолжение. Начало см. в № 3—8.
Продолжение цикла. Начало см. в № 12, 1990, № 1—12, 1991, № 1—8 за этот год.

Продолжение таблицы 1

1.4-VT1	КТ315Б	0	0,22	12
1.4-VT2	КТ361Г	12,3	12	0,12
1.5-VT1	КТ315Б	0	0,7 (0)	7,4 (0,5)
1.5-VT2	КТ503Д	0	0,6	2,7
1.5-VT3	КТ361Г	27	27	26,5 (0)
1.5-VT4	КТ361Г	27	27	0
1.5-VT5	КТ315Б	9,5 (0)	10 (0)	11,5 (12)
1.5-VT6	КТ502Б	12	11,5 (12)	11,5 (0)
1.5-VT7	КТ361Г	27	27	26,5 (0)
1.5-VT8	КТ315Б	9,5 (0)	10 (0)	11,5 (0)
1.5-VT9	КТ502В	12	11,5 (12)	11,5 (—13)
1.5-VT10	КТ361Г	27	27	26,5 (0)
1.5-VT11	КТ315Б	9,5 (0)	10 (0)	11,5 (12)
1.5-VT12	КТ502Б	12	12 (11,5)	11,5 (0)
1.5-VT13	КТ399А	0,3	1,0	7,0
1.5-VT14	КТ315Б	0	0,7 (0)	6,8 (0)
1.5-VT15	КТ315Б	1,9	2,5	11,5
3.1-VT1	КТ3107К	1,9 (0,7)	1,28 (1,2)	0
3.1-VT2	КТ315Г	4,8 (0)	5,4 (0)	9 (0)
3.1-VT3	КТ342Б	0	0,7 (0)	0,1 (0)
3.1-VT4	КТ339АМ	0,8 (0)	1,6 (0)	4,3 (0)
3.1-VT5	КТ315Г	3,5 (0)	4,3 (0)	9 (0)
3.1-VT6	КТ3107К	2,9 (0)	2,3 (0)	0 (0)
3.1-VT7	КТ645Б	0	0,02 (0,7)	3,2 (0)
3.1-VT8	КТ645Б	0	0,7 (0,3)	<0,05
3.1-VT9	КТ645Б	0	0,7 (0,3)	<0,05
3.1-VT10	КТ315Г	0 (2,5)	0 (3,2)	0 (6,5)
3.1-VT11	КТ316Б	0 (1,7)	0 (2,4)	0 (4,8)
3.1-VT12	КТ316Б	0 (1,85)	0 (2,6)	0 (7,1)
3.1-VT13	КТ361Г	0 (2,5)	0 (1,8)	;
3.1-VT14	КТ316Б	0 (1,4)	0 (2,1)	0 (5,9)
3.1-VT15	КТ315Г	0 (0,6)	0 (1,4)	0 (6,0)
3.1-VT16	КТ361Г	0 (8,6)	0 (8,0)	0 (1,9)
3.1-VT17	КТ316Б	0 (1,2)	0 (1,9)	0 (7,8)
3.1-VT18	КТ503Б	0	0,6	0
3.1-VT19	КТ342Б	0	0	0 (5,46)
3.1-VT20	КТ645Б	5,3	6,0	9,1
3.1-VT21	КТ315Г	1,9	2,6	9,1
3.2-VT1	КТ315Г	0 (0,7)	0 (1,3)	0 (7,9)
3.2-VT2	КТ315Г	0	0,3 (0,6)	0,1
3.2-VT3	КТ315Г	3,2 (5,8)	1,2 (5,5)	9,1
3.2-VT4	КТ361Г	5,3 (0)	6,2 (0)	0
3.2-VT5	КТ315Г	8,4 (3,2/6,0)	4,9 (3,9)	8,8
3.2-VT6	КТ315Г	0	0,3 (0,3/0,6)	0
3.2-VT7	КТ312Б	0 (0,64)	0 (1,4)	0 (4,9)
3.2-VT8	КТ368Б	1,4	2,1	3,8
3.2-VT9	КТ316Б	0,15 (0,11)	0	9,1
3.2-VT10	КТ315Г	0	0,6/0,4 (0,6)	0,1/0,6 (0)
3.2-VT11	КТ315Г	0	0/0,6 (0)	2,8/0,1 (2,3)
3.2-VT12	КТ342Б	1,15	1,9	5,0
3.2-VT13	КТ342Б	1,0	1,7	6,0
3.2-VT14	КТ342Б	0,1	0,7	9,1
3.2-VT15	КТ315Г	1,9	2,6	9,1
3.3-VT1	КТ645Б	17,3 (0)	2,6 (0,7)	1,7 (0)
3.3-VT2	КТ645Б	17,2 (0)	2,6 (0,7)	0
3.3-VT3	КТ31074	9,2	9,2 (8,5)	26
3.3-VT4	КТ342Б	0	0,7 (0)	0
3.3-VT5	КТ342Б	0	0 (0,7)	0
3.3-VT6	КТ342Б	0	0 (0,7)	0
3.3-VT7	КТ342Б	0	0	0
3.3-VT8	КТ342Б	0	0 (0,7)	0

Примечание. В скобках приведены напряжения в режиме «Воспроизведение».

Продолжение таблицы 1

3.3-VT9	КТ342Б	0	0,7 (0)	0 (4,8)
3.3-VT10	КТ3107К	9,2	9,2	0
3.3-VT11	КТ645Б	0,2 (0)	0,3 (0)	8,7 (0)
А4. Стабилизатор				
4-VT1	КТ817Б	18,0	18,5	27,5
4-VT2	КТ503Е	0	0,03	0,04
4-VT3	КТ829Г	12,5	13,5	24
4-VT4	КТ503Е	0	0,04	48
4-VT5	КТ815Г	45	45,5	62
4-VT6	КТ503Е	6,2	6,7	45,5
4-VT7	КТ829Г	12,0	12,8	23
4-VT8	КТ315В	0	0,7	0,05
А10. Таймер				
10-VT1	КТ315Б	0	0	0
10-VT2	КТ315Б	0	0/6	13,6/0
10-VT3	КТ361Б	2,6	2/6	2/6
10-VT4	КТ361Б	16	16/15,4	0/16
10-VT5	КТ315Б	0	0,6	0,1
10-VT6	КТ315Б	0	0,4	6,5

Для ***регулировки блока радиоканала (БРК) А1.5*** снимите перемычки (разъемы *1.5-XS4* и *1.5-XS5*) и подключите ко входу БРК *1.5-XS1* два генератора стандартных сигналов с помощью разветвителя (рис. 54).

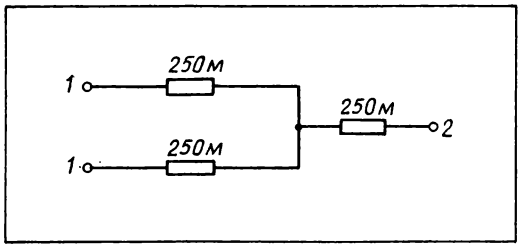

Рис. 54. Разветвитель:
1 — выход генератора; 2 — на вход радиоканала

Таблица 2

Режимы микросхем приемо-передающего устройства А1

1.5-D1

Напряжение, В, на контактах													
1	2	3	4	5	6	7	8	9	10	11	12	13	14
—	—	1,5	6,0	6,0	—	—	—	—	8,2	18	8,8	—	—

1.5-D2

Напряжение, В, на контактах													
1	2	3	4	5	6	7	8	9	10	11	12	13	14
6,0	6,0	6,0	6,0	10,5(0)	10,5	—	6,0	6,0	—	—	—	10,5(0)	12

1.5-D3

Напряжение, В, на контактах															
1	2	3	4	5	6	7	8	9	10	11	12	13	14	15	16
4,7	4,7	0,9	6,8	(0,5—10,5)	7,4	3,1	7,8	7,8	3,1	12	5,6	0	6,8(0)	4,7	4,7

Продолжение таблицы 2

1.5-E1 — модуль

Напряжение, В, на контактах							
1	2	3	4	5	6	7	8
4,9	0	1,8	2,3	11,2	—	1,0	—

Выход датчика ТВ-сигналов подключите ко входу модуляции одного из генераторов и установите на нем частоту 38 000± ±1 кГц, выходное напряжение 1 мВ и уровень модуляции полным ТВ-сигналом пилообразной формы — 85 %.

Выходное напряжение второго генерато-

ра установите равным 350 мкВ, частоту 31 000±1 кГц и внутреннюю ЧМ с отклонением от несущей частоты — ±50 кГц.

Подключите осциллограф к контакту *1* разъема *1.5-XP9* и установите резисторы *«Порог АРУ» (1.5-R46)* и *«Напряжение АРУ» (1.5-R53)* в среднее положение.

Включите напряжение питания и вращением сердечника катушки индуктивности *1.5-L5* настройте контур синхронного детектора по минимуму шумов и выбросов на фронтах, а также по наибольшему размаху видеосигнала на экране осциллографа. Подключив универсальный вольтметр к контакту *3* разъема *1.5-XP5*, установите напряжение 6±0,2 В катушкой индуктивности *1.5-L6*.

Убедитесь, что напряжение на контакте *3* разъема *1.5-XP5* изменяется следующим образом:

0,3—0,7 В при частоте сигнала 38 150±±5 кГц;

10,5—11,5 В при частоте сигнала 37 850±5 кГц.

Поставьте перемычку *1.5-XS5* и установите уровень сигнала частотой 31,5 МГц, напряжением 3,3 мВ и сердечником катушки индуктивности *1.5-L3* отрегулируйте минимум напряжения ПЧ 6,5 МГц в видеосигнале.

Таблица 3

Режимы микросхем блока видео- и звукового канала А3

3.1-D1

Режим	Напряжение, В, на контактах											
	1	2	3	4	5	6	7	8	9	10	11	12
Запись	4,0	5	4,3	3,9	3,4	2,4—2,9	0	4,4	6,6	—	1,6	5,2
Воспроизведение	4,0	4	4,3	3,9	3,4	0,05	0	4,4	0,1	0,3	0,05	0,05

Продолжение

Режим	Напряжение, В, на контактах											
	13	14	15	16	17	18	19	20	21	22	23	24
Запись	8,3	8,3	1,7	3,0	9,1	6	4,45	9,1	3,6	3,2	9,1	5,6
Воспроизведение	0,7	0,7	0,05	1,3	0,8	6	4,45	9,1	3,6	3,2	9,1	5,7

3.1-D2

Режим	Напряжение, В, на контактах													
	1	2	3	4	5	6	7	8	9	10	11	12	13	14
Запись	0,06	0	0	0	0	0	0,5	0	0	0	0	—	0	0
Воспроизведение	8,9	0,76	0,64	0	0,64	0,75	0,4	3,3	6	4,3	2,1	—	6	6,3

3.1-D3

Режим	Напряжение, В, на контактах													
	1	2	3	4	5	6	7	8	9	10	11	12	13	14
Запись	0	0	0	0	0,8	0,05	0,9	0	0	0	0	0	0	0
Воспроизведение	3,26	1,7	3,3	0	0,8	0,04	0,9	2,8	6,3	4,6	3,3	8,9	5,6	3,26

Продолжение таблицы 3

3.1-D4

Режим	Напряжение, В, на контактах																											
	1	2	3	4	5	6	7	8	9	10	11	12	13	14	15	16	17	18	19	20	21	22	23	24	25	26	27	28	29
Запись	0	6	0	2,9	6,5	0	0	0	0	0	0	0	0	0	0	0	0	8	8,6	9,2	9,2	0	0	0	0	0	0	0	0
Воспроизведение	5,75	0	9	2,8	5,8	6,7	3,5	3,5	3,8	3,5	3,5	3,5	3,5	3,5	0	—	3,7	5,7	3,1	7,6	9,1	2	2	5,6	2,7	6	3,1	0	3,1

3.1-D5

Напряжение, В, при подаче +9,2 В тест-сигнала на контактах													
1	2	3	4	5	6	7	8	9	10	11	12	13	14
—	—	—	—	—	—	0	—	—	—	—	—	—	9,2

3.2-D1

Режим	Напряжение, В, на контактах																	
	1	2	3	4	5	6	7	8	9	10	11	12	13	14	15	16	17	18
Запись	3,4	4,3	4,1	6,2	9,1	4,3	4,2	0,7	8,8	0	4,9	0	9,1	4,2	0	6,3	1,6	3,5
Воспроизведение	3,4	4,5	4,0	6,2	9,0	4,3	5,0	4,5	3,3	1,8	4,1	7	9,1	4,2	0	6,3	1,5	3,4

3.2-D2

Режим	Напряжение, В, на контактах																
	1	2	3	4	5	6	7	8	9	10	11	13	14	15	16	17	18
Запись	6,5	8,9	5,4	0,7	1,5	4,1	4,3	4,3	6,5	1,2	—	0	4,4	1,1	4,5	0,1	0
Воспроизведение	6,5	8,9	5,4	0,7	1,5	4,1	4,3	4,3	6,5	1,2	—	0	4,4	1,1	4,5	0,1	0

3.2-D3

Режим	Напряжение, В, на контактах															
	1	2	3	4	5	6	7	8	9	10	11	12	13	14	15	16
Запись	5,7	3,4	3,4	7,2	8,9	3,4	9,2	7,3	7,4	0,1	1,3	—	8,0	6,4	0	6,5
Воспроизведение	5,7	3,4	3,4	7,2	8,9	3,4	0,7	7,3	7,4	7,5	1,3	—	6,4	6,4	0	6,5

Продолжение таблицы 3

3.2-D4

Режим	Напряжение, В, на контактах							
	1	2	3	4	5	6	7	8
Запись	9,1	—	—	12,5	0	2,8	—	9,1
Воспроизведение	9,1	—	—	12,5	0	2,8	—	9,1

3.2-D5

Режим	Напряжение, В, на контактах							
	1	2	3	4	5	6	7	8
Запись	0	0	0	0	0	0	0	0
Воспроизведение	3,5	2,8	3,4	0	—	8,9	—	8,9

3.3-D1

Режим		Напряжение, В, на контактах														
	1	2	3	4	5	6	7	8	9	10	11	12	13	14	15	16
Запись	0	0	0,8	0	6,8	1,1	1,1	0,4	4,1	4,6	9,2	9,2	4,5	2,1	2,1	2,1
Воспроизведение	0	0	0,8	0	6,8	1,1	1,1	0,4	4,1	4,6	9,2	9,2	9,2	4,5	2,1	2,1

Таблица 4

Режимы микросхем блока датчика вращения А6

6-D1

Напряжение, В, на контактах			
1	2	3	4
—	9	3	0

10-D2

Напряжение, В, на контактах				
1	2	3	4	5
—	7,5	—	—	3,7

Поставив затем перемычку *1.5-XS4*, установите уровень сигнала 38 МГц равным 0,3 мВ. Подключив универсальный вольтметр к контакту *3* разъема *1.5-XP4*, резистором *«Напряжение АРУ» 1.5-R53* установите напряжение 7,5±0,2 В. Уровень сигнала 38 МГц установите равным 15 мВ, а резистором *1.5-R46 «Порог АРУ»* — напряжение 5±0,1 В.

Выполнив все регулировки, установите уровни сигналов 38 МГц — 1 мВ, а 31,5 МГц — 330 мкВ.

Подключив к контакту *3* разъема *1.5-XP9* осциллограф, убедитесь в наличии звукового сигнала размахом 0,3—0,5 В.

Для ***регулировки согласующего ВЧ-уст-***

Таблица 5

Режим микросхемы измерителя времени А10

10-D1

Напряжение, В, на контактах																	
1	2	3	4	5	6	7	8	9	10	11	12	13	14	15	16	17	18
16	—13	—11	0	0	—11	—11	—11	—11	—11	—11	—11	—11	0	0/+ +16	2	1,4	—1,2

Продолжение

Напряжение, В, на контактах																					
19	20	21	22	23	24	25	26	27	28	29	30	31	32	33	34	35	36	37	38	39	40
—1,2	—1,2	1,4	0	0	0	0	14	0,1	14	6,5	0	—2,5	—2,3	—2,3	—2,3	—5,3	—2,5	—11	+13	0	10

ройства А1.2 проверьте пределы изменения напряжения в точке *1.2-Е2* платы согласующего ВЧ-устройства при изменении значения сопротивления подстроечного резистора блока резисторов *1.2-Е2*. Для этого к указанной точке подключите универсальный вольтметр и измерьте значения напряжений в крайних положениях резистора подстройки. Оно должно быть 5—13 В.

Резистором подстройки блока резисторов *1.2-Е2* установите напряжение 12±±0,1 В и проверьте частоту задающего генератора на транзисторе *1.2-VT1*. В этом положении она должна быть около 185 МГц. Если частота отличается от этого значения, отрегулируйте ее, раздвигая витки катушки индуктивности *1.2-L1*. Подключив затем частотомер к контрольной точке *1.2-X1*, вращением сердечника катушки индуктивности *L2—L3* установите частоту генератора 6 500±2 кГц на транзисторе *1.2-VT7*.

Подайте полный ТВ-сигнал пилообразной формы размахом 1 В с выхода генератора ТВ-сигналов на контакт *3* разъема *1.2-XP2*. Подключите выход согласующего ВЧ-устройства к антенному входу контрольного ТВ-приемника и настройте его на прием радиочастотного сигнала. Затем осциллограф подключите к выходу видеодетектора ТВ-приемника. Резисторами *1.2-R25 «Уровень привязки»* и *1.2-R27 «Уровень модуляции»* отрегулируйте наибольший размах ТВ-сигнала пилообразной формы с наименьшими искажениями линейности пилы. Контроль — на экране осциллографа.

Окончание следует

«Киномеханик»-93

ждет подписчиков. Если вы еще не оформили подписку на I половину следующего года, поспешите это сделать. **Цена одного номера** по приложению к каталогу «Роспечати» — **всего 10 рублей.**

Затратив весьма незначительную по нынешним временам сумму, вы будете регулярно получать свой профессиональный журнал.

Подписной индекс — 70431.
На второе полугодие подписка будет объявлена дополнительно.

По вопросам подписки обращаться **только** в отделения связи.

ВНИМАНИЕ!

В 1995 году мир будет отмечать 100-летие рождения кинематографа. Госфильмофонд — один из крупнейших киноархивов мира — разработал большую программу юбилейных мероприятий. Она начнется уже в конце 1992 года. Это будет марафон самых разнообразных программ, охватывающих все жанры кино всех стран за 100 лет.

Идея марафона заключена в реконструкции различных периодов истории с помощью кино и других аудиовидуальных средств.

В этом выпуске «Киномеханика» мы публикуем МЕМОРАНДУМ, с которым Госфильмофонд России обращается ко всем тем, кто примет участие в грандиозном празднике 100-летия кино.

Вечное желание людей запечатлеть облик и движение жизни оказалось легко исполнимым, начиная с 1895 года. С тех пор кинокамеры неустанно фиксируют жизнь как она есть, фантазии, воображаемые картины прошлого и будущего — ВЕСЬ ВЕК, со всем, что в нем гениального, безумного и будничного.

Кинопленка с изображением эпохи горела, сохла, рвалась, плесневела,— как шагреневая кожа, она исчезала на глазах.

Спохватившись, ее начали собирать в определенных местах, бережно приводить в порядок и хранить. Госфильмофонд России — одно из таких мест.

Несколько десятилетий самоотверженно и кропотливо здесь собирают, восстанавливают и хранят кинопленку с изображением всех главных событий и лиц века, множество игровых картин всех стран мира и самой России.

Наконец история дает повод встретиться Госфильмофонду — со всей его бесценной и неповторимой коллекцией — и публике, ради которой фильмы создавались и сохранились в течение века.

Впервые за сто лет Госфильмофонд открывает свои сокровища так широко и щедро.

В маленьких уютных залах творческих домов и на огромных киноплощадках будет восстановлен весь XX век. Каждая историческая эпоха будет воссоздана благодаря старым фильмам, фотографиям, плакатам, книгам, пластинкам и предметам из прошлого.

Каждый сможет найти годы, по которым тоскует, и вернуться в 10-е или 20-е... 40-е или 60-е...

Госфильмофонд России предложит вам этот удивительный шанс.

Наши программы охватят все жанры и все периоды истории кино.

Чтобы встреча Госфильмофонда с широкой публикой в честь 100-летия кинематографа осталась в памяти, будут подготовлены и предложены материальные свидетельства праздника: портреты прекрасных актеров и кинематографистов, книги и альбомы, афиши и плакаты, буклеты и проч., значки и сувениры — и предметный мир уходящего столетия окажется в ваших руках.

Все, кто поймет, что участие в этом грандиозном празднике — прекрасная возможность получить от культуры и искусства жизненный импульс и одновременно дать культуре и искусству свою энергию, знания или капитал, могут уже теперь обращаться в ГОСФИЛЬМОФОНД РОССИИ.

142050, Московская область, Белые Столбы, Госфильмофонд
телефоны: 546-05-13, 546-05-16
Телекс: LASTI 411700

А. НЕСТЕРОВ

Принимаю вину на себя

киносценарий

В зале кипели страсти, а Филипп в это время кружил у клуба, не решаясь зайти в аппаратную после пьяного дебоша под окнами библиотеки.

Возле лестницы, ведущей в аппаратную, он увидел группу парней. Филипп невольно прижался к стене, прислушался.

— Может, не сегодня? Народу больно много...

— Ничего, он уйдет последним... И потом — он сегодня один.

— Пошли. скоро кино должно начаться.

Парни ушли.

Филипп решительно взбежал по лестнице и вошел в аппаратную. Марат заряжал кинопроектор.

— Опаздываешь!— сухо бросил он Филиппу.

— Слушай, Марат, извини за вчерашнее... Клянусь, это было в последний раз...

— Который раз ты это говоришь?

— Второй...

— Где гарантия, что не будет третьего?

— Не будет, обещаю! Сегодня я встретил Вику, и столько было презрения на ее лице... Это все отец — сам пил и меня приучил.

— Решил идти по его стопам?

— Если б не дядя Ахмед... Не знаю, чем я им понравился.

— Это не ты им понравился — я не нравлюсь. Неужели не понятно, чего они хотят. А тебе за рюмку самогонки в душу наплевали... Ладно, хватит болтать. Бери следующую часть, заряжай...

Окончание. Начало см. в № 2—8.

Сеанс кончился. Закрыв аппаратную, Марат и Филипп пошли домой. Первый снег падал пушистыми хлопьями, было светло, красиво. Оба долго молчали.

— А правда, что Вика уезжает?— нарушил молчание Филипп.

— Правда... Не получается у нее здесь... Хотя, впрочем, она и сама виновата... «А может, мир вокруг недоустроен еще и потому, что плох и я»,— продекламировал Марат.— Ну, тебе налево... Пока!

Отойдя немного и случайно оглянувшись, Филипп увидел, как вслед за Маратом торопливо прошли три парня. Почуяв недоброе, Филипп кинулся за ними, увидел, что они догнали Марата. Послышались возня, шум, тревожно заметались тени.

— Держись, Марат!— закричал Филипп и с разбегу двинул одного из парней, тот упал. Кинулся на второго. Им оказался знакомый нам долговязый пьянчуга.

— А, гад!— завопил он и, вытащив из кармана какой-то предмет, замахнулся на Филиппа. Но Марат уже поднялся с земли и сильным ударом оттолкнул парня, встал рядом с товарищем. Третий куда-то исчез...

Долговязый снова попытался замахнуться, но Филипп перехватил его руку.

— Все, сдаюсь,— плаксивым голосом протянул тот,— больше не буду...

— Дай сюда — что там у тебя в кулаке?— приказал Филипп.

Парень нехотя протянул свинцовую болванку.

— Это еще не все,— сказал Филипп.— Завтра в клубе при всех извинишься перед Маратом и перед зрителями. Иначе мы тебя так пугнем, что на век заикой останешься...

— Ладно...— пробормотал долговязый.

Отряхнув снег и грязь, Филипп и Марат пошли вместе.

И вновь — кинозал. Только сегодня в нем не зрители, а работники районной киносети: киномеханики, контролеры, кассиры, художники.

На сцене — длинный стол, за которым — три человека. Председательствует Анара Ибраева.

— Товарищи! — стучит она по столу, призывая к тишине.— Вы знаете, зачем мы собрались. Наш уважаемый Рустам Юсупович уходит на пенсию, надо выбрать нового директора. Вы сами на этом настаивали. А первое слово — представителю из области Нурбеку Акимжановичу Акимжанову.

— Друзья! — начал тот неспешно.— Нередко еще можно слышать жалобы на то, что перестройка идет медленно, что больше разговоров, чем дела... Так ведь и не будет его до тех

пор, пока каждый, буквально каждый человек не поймет, что без его участия перестройка не состоится... И потом, обратите внимание, кто обычно ноет, жалуется? Те, кто привык рассуждать так: ладно, вы перестраивайтесь, а я пока посижу в кустах, посмотрю, что у вас получится. Но если такой человек увидит, что от перестройки ему может перепасть жирный кусок, будьте уверены — первым начнет кричать: «Это мое! Это мне!»

Будем надеяться, что среди коллектива кинодирекции подобных людей нет, и вы со всей ответственностью отнесетесь к выборам вашего директора. Не секрет, было время, когда нередко на должность руководителей киносети попадали случайные люди. И теперь мы еще от них не избавились. Для таких сегодня главное — коммерция. И вот почти в каждом клубе днем и ночью показывают зарубежные ленты, причем самого низкого пошиба, пропагандирующие разврат..насилие. А потом мы в ужасе хватаемся за голову: откуда у нас такая молодежь — циничная, жестокая, аполитичная? Так что — не ошибитесь в выборе руководителя: от него многое будет зависеть...

Акимжанов сел.

— Вопрос можно?— раздалось из зала, и, не дожидаясь разрешения, из первого ряда поднялся мужчина.— Скажите, а будут у нас снова фильмы «Тарзан», «Фантомас»? Так легко было с ними работать...

В зале сразу наступило оживление. Послышались реплики:

— «А «Очи черные»? А помните — «Великолепная семерка»!

— Садитесь, Хмельницкий,— остановила шум Анара.— Вы что, ничего не поняли из выступления Нурбека Акимжановича? Или делаете вид? Ваш вопрос не по существу... Слово имеет Сергей Егорович Лазарев, заведующий отделом культуры райисполкома.

— Комиссия райисполкома,— сказал Сергей Егорович,— естественно, с учетом ваших пожеланий, в избирательные бюллетени предлагает включить три кандидатуры. Две из них вам хорошо известны — это технорук профсоюзной киносети Назимов Ахмед Нишанович и наш активный, с молодым задором, киномеханик Марат Джаныбаев. Не новичок в вопросах кинопроката и третий кандидат, Мамытова Айгуль Темировна, вы ее знаете, она работала в партийных органах,— Лазарев указал на женщину средних лет с гладкой прической, одетую в строгий костюм, которая сидела в первом ряду. Она встала.— Давайте предоставим слово нашим кандидатам, послушаем, как они собираются работать... Анара, веди собрание.

— Итак, товарищи кандидаты,— бойко заговорила Анара,— кто выступит первым? Коротко, два-три слова...

— Разрешите мне!— подняла руку Мамытова и быстрой, упругой походкой поднялась на сцену.

— Прежде всего хочу сказать, что ваши беды и проблемы знаю не понаслышке — неоднократно сталкивалась с ними. В работе ценю честность, объективность. Есть руководители, делящие коллектив на любимчиков и нелюбимчиков. Терпеть не могу этого! Главной задачей считаю, чтобы на работу все приходили, как на праздник... И, конечно, считаю важнейшей задачей кинофикаторов повысить роль кино, особенно отечественного, документального, в перестройке.

— Вопросы есть к кандидату?— обратилась к залу Анара.

— Пусть скажет, замужем ли она,— раздался мужской голос.

Послышался смех.

— Это к делу не относится,— постучала карандашом Анара,— задавайте вопросы по существу.

— Как это — не относится?— вскочила полная женщина.— Еще как относится. Забыли, что вытворяла в соседнем районе директриса? Вроде бы и замужняя была, а всех мужиков перессорила...

— Замужем, замужем я, успокойтесь,— сказала Айгуль Темировна.

— Есть еще вопросы?— спросила Анара и, не дожидаясь ответа, предложила выступавшей пройти на место.

— Ну, давайте я скажу пару слов,— шагнул на сцену Назимов.— Вы меня знаете хорошо, уже скоро десять лет работаем вместе. Постараюсь сделать так, чтобы всем было хорошо. Пути, способы выполнения плана я знаю, так что без премии наверняка не останемся...

— А какими фильмами собираетесь план выполнять — американскими? — строго спросил из президиума Сергей Егорович.

— Ну зачем же,— с хитрой улыбкой ответил Назимов.— Какие наш прокат даст, такими и будем работать.

— Есть еще вопросы? Нет? Садитесь... Ну что ж, Марат, слово за тобой,— обратилась к Марату Анара.

Он вышел к сцене, но подниматься на нее не стал, остался внизу.

— Можно, я отсюда? И я за то, чтобы мы приходили на работу, как на праздник... Только чтобы это был праздник для зрителей — в первую очередь. Я тоже за то, чтобы мы получали премии. Но только не за те фильмы,

которые мы нынче крутим, как тут правильно сказали, день и ночь. Поэтому легкой жизни, сразу говорю, не обещаю. Не может быть легкой борьба за человеческие души...

— Вопросы будут?— поднялась Анара.

— Не-ет,— протянул кто-то из зала.

— Хорошо, Марат, спасибо, садись. Товарищи, теперь нам нужно выбрать счетную комиссию. Какие будут предложения?

Внезапно раскрылась входная дверь, и на пороге возник высокий парень.

— Мне Марат нужен, я из кинопроката, фильмы привез.

Марат встал и, извинившись, вышел.

У лестницы, ведущей в киноаппаратную, стоял зеленый фургон с надписью «Кинофильмы».

Получив копии, Марат собрался отнести их в аппаратную, но тут увидел Вику.

— Ты?— удивился он.— Что здесь делаешь?

— Не бойся, в любви объясняться не буду,— серьезно ответила девушка.— Уезжаю, попрощаться хотела...— она протянула Марату руку, но он вдруг резко притянул ее к себе и стал целовать.

— Пусти... сумасшедший! — Вика пыталась высвободиться из объятий Марата.— Пусти же...

— Вика, милая,— горячо шептал Марат, как во сне,— я приду к тебе сегодня... Чинары нет дома, она уехала к матери...

Вика наконец вырвалась из его рук.

— Нет... Ты дал мне хороший урок, спасибо за него... Не убивай же веру в порядочность — ты сам ее во мне возродил. Прощай, не поминай лихом.— Вика, не оглядываясь, быстро пошла по улице, залитой солнцем. Марат долго смотрел ей вслед...

...Когда он вернулся в зал, голосование закончилось, все расселись по местам, переговаривались, ожидая сообщения счетной комиссии. Марат пристроился в последнем ряду.

Наконец Анара объявила:

— Слово имеет председатель счетной комиссии Кенешбек Осмонкулович Осмонкулов!

Пожилой мужчина подошел к столу.

— Разрешите прочитать протокол. Счетная комиссия в составе Осмонкулова — председателя, членов Нурланова Аскара и Соколовой Валентины, произведя подсчет голосов по выборам на пост директора дирекции киноустановок, установила: первое — в голосовании приняло участие 72 человека; второе — испорченных бюллетеней нет: третье — голоса распределились следующим образом: за Мамытову — 8, за Назимова — 38, за Джаныбаева — 26. Просим утвердить наш протокол.

— Так,— поднялась Анара.— Есть вопросы к счетной комиссии? Нет... Тогда прошу проголосовать — кто за утверждение протокола? Кто против? Нет... Значит, утверждается единогласно. Таким образом, нашим директором становится Ахмед Нишанович Назимов. Поздравляем Ахмеда Нишановича!

Раздались аплодисменты.

Зал быстро опустел...

Марат остался один со своими невеселыми мыслями. Белое полотно экрана смотрело на него, казалось Марату, с немым укором. И вот он как бы увидел на нем эпизоды из разных фильмов.

...Огромные массы людей, идущие мимо гроба, стоящего в Доме Союзов (фрагмент из фильма Евтушенко «Похороны Сталина»). Но вместо Сталина — Марат. И, естественно, зрители видят в гробу самого Марата...

...Возбужденная толпа атакует кассы (фрагмент из фильма «Распад»); торопливо покидает какой-то город нескончаемый поток машин...

...Слабая, грустная музыка. По пустынному полю, напоминающему лунный пейзаж, бредет группа людей в комбинезонах и масках...

Постепенно настроение Марата начинает приходить в норму, и цветовая и музыкальная тональность происходящего на экране соответственно меняется.

Лесная опушка, омываемая легким весенним дождем,— это из «Соляриса»...

И вдруг на экран выплескиваются необозримые просторы океана. По его голубым волнам несется моторная лодка, в которой стоит в обнимку влюбленная парочка. Звуки зажигательной, искрометной индийской музыки сопровождают стремительный бег лодки (индийская лента «Океан»)...

Марат резко встал и решительно направился к выходу.

Улица встретила его шумом деревьев, ветерок приятно освежал разгоряченное лицо Марата.

На аллее ему встретились старые знакомые - ученики класса, где он проводил киноурок.

— Дядя Марат, дядя Марат...— весело загалдели дети, окружив киномеханика и теребя его,— а кино будет?

— Кино?— словно очнувшись, переспросил Марат.— Обязательно будет!

КИНОМЕХАНИК
Индекс 70431
1 руб. 60 коп.

У вас — товар, у нас — купцы

Это — наши читатели. Все, кто хотят предложить фильмы, кинопроекционную аппаратуру, оборудование для киносети и кинопроката, запчасти и пр., рекламируйте свой товар в «Киномеханике»! Так о нем быстро узнают те, кому он предназначен.
Наш адрес: 109017 Москва, Б. Ордынка, 43; *телефон:* 231-49-48.

Редколлегия:
А. М. Быков,
А. С. Давыдов,
В. В. Егоров,
М. И. Жабский,
К. З. Кочуашвили,
В. М. Крупицкий,
М. М. Лисогор,
Л. Л. Лужинская,
В. М. Мухин,
В. Я. Нестерчук,
А. П. Пигидин,
И. А. Преображенский,
И. С. Рыков,
В. Г. Серебров,
Ю. П. Черкасов

Москва
РА «Информкино»

Номер подготовили:
Л. Л. Лужинская, Т. В. Мартос, И. К. Крючкова

Сдано в набор 25.08.92.
Подписано в печать 25.09.92.
Формат 70×100 1/16
Печать офсетная
Гарнитура литературная
Бумага тип. № 1 «Сыктывкар»
Усл. печ. л. 2,6
Тираж 28 625 экз.
Заказ 1113
Цена 1 руб. 60 коп.

Адрес редакции:
109017 Москва, Б. Ордынка, 43
тел. 231-11-33

© «Киномеханик» 1992

Ордена Трудового Красного Знамени
Чеховский полиграфический комбинат
Министерства печати и информации
Российской Федерации
142300 г. Чехов Московской области