25/IX-51

КИНОМЕХАНИК

35881

6

АВГУСТ · 1951

ГОСКИНОИЗДАТ

СОДЕРЖАНИЕ

В. Якупов. Больше бригад отличного обслуживания . . 1
В. Ильин. Киномеханик—организатор культурной жизни села 4
Ф. Пещанская. Секрет успеха 7
А. Тарасенко. Семья киномехаников 12
Т. Андриевская. По кольцу 13
Ф. Борисова. Первый год 15
Г. Марков. Киновагон 16

Кинотехника

В. Горшков. Новая узкопленочная кинопередвижка „Украина“ 19
Приспособления, увеличивающие сохранность фильмокопий 26
Трубецкой. Обогреватели для проекционных окон . . . 28
Н. Косматов. Беречь поверхность фильма! 30
Л. Сажин. Интенсивная кинопроекционная дуга 31

Повышение квалификации

Ф. Новик. Устройство и эксплоатация кинопроекционных объективов (окончание) 37

Техническая консультация

А. Амромин. Конденсаторный электродвигатель 20М-1 40

Работать лучше, по-новому 43
О. Леонидов. Республики Средней Азии 44

ГОСКИНОИЗДАТ

Редколлегия: Б. Н. Коноплев (отв. редактор), Е. М. Голдовский, А. Н. Давыдов, Н. Г. Зурмухташвили, А. Н. Иорданский, Н. А. Калашников, В. Д. Коровкин, М. Ф. Полунин, А. А. Хрущев, М. И. Яшков

Рукописи не возвращаются

Адрес редакции:
Москва, Третьяковский проезд 19/1

Технический редактор
З. Матиссен

А06566. Сдано в производство 25/VI 1951 г. Подписано к печати 25/VII 1951 г.
Формат бум. 70×108¹/₁₆=1,5 б. л.=4,11 п. л. Уч.-изд. л. 5,56
Тираж 20.000. Зак. 428

13-типография Главполиграфиздата при Совете Министров СССР.
Москва, Гарднеровский пер., 1а.

КИНОМЕХАНИК

Ежемесячный массово-технический журнал Министерства кинематографии СССР

№ 6 АВГУСТ 1951

Библиотека ВИКФИ
3568(17)

Больше бригад отличного обслуживания

В. ЯКУПОВ

Министр кинематографии Казахской ССР

Партия и правительство возложили на киноработников почетную и ответственную задачу — нести средствами кино в широкие массы трудящихся великие идеи партии Ленина—Сталина. Работники киносети Казахской ССР борются за выполнение этой задачи.

В республике созданы все условия для улучшения и всемерного расширения кинообслуживания трудящихся. Количество государственных киноустановок с 772 в довоенном 1940 году выросло до 1320 в текущем году. Значительно улучшена материально-техническая база киносети. Почти во всех районных центрах Казахстана кинотеатры оборудованы двумя постами. Усилена ремонтная база. Республиканская киноремонтная мастерская, оснащенная новейшим станкооборудованием, освоила производство 104 наименований запасных частей. Пятнадцать областных киноремонтных мастерских имеют по два и более станков. Открыто 15 межрайонных ремонтных пунктов.

С ростом киносети увеличился и фильмофонд республики. Если в 1945 году в Казахской ССР было 258 названий фильмов при 1891 копии, то в 1951 году насчитывается уже 360 названий при 8697 копиях.

Две республиканские школы киномехаников в Алма-Ате и Караганде в 1950/51 учебном году подготовили 378 киномехаников, в том числе 62 женщины. В настоящее время киносеть республики имеет 9 киноинженеров, 45 техников, 1295 киномехаников. К юбилею советского кино в 1950 году 81 работник киносети республики был награжден орденами и медалями СССР и почетными грамотами Верховного Совета Казахской ССР.

Министерство кинематографии республики и органы кинофикации на местах в своей повседневной работе руководствуются историческими постановлениями ЦК ВКП(б) по идеологическим вопросам и постановлениями правительства по улучшению работы киносети.

Чтобы обеспечить выполнение указаний руководящих органов, Министерство кинематографии Казахской ССР вместе с профсоюзными организациями провело ряд мер, позволивших за пять месяцев текущего года улучшить кинообслуживание населения республики.

Все работники киносети Казахской ССР заключили договоры социалистического соревнования с работниками киносети Узбекской ССР. Соревнуются между собой областные управления кинофикации, районные отделы, кинотеатры и киномеханики.

Впервые были созваны областные совещания киномехаников, в которых участвовало более 800 человек. В работе совещаний приняли участие также руководители партийных и советских, профсоюзных и комсомольских организаций, работники культпросветучреждений, печати и т. д. На совещаниях в большинстве областей с докладами выступили секретари обкомов КП(б) Казахстана. После совещаний были проведены специальные семинары для киномехаников и других работников киносети.

Большой творческий подъем в киносети Казахстана вызвал Всесоюзный смотр 1951 года на лучшую киноустановку. Условия Смотра выполнили 312 государственных киноустановок, 57 профсоюзных, 31 районный отдел кинофикации, 6 отделений Главкинопроката и две областные киноремонтные мастерские. Денежные премии и грамоты Министерства кинематографии СССР и ВЦСПС получили 268 коллективов и работников киносети республики.

Ширится движение бригад отличного качества. По неполным данным в Казахской ССР таких бригад имеется 114.

Киномеханики республиканского кинотеатра «Ала-Тау» взяли обязательство проработать на киноаппаратуре КПТ-1 10 000 часов без капитального ремонта. Они уже отработали без среднего ремонта 3795 часов, и аппаратура у них находится в хорошем состоянии.

В кинотеатре «Алма-Ата» организованы две бригады отличного качества, здесь полностью переоборудован аппаратный комплекс, значительно улучшено качество кинопоказа и повысилась культура обслуживания. Механики кинотеатра «Октябрь» в Семипалатинске (старший киномеханик т. Калеев) ежемесячно работают от двух до семи дней на сэкономленных углях, сохраняя при этом высокое качество показа.

Движение бригад отличного качества распространяется и в сельской местности. Киномеханики Павлодарского района одноименной области приняли всю киноаппаратуру на социалистическую сохранность и обязались сократить эксплоатационные расходы на 15%. В движение передовиков включились лучшие сельские киномеханики республики.

В Казахстане введена кольцевая система снабжения фильмами сельских киноустановок. Это важное мероприятие полностью оправдалось: мы добились обслуживания большего количества сельского населения новыми фильмами и значительной экономии транспортных расходов.

За первые пять месяцев 1951 года план выполнен всей киносетью республики по сеансам на 113,3%, по зрителям на 104,3%, в том числе по городу на 106,4% и по селу на 102,6%.

Наилучших результатов в выполнении своих социалистических обязательств добились работники киносети Карагандинской области (начальник облуправления т. Тюйтебаева) и Кустанайской (начальник облуправления т. Малин).

Однако по республике план по валовому сбору средств не выполнен и государству недодано 187 900 рублей — целиком за счет сельской киносети.

Под руководством партийных организаций за последнее время значительно улучшилось содержание работы киносети. Для более широкого использования кино в массово-политической работе во многих областях проведены специальные показы фильмов на темы: «О борьбе народов за мир», «Герои любимых детских книг», в помощь изучающим историю ВКП(б) и другие.

Проделана значительная работа по организации кинообслуживания колхозников-животноводов, занятых на летних пастбищах и участках отгонного животноводства. Труженикам социалистического животноводства показываются лучшие советские художественные и зоотехнические фильмы, рассказывающие о развитии тонкорунного овцеводства, о достижениях сельского хозяйства, об интересных открытиях в области науки и техники. Перед рейсом киноперед-вижки снабжаются чистой кинопленкой для выпуска световой газеты на местном материале. Автокиноперед-вижки выезжают с лекторами, мастером по ремонту киноаппаратуры, имеют походные библиотечки, необходимый инструмент и запасные части.

Наилучших результатов в кинообслуживании добились механики: тт. Дильмагамбетов, Каиржанов, Манахов, Байсакалов, Перелыгин, Байдулин. Все они систематически выполняют плановые задания на 110—175%. За четыре месяца киномеханикам Гурьевской области выплачено 17 000 рублей премиальных. Успех их работы обеспечивается хорошим техническим состоянием киноаппаратуры, широким рекламированием фильмов, строгим соблюдением маршрутов, вниманием к кино местных партийных организаций. В Баксайском, Испульском, Денгизском и Новобогатинском районах райкомы партии утвердили составы редколлегий по выпуску световых газет. Возглавляют редколлегии редакторы районных газет.

Среди киномехаников, закрепленных за участками отгонного животноводства, ширится социалистическое соревнование, растут ряды отличников кинообслуживания. Больших успехов достигли киномеханики-комсомольцы т. Носов (Южно-Казахстанская область), т. Баймурунов (Семипалатинская область), киномеханики т. Дзюба,

Бабанов и Ниязов (Алма-Атинская область).

Возросло и число передовых коллективов и киномехаников, участников соревнования, досрочно выполнивших свои плановые задания. Районные отделы кинофикации: Кармакчинский Кзыл-Ординской области (начальник райотдела т. Алманов), Кировский Восточно-Казахстанской области (начальник райотдела т. Звонов), Аягузский Семипалатинской области (начальник райотдела т. Гатиева) выполнили полугодовой план кинообслуживания населения в мае текущего года. Киномеханик сельского стационара т. Чичулин (Акмолинская область) ежегодно перевыполняет задания по охвату кинопоказом зрителей, проводя 45—50 киносеансов в месяц.

Широкую популярность стахановской работой завоевала автокинопередвижка Калининского района Акмолинской области. Киномеханик передвижки т. Рахметов и шофер-моторист т. Чебоненко взяли на себя обязательство к 1 октября 1951 года выполнить годовой план и дополнительно дать 17 000 рублей дохода, повышать свои технические знания, сдать экзамен на киномеханика I категории, делиться своим опытом с киномеханиками района, подготовить двух киномехаников II категории.

В Алма-Атинской области хорошо справляются со своими обязательствами сельские киномеханики Какежанов, Демин, Белоусова.

Киномеханик комсомолец, отличник киносети т. Качурин для обмена опытом и оказания помощи отстающим киноустановкам выезжал в 1950 году со своей передвижкой в соседний Маканчинский район и провел там показательные киносеансы.

Этот передовой киномеханик широко применяет действенное средство агитации и пропаганды — световую газету. В каждом клубе, где т. Качурин демонстрирует фильмы, он вывешивает ящик для заметок. Интересные сведения доставляют в редакцию световой газеты партийные и комсомольские активисты, по телефону сообщаются злободневные информации.

Товарищ Сталин учит нас не успокаиваться на достигнутых успехах, сосредоточить основное внимание на нерешенных еще задачах, на устранении имеющихся недостатков. И у нас в республике наряду с большими достижениями в кинообслуживании населения имеются серьезные недостатки, которые мы должны преодолеть.

Многие киноустановки не выполняют планы и взятые соцобязательства. Отдельные руководители все еще оценивают работу киносети по средним данным, которые не позволяют видеть передовых и отстающих, вскрывать и использовать имеющиеся резервы. Вот некоторые факты: в период Всесоюзного смотра из 859 кинопередвижек республики выполнили условия Смотра только 199, из 102 райотделов кинофикации — 31, из 15 областных киноремонтных мастерских — 2. Киносеть Восточно-Казахстанской области выполнила план кинообслуживания за первые пять месяцев этого года на 104,3%. Однако из 16 ее районов выполняется план только в 4 и то по городской киносети, а в остальных 12 районах планы систематически срываются.

В обслуживании сельского населения главную роль играют кинопередвижки, число которых в три раза превышает количество стационарных установок. Однако в республике имеется еще много районов, особенно отдаленных, в которых работа передвижек не упорядочена: они не имеют утвержденных постоянных маршрутов, не закреплены за определенными сельаулсоветами. В результате многие селения, особенно мелкие и отдаленные, продолжительное время не видят кино.

Во многих областях республики районные отделы кинофикации и ремонтные пункты не имеют своих помещений, нет и общежитий для киномехаников. Вопрос об обеспечении райотделов кинофикации служебными помещениями, а киномехаников общежитиями необходимо решить централизованным порядком, т. е. предусмотреть на 1952 год специальные средства на строительство в райцентрах таких помещений.

Состоявшийся в июне этого года пленум ЦК профсоюза работников политпросветучреждений СССР обсудил вопрос о состоянии социалистического соревнования среди работников киносети в Казахской ССР. Пленум отметил ряд существенных недостатков в руководстве соцсоревнованием со стороны республиканского комитета профсоюза и Министерства кинематографии Казахской ССР.

Киноработники Казахской ССР считают своей важнейшей задачей в 1951 г. значительно улучшить обслуживание городского и особенно сельского населения, решительно устранить все имеющиеся недостатки и шире доводить до населения сел, аулов и городов советские художественные и документальные фильмы, несущие в массы великие идеи партии Ленина—Сталина.

Киномеханик — организатор культурной жизни села

В. ИЛЬИН

На огромной территории Казахстана раскинулись необозримые колхозные поля и обширные участки отгонного животноводства. Почетным трудом землепашцев и животноводов в Казахстане занимаются сотни тысяч людей. Многие поселки, деревни, колхозы, совхозы, МТС и МЖС отстоят на сотни километров от районных и областных центров, расположены вдали от железных дорог, в степи или высоко в горах, но население здесь живет полнокровной культурной жизнью.

Газеты, журналы, новые книги аккуратно поступают в отдаленные села и участки отгонных пастбищ. Два-три раза в месяц, а иногда и чаще сюда приезжает автокинопередвижка. Автомашина-фургон со светящейся надписью «кино» — желанный гость во всех колхозах и совхозах республики.

Обычно еще за несколько дней до объявленного киносеанса колхозники начинают готовиться к приему передвижки; приводят в порядок клуб или другое пригодное для демонстрирования фильма помещение. Киноорганизаторы из числа местных комсомольцев вывешивают афиши с рекламой кинокартины, собирают материал для световой газеты. Учителя и агрономы готовятся к докладу перед началом сеанса или к беседе о предстоящем фильме.

Для киномеханика передвижки Казахстана стало обязательным активное участие в общественной и культурной жизни села. Киномеханик-агитатор — так правильнее называть киномехаников, которые поставили своей целью добиться, чтобы лучшие советские фильмы стали достоянием жителей всех сел, входящих в их маршрут.

С 1944 года в Абаевском районе Семипалатинской области работает киномеханик-комсомолец Талип Баймурунов. Ему поручено обслуживать отдаленные участки отгонного животноводства, находящиеся в 100—150 километрах от районного центра. Маршрут автокинопередвижки составляет более 500 километров. Зимой снежные бураны заметают дорогу, весной и осенью ее размывают дожди, а летом солнечный зной накаляет автомашину. Несмотря на такие резкие климатические условия, киноаппаратура у т. Баймурунова всегда в исправном состоянии, а его автокинопередвижка бывает в каждом пункте маршрута два-три раза в месяц.

В первый год работы у Талипа Баймурунова не все ладилось: то откажет электростанция, то испортится проектор или усилительное устройство, то соберется мало народу на сеанс. Из практики он понял, что киномеханик не может работать один, без связи с общественностью, особенно без помощи комсомола. И вот Баймурунов организовал свой актив. Киноорганизаторы занялись рекламированием фильмов, заходили в дома и беседовали с колхозниками о содержании картин. Кино стали посещать даже престарелые колхозники-казахи. Талип всегда берет с собой в маршрут патефон с пластинками и микрофон. В день киносеанса Баймурунов устанавливает на высоком месте динамик и транслирует казахские народные песни и песни советских композиторов. Часто перед микрофоном выступают акыны.

Баймурунов систематически перевыполняет план, он неоднократно награждался грамотами Семипалатинского обкома комсомола, Верховного Совета Казахской ССР и Министерства кинематографии СССР.

Перевыполняет установленный план и киномеханик передвижки Полуденского района Северо-Казахстанской области т. Уразалин. Ежемесячно он проводит в селах по 25—30 сеансов. До выезда в населенный пункт Уразалин по телефону договаривается с киноорганизаторами, с директорами

Киномеханик Абаевского района (Семипалатинская область Казахская ССР) Т. Баймурунов

школ и председателями колхозов о подготовке помещения и распространении билетов и афиш. Перед началом киносеанса Уразалин на казахском языке проводит беседы о содержании фильма.

Еще до выезда в маршрут он тщательно подготавливает аппаратуру и фильм, устраняет все замеченные дефекты.

Добрая слава ходит по Акмолинскому району о киномеханике Николае Дзюбе. Как только его передвижка появляется в колхозе, в селе сразу становится празднично: вечером играет музыка, молодежь танцует, веселится. К назначенному часу приходят в клуб пожилые колхозники, которые по радио узнали о приезде передвижки.

Любит свое дело киномеханик Юрий Карабанов, работающий в Тарановском районе Кустанайской области. До 1950 года он пользовался гужевой передвижкой и перевыполнял план по всем показателям. Получив автокинопередвижку, т. Карабанов стал работать еще лучше и ежемесячный план выполняет на 200 и более процентов.

Автокинопередвижка Карабанова работает по твердому графику. Ежемесячно он проводит по 35—40 киносеансов. В каждый населенный пункт, входящий в его маршрут, киномеханик высылает киноорганизаторам месячный репертуар фильмов. Тов. Карабанов работает на узкопленочном кинопроекторе и тщательно следит за качеством кинопоказа.

Юрий Карабанов разъясняет зрителям идейный замысел фильма, а после просмотра колхозники делятся с ним своими впечатлениями. Киномеханик неоднократно проводил зрительские конференции. Так, в Аманкарагайском мясосовхозе он организовал зрительскую конференцию, посвященную фильму «Молодая гвардия».

Традиции пропагандистской работы опытных киномехаников перенимают новички, получившие специальность два-три года назад.

Хорошо известен в Алма-Атинской области молодой киномеханик Кокижанов, который по окончании алма-атинской школы киномехаников в 1949 году был направлен в Чиликский районный отдел кинофикации для работы на гужпередвижке.

С первых же дней Кокижанов завоевал у зрителей заслуженный авторитет. У него на сеансах присутствует всегда много зрителей. Перед демонстрированием он часто беседует с народом, рассказывает о событиях политической жизни, которые находят отражение в фильме.

Серьезных успехов достигли киномеханики-девушки, в совершенстве овладевшие этой сложной профессией.

В селах Алма-Атинской области можно часто встретить Татьяну Белоусову, которая на своей бричке с киноаппаратурой разъезжает по маршруту.

Киномеханик села Баты Самарского района (Восточно-Казахстанская область) Дина Фатфулина

Помещения для кинопоказа в тех пунктах, где она работает, любовно украшены плакатами и лозунгами, здесь всегда образцовый порядок.

Из бесед с колхозниками Татьяна Белоусова узнает, какие фильмы они хотят посмотреть, и на основе заявок составляет месячный репертуар.

Каждые десять дней она вместе с сельским активом выпускает световую газету; перед киносеансами регулярно проводит выступления лекторов и беседчиков, организует зрительские конференции по обсуждению просмотренных фильмов.

Кинопередвижка Т. Белоусовой постоянно выполняет план на 150—200%.

В селе Баты Самарского района Восточно-Казахстанской области на стационарной киноустановке работает киномехаником комсомолка Дина Фатфулина.

Она окончила алма-атинскую школу киномехаников, куда была направлена райкомом комсомола, практику проходила в Самаркандском районном кинотеатре. Сейчас Д. Фатфулина работает самостоятельно.

Киноаппаратуру она содержит в идеальном порядке. Получая фильм от другой киноустановки по кольцевой системе, Дина тщательно проверяет киноленту и исправляет все дефекты. Во время сеанса у нее не бывает никаких погрешностей.

Киномеханик Фатфулина придает большое значение рекламированию фильмов. Она сама красиво пишет рекламу на щитах и выставляет ее в различных местах села. Для оповещения жителей о предстоящем сеансе она использует радио. Во время демонстрирования фильмов в зале дежурят комсомольцы. Киностационар Фатфулиной ежемесячно перевыполняет эксплоатационный план.

*

Среди сельских киномехаников Казахстана широко развернулось социалистическое соревнование за перевыполнение плана, экономию киноматериалов, горючего и сохранность оборудования и киноаппаратуры.

В Казахской ССР насчитываются сотни последователей лучшего киномеханика республики Ильи Качурина, успешно внедряющих передовые методы эксплоатации аппаратуры и фильмофонда.

Из года в год в Казахской республике увеличивается количество посещающих кино. Если в 1948 году на сеансах сельских киноустановок присутствовало немногим более 9 миллионов зрителей, то в 1950 году эта цифра превысила 15 миллионов.

Все чаще бывают передвижки в селах. Автомашину-фургон с портретами Ленина и Сталина над кабиной шофера и надписью по борту кузова: «Кино в руках Советской власти представляет огромную, неоценимую силу» всегда можно встретить на дорогах Казахстана.

ТОВАРИЩИ КИНОМЕХАНИКИ!

Редколлегия журнала „Киномеханик" просит вас присылать в журнал статьи и заметки по вопросам улучшения кинообслуживания населения и повышения качества кинопоказа, статьи по обмену опытом и ваши изобретательские и рационализаторские предложения.

Помещения для кинопоказа в тех пунктах, где она работает, любовно украшены плакатами и лозунгами, здесь всегда образцовый порядок.

Из бесед с колхозниками Татьяна Белоусова узнает, какие фильмы они хотят посмотреть, и на основе заявок составляет месячный репертуар.

Каждые десять дней она вместе с сельским активом выпускает световую газету; перед киносеансами регулярно проводит выступления лекторов и беседчиков, организует зрительские конференции по обсуждению просмотренных фильмов.

Кинопередвижка Т. Белоусовой постоянно выполняет план на 150—200%.

В селе Баты Самарского района Восточно-Казахстанской области на стационарной киноустановке работает киномехаником комсомолка Дина Фатфулина.

Она окончила алма-атинскую школу киномехаников, куда была направлена райкомом комсомола, практику проходила в Самаркандском районном кинотеатре. Сейчас Д. Фатфулина работает самостоятельно.

Киноаппаратуру она содержит в идеальном порядке. Получая фильм от другой киноустановки по кольцевой системе, Дина тщательно проверяет киноленту и исправляет все дефекты. Во время сеанса у нее не бывает никаких погрешностей.

Киномеханик Фатфулина придает большое значение рекламированию фильмов. Она сама красиво пишет рекламу на щитах и выставляет ее в различных местах села. Для оповещения жителей о предстоящем сеансе она использует радио. Во время демонстрирования фильмов в зале дежурят комсомольцы. Киностационар Фатфулиной ежемесячно перевыполняет эксплоатационный план.

*

Среди сельских киномехаников Казахстана широко развернулось социалистическое соревнование за перевыполнение плана, экономию киноматериалов, горючего и сохранность оборудования и киноаппаратуры.

В Казахской ССР насчитываются сотни последователей лучшего киномеханика республики Ильи Качурина, успешно внедряющих передовые методы эксплоатации аппаратуры и фильмофонда.

Из года в год в Казахской республике увеличивается количество посещающих кино. Если в 1948 году на сеансах сельских киноустановок присутствовало немногим более 9 миллионов зрителей, то в 1950 году эта цифра превысила 15 миллионов.

Все чаще бывают передвижки в селах. Автомашину-фургон с портретами Ленина и Сталина над кабиной шофера и надписью по борту кузова: «Кино в руках Советской власти представляет огромную, неоценимую силу» всегда можно встретить на дорогах Казахстана.

ТОВАРИЩИ КИНОМЕХАНИКИ!

Редколлегия журнала „Киномеханик" просит вас присылать в журнал статьи и заметки по вопросам улучшения кинообслуживания населения и повышения качества кинопоказа, статьи по обмену опытом и ваши изобретательские и рационализаторские предложения.

Секрет успеха

(В районном отделе кинофикации)

Ф. ПЕЩАНСКАЯ

Мы едем в машине по мягкой проселочной дороге.

Бескрайным золотистым ковром раскинулись колхозные поля.

Добрая, густая пшеница созрела под благодатным солнцем Украины, выше человеческого роста поднялась тяжелая колосистая рожь, стройными рядами прорастают молодые дубки...

Задумчиво глядя на эту цветущую благодать, Н. Юфит — начальник Ракитнянского отдела кинофикации — говорит:

— Знаете, о чем мечтает старый кинофикатор, глядя на эти поля: сдадим мы обильный урожай, поднимутся новые электростанции, построим уютные и просторные клубы, установим в них стационарную аппаратуру, станут наши механики ездить налегке из села в село на своих мотоциклах или велосипедах, и весь багаж их — только коробки с новыми фильмами. Поверьте, так будет, и даже очень скоро.

Тридцать лет назад начал Н. Юфит работу в системе кинофикации. Контролер, кассир, администратор, директор кинотеатра, начальник отдела кинофикации — таков путь этого неутомимого человека. Беззаветная преданность делу, коммунистическое сознание, чувство нового — вот его характерные черты.

Ракитнянский отдел кинофикации из года в год сохраняет ведущее место в республиканских и всесоюзных смотрах, киномеханики этого района в числе лучших в стране.

В чем же секрет их достижений, успеха и роста?

На этот вопрос Н. Юфит отвечает коротко:

— Есть у меня нерушимые правила в работе, и первое из них: не отставать от жизни, всегда помнить, что кино в селе — это помощник партии, активный борец за высокие урожаи; второе — воспитание постоянных, культурных кадров; затем — плановость, техническая исправность аппаратуры.

*

Утро началось с телефонных звонков:

— Алло! Кто говорит? Бушево? Что скажете, Корней Павлович! Реклама послана, не задержим, не волнуйтесь...

Это звонил один из активнейших киноорганизаторов К. Краевский, который заведует сельским клубом более пятнадцати лет.

— Киноорганизатор на селе—лучший помощник механика, — поясняет Н. Юфит. — От его хорошей работы зависит подчас половина успеха сельской передвижки. Он не только во-время развесит в разных концах села рекламу, но и предварительно продаст часть билетов, даже занесет коекому в избу, проверит, не забыли ли школьники о детском сеансе, подготовит с секретарем партийной организации и сельским активом материал для свежего номера световой газеты, узнает, готов ли лектор к выступлению. Так у нас работают шестидесятипятилетний К. Краевский, т. Цабо из Телешовки, В. Пенсак — заведующий клубом в Синяве. В. Пенсак крепко держит переходящее красное знамя Ракитнянского райкома партии и райисполкома за лучшую организацию кинозрителей.

...Начальник отдела поочередно вызывает несколько сельсоветов, справляется, как прошли накануне сеансы, понравился ли новый фильм, много ли пришло народу, дал ли во-время колхоз лошадей для перевозки аппаратуры, не обиделись ли колхозники на критику в новой световой газете. По этим дружеским беседам чувствуется, что начальник райотдела тесно связан с людьми, знает хорошо каждого с кем говорит, осведомлен о жизни колхозов.

Через час ясна работа передвижек за

прошедший день. В журнале, который заведен здесь с недавнего времени, записывается подробно ежедневная работа каждой передвижки: сколько было зрителей, сеансов, отзыв правления колхоза о фильме, о качестве проекции, мнение о лекции, пожелания зрителей.

Толстая тетрадь на столе начальника отдела, как в зеркале, отражает состояние районной сети, помогает ритмичной работе. Всякие неполадки устраняются немедленно, на ходу: закапризничал движок, отказала какая-нибудь часть в аппарате — на место выезжает старший киномеханик Б. Богуславский; в селе не понравился фильм — срочно изыскивается возможность заменить его другим; вышло недоразумение с колхозным транспортом — Н. Юфит садится на велосипед и выезжает на место спора.

Когда по понедельникам механики собираются в районе, чтобы обменять фильмы, произвести денежные расчеты, проверить аппаратуру, они привозят свои световые газеты за неделю, которые начальник передает в районную газету, где систематически печатаются их обзоры, так же как и репертуарные планы стационара и всех передвижек.

Первое число каждого месяца — день производственных совещаний, на которых механики подробно рассказывают о введенных новшествах, о неудачах и их причинах. Этот регулярный обмен опытом, дружная, согласованная работа коллектива, справедливая критика подтягивают отстающих, рождают широкое соревнование.

Все помнят, как два года назад начинал свою работу механик передвижки № 3 Илья Осадчий, получивший назначение прямо из школы киномехаников. До того, как доверить молодому работнику куст, Н. Юфит прикрепил его к лучшему механику Б. Чернецкому. Однако И. Осадчий, изучив опыт старшего товарища, долго не мог наладить в своем кусте ни плановой работы, ни отношений с людьми, работал с прохладцем, без инициативы, план не выполнял из месяца в месяц. Механик ссылался на любые объективные причины: то колхоз не дал лошадей, то киноорганизатор не позаботился о рекламе, то фильм плохой, а то погода помешала...

На собраниях не раз обсуждалась работа передвижки № 3. Наконец, коллектив решительно потребовал от Осадчего — либо тянись и выполняй план, либо уходи из района и не срами нас! И эта товарищеская критика, моральное воздействие всего коллектива помогли молодому человеку больше любых взысканий и выговоров. Он уже давно работает ровно, выполняет план, стремится применять передовые методы.

Товарищ Сталин учит: «Проверять работников — это значит проверять их не по

Киномеханик П. Чубко беседует с киноорганизаторами села Довголева

их обещаниям и декларациям, а по результатам их работы».

Этим мудрым правилом руководствуется начальник Ракитнянского райотдела в работе с кадрами. Он прекрасно знает своих людей, их характеры, способности и недостатки, детально изучил работу каждого, непрерывно подсказывает новые идеи, поддерживает новые начинания, помогает претворять их в жизнь.

В этом отделе кинофикации давно забыли о текучести кадров:

— Для меня сменить механика или даже перевести на другой куст — настоящая пытка, — говорит Н. Юфит. — Сельский киномеханик — не технический работник, это прежде всего пропагандист и агитатор. Как же он сможет работать с народом, если не будет знать его жизни, будет бегать с места на место?

*

— У нас Чубко работает с огоньком, — говорит председатель укрупненного колхоза села Синява о киномеханике этого куста.— Никто не помнит, чтобы у него сеанс начался не во-время или сорвался вообще; культурная обстановка в клубе, хорошая работа механика — все привлекает зрителя. Правлению колхоза Чубко очень помогает световыми газетами, лекциями и докладами, научным кинолекторием.

Петр Григорьевич Чубко всего год работает механиком передвижки. После армии он был мотористом, шофером у Б. Чернецкого, учеником которого себя и считает. Деятельный, предприимчивый, он горячо берется за задуманное дело. Приобретенный в армии вкус к политучебе он сохранил и сейчас. Много читает, знает советскую литературу, интересуется техникой.

По совету Н. Юфита Петр Чубко готовится с помощью заведующего парткабинетом т. Пащенко к беседам о международном положении. Летом, когда вся деятельность сельской передвижки переносится в полевые станы, такие беседы привлекают особенно много слушателей.

Первым из киномехаников Чубко выступил с творческим отчетом перед зрителями своего куста. Клуб, где проходил этот вечер, был полон до отказа. С большим вниманием слушали доклад киномеханика о его работе, об истории отечественной кинематографии, о создании советских фильмов. Лучшие люди села выступили вслед за Чубко, благодарили за его труды, выражали свои пожелания на будущее.

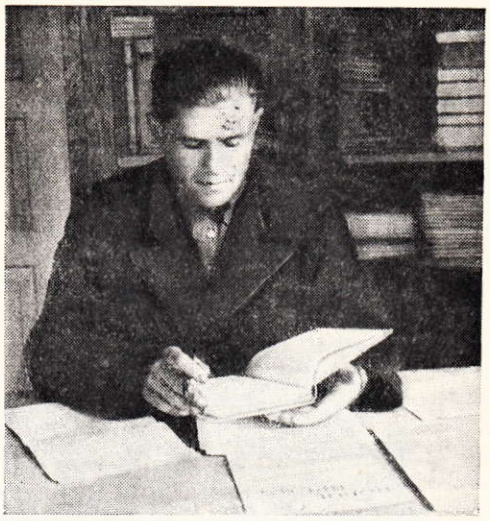

Петр Григорьевич Чубко готовится к беседе о международном положении

Световая газета П. Чубко — одна из лучших в районе. Написанная цветными красками, с хорошими, остроумными карикатурами, она смотрится с интересом. Связанный с партийной организацией и интеллигенцией куста, живя жизнью колхозов, бригад, зная каждого жителя, Чубко оперативно откликается в световой газете на любое событие — «прохватит с перцем» лодыря, разгильдяя, во-время отметит успех передового колхозника

*

Лучшей рекомендацией для начинающего механика служит справка о том, что он проходил практику у Бориса Ивановича Чернецкого. Поэтому от практикантов из Киевской республиканской школы киномехаников у Чернецкого нет отбоя, и он с готовностью передает им свой богатый опыт.

Это Б. Чернецкий еще в 1946 году первый поднял стахановское движение среди киномехаников Украины, это он непрерывно придумывает все новые и новые способы популяризации кино в селе. Семья Чернецких давно славится в Ракитнянском районе кинофикаторами: дядя Б. Чернецкого еще в пору немого кино привез в село киноаппарат, обучил отца Бориса Ивановича этому делу, а тот передал специальность сыну. С тех пор Борис Иванович пополнил свои технические знания в республиканской школе киномехаников, стал культурным человеком с широким кругозором.

За отличную работу он один из первых после войны получил автопередвижку. Машина Б. Чернецкого — это одновременно и агитфургон и кинолекторий, а по существу — передвижной клуб.

Киноорганизатор К. Краевский говорит о работе Чернецкого:

— Очень любят наши колхозники Бориса Ивановича за точность работы, знание жизни и запросов колхозников, за честность и уменье общаться с народом.

Один из первых он ввел световую газету. Творческая мысль Б. Чернецкого непрерывно ищет новых средств общения со зрителями. В прошлом году он установил на своей автопередвижке микрофон и широко им пользуется.

Выедет в поле, остановит машину, украшенную рекламами, и объявляет в микрофон о новом фильме, рассказывает его содержание, читает свежую газету, сообщает срочные распоряжения правления колхоза. Активисты в это время готовят материалы о ходе полевых работ в стане — радиогазета-«молния» быстро готова, и Чернецкий передает ее в свой микрофон. Его голос слышен далеко.

— Теперь уже никто не может сказать, что не знает о приезде передвижки, — поясняет Чернецкий, — говорящая реклама — огромное дело на селе.

Остроумно был использован микрофон для борьбы с лодырями села Бушево, которые, забыв о горячей поре, не торопились с выходом на работу. Получив о них сведения в правлении колхоза, Чернецкий на рассвете проехал на машине по селу и в микрофон, так, что слышно было каждому, называл фамилии нерадивых, сообщал об их несознательном отношении к труду.

Киномеханик Б. Чернецкий рассказывает колхозникам содержание фильма

В этот и следующие дни в колхозе села Бушево все трудоспособные были в поле!

В селе Ольшаницы так же во всеуслышание критиковали председателя колхоза, запоздавшего с уборкой кукурузы, и хотя было это еще прошлым летом, тот до сих пор не забыл микрофона Чернецкого.

Рассказ о кадрах Ракитнянского отдела кинофикации будет неполным, если умолчать о старшем киномеханике Борисе Владимировиче Богуславском, насчитывающем двадцать три года трудового стажа в кинофикации. Опытный, знающий мастер, он выполняет не только текущий, но и весь капитальный ремонт передвижек своего района, зачастую помогает и соседям На своем стационарном аппарате в районном кинотеатре Борис Владимирович Богуславский отлично работает уже много лет. С недавних пор по предложению Н. Юфита весь коллектив механиков проходит под руководством Богуславского техническую учебу.

*

В районном комитете партии Н Юфит всегда находит поддержку своей инициа-

тиве. Ему помогли созвать конференцию кинозрителей, которая превратилась в своеобразный культурный праздник района. Сотни представителей приехали из окрестных деревень с музыкой, флагами — здесь было 16 председателей колхозов, 19 председателей сельских советов, 24 секретаря партийных организаций, бригадиры, знатные хлеборобы, гости из Киева, из других районов. С уважением и любовью говорили они о сельских киномеханиках, об их культурной работе, обо всем, что привлекает зрителя в кино и помогает его духовному развитию.

Критике зрителей подверглись те председатели колхозов, которые мало помогают сельской передвижке, забывают или не понимают важного политического и культурного ее значения. Собравшиеся требовали также строительства новых клубов, чтобы кино могли посещать все жители селения.

В райкоме хорошо знают каждого механика, моториста, относятся к ним с уважением.

Систематическая партийная учеба (два раза в месяц по четыре часа) коллектива киномехаников проходит в парткабинете под руководством заведующего т. Пащенко. Он считает слушателей способными, вдумчивыми людьми, понимающими свои задачи работниками идеологического фронта.

*

Напряжен рабочий день районного кинофикатора. Но повседневные заботы никогда не заслоняют главного — бережного и чуткого отношения к людям. Н. Юфит всегда помнит о нуждах своих подчиненных, всячески старается облегчить их трудную работу.

А кто не знает, что условия труда механика сельской передвижки еще очень нелегки, особенно на Украине, где после войны не осталось ни одного сельского клуба, ни одной машины. И поэтому вдвойне ценна забота начальника о теплой одежде для киномеханика, о хороших отношениях с колхозами (транспорт могут дать или не дать — колхозу не прикажешь), о теплом клубе, о дровах на зиму, словом, о каждой мелочи, облегчающей труд киномеханика передвижки.

Вот почему уважают своего начальника киномеханики Ракитнянского отдела кинофикации, вот в чем секрет их успешной работы.

Село Ракитно

ВНИМАНИЮ НАШИХ АВТОРОВ.

При посылке статей и заметок в редакцию журнала „Киномеханик" необходимо писать разборчиво, на одной стороне листа или печатать на машинке через два интервала. На обороте каждого рисунка следует давать подробную подпись и фамилию автора статьи.

В отправляемом материале указывайте разборчиво свой домашний адрес, фамилию, имя и отчество.

РЕДАКЦИЯ ЖУРНАЛА „КИНОМЕХАНИК"

Семья киномехаников

Весело и шумно сегодня в сельском клубе. Много народу собралось посмотреть фильм. Запоздавшие зрители спешат занять места... Сейчас погаснет свет, и киномеханик-комсомолец малорязанцевского сельского стационара Аркадий Епифанцев покажет веселую музыкальную комедию «Аршин-Мал-Алан». Мы присутствуем на киносеансе в селе Мало-Рязанцево Лисичанского района Ворошиловградской области.

И в эти же часы в селе Сиротине шел чехословацкий фильм «Встанут новые бойцы», а жители села Золотаревка смотрели кинокартину «Донецкие шахтеры». Фильм «Встанут новые бойцы» демонстрировала Зоя Епифанцева — помощник киномеханика, а фильм «Донецкие шахтеры» — киномеханик сельской кинопередвижки комсомолка Алла Епифанцева.

Все три киномеханика — брат и две сестры — работают в Лисичанском районе. Рано лишившись отца, они учились в школе и, подрастая, мечтали об интересной работе у себя в родных краях, где дорога каждая тропинка, каждый кустик, где среди тружеников села столько близких, родных и друзей. Выбор школьников единодушно пал на профессию киномеханика.

— Это увлекательное и интересное дело, — не раз говорил Аркадий своим сестрам. Такого же мнения была и Алла.

Шли годы. Аркадий и Алла окончили Харьковскую школу киномехаников и приехали на работу в Лисичанский район. Подросла и младшая сестра Зоя, не хотела она отстать от старших и поступила работать помощником к одному из лучших киномехаников сельских стационаров П. Храпатову.

Киномеханики Алла (слева), Аркадий и Зоя Епифанцевы

В начале этого года киномеханики Епифанцевы, включившись во Всесоюзный смотр, взяли на социалистическую сохранность киноаппаратуру и заключили между собой договор социалистического соревнования на лучшее кинообслуживание сельского населения и перевыполнение эксплоатационно-финансового плана. Киномеханики Епифанцевы с честью выполнили свои обязательства. В период Смотра они не имели ни одной аварии, ни одного дня простоя и превышали планы.

Киностационар в селе Сиротине, где работает Зоя Епифанцева, выполнил за квартал полугодовой план и по Всесоюзному смотру награжден третьей премией и грамотой Министерства кинематографии СССР и ВЦСПС. Грамотами награждены также сельский стационар, где работает Аркадий Епифанцев, и киномеханик сельской кинопередвижки Алла Епифанцева.

В «Книге почета» Ворошиловградского областного управления кинофикации среди отличников киносети вы увидите фотопортреты Аллы, Аркадия и Зои Епифанцевых, чей скромный труд оценен и отмечен.

А. ТАРАСЕНКО

Начальник Лисичанского районного отдела кинофикации

ПО КОЛЬЦУ

Т. АНДРИЕВСКАЯ
Управляющий Казахской конторой Главкинопроката

Важнейшая задача работников киносети и кинопроката — в максимально короткий срок обеспечить демонстрирование нового фильма всему населению.

В городе эта задача решается просто, ибо достаточное количество копий каждого фильма и большое число городских киноустановок позволяют ежедневно обслужить десятки тысяч зрителей.

Совсем иначе обстоит дело с обслуживанием сельского населения. Трудность здесь заключается в том, что для показа нового фильма большому количеству сельских зрителей необходимо, чтобы копия побывала в тысячах населенных пунктов. Особенно сложно это в условиях Казахской республики, имеющей 203 сельских района, причем территория отдельных районов превышает территорию таких союзных республик, как Эстонская, Молдавская, Армянская.

Совершенно очевидно, что при таких расстояниях подавляющее большинство времени уходит не на демонстрирование фильма, а на его транспортировку от прокатной конторы до киноустановки и обратно.

Для того чтобы быстрее доводить новые фильмы до каждого населенного пункта, необходимо сократить время, расходуемое на транспортировку копий. С этой целью, а также для более рационального использования фильмофонда и повышения интенсивности эксплоатации каждой копии, в июле — августе 1949 года в Казахской республике была введена кольцевая система снабжения фильмами сельских установок.

При кольцевой системе фильм высылается сразу на группу в четыре-пять киноустановок, без возврата его в прокатную организацию.

Каждый фильм, отправляемый по кольцу, сопровождается маршрутным листом, определяющим последовательность прохождения копии по киноустановкам. Маршруты самих кинопередвижек строятся с таким расчетом, чтобы передача киноленты производилась с участием киномехаников обеих установок. Пересылка почтой допускается лишь в случае невозможности непосредственной передачи фильма из-за дальности расстояния между кинопередвижками.

В маршрутном листе движения фильмов по кольцу, составляемом и утверждаемом директором отделения кинопроката и начальником областного управления кинофикации, значатся: дата отправки фильма из отделения; наименование киноустановки; день постановки по плану; фактический день постановки; дата отправки фильма другой киноустановке.

Маршрутный лист дает возможность контролировать продвижение фильма как самими киноустановками, так и прокатными организациями и принимать необходимые меры, обеспечивающие бесперебойную работу всех установок, включенных в кольцо.

Накладные на фильм выписываются на каждую киноустановку с указанием количества дней работы и сеансов и вкладываются в частевую коробку фильма. После показа киномеханик согласно приложенной накладной направляет фильм следующей кольцующейся установке.

Введение кольцевой системы, при которой фильмы пересылаются одной киноустановкой на другую без проверки и ремонта, может вызвать преждевременный износ фильмокопии. Поэтому были приняты меры, обеспечивающие сохранность фильмов.

Киномеханик, получивший копию от другой киноустановки, обязан немедленно тщательно проверить техническое состояние фильма и в случае обнаружения дефектов, не указанных в техническом паспорте, — составить акт и тотчас же выслать его соответствующему отделению кинопроката.

В кольцо включаются только киноустановки государственной сети, работающие в одном районе. Это повышает ответственность районного отдела за сохранность фильма и стимулирует усиление технического надзора за киноаппаратурой.

Первоначально кольцевым снабжением было охвачено 297 киноустановок шестидесяти пяти наиболее отдаленных районов.

Кольцевая система значительно ускорила прохождение новых фильмов по сельским установкам. За 1950 год только на транспортировке фильмов было сэкономлено около пятидесяти тысяч дней пути, а интенсивность демонстрирования фильмов по группе кольцующихся установок возросла с 6—8 до 12 экранодней в месяц.

Если до кольцевания в среднем по республике каждая сельская киноустановка получала три новых фильма, то после введения кольцевания за тот же период количество новых названий для каждой сельской установки возросло до четырех. Общее же количество программ, выданных на село, уменьшилось примерно на 750, что в свою очередь привело к сокращению транспортных расходов более чем на 100 000 рублей в год.

На примере Семипалатинской области, хорошо организовавшей кольцевое снабжение, особенно очевидно преимущество этого метода. Так, например, для обслуживания одним названием фильма киноустановок Ново-Шульбинского района ранее затрачивалось 44 дня, а после введения кольцевания — 26 дней. По Маканчинскому району ранее затрачивалось 53 дня, а теперь — только 22. Интенсивность использования новых кинофильмов по области в целом за месяц возросла с 8 до 14 экранодней.

Правильная постановка кольцевания, когда маршруты заранее согласовывались с начальниками райотделов кинофикации и каждый киномеханик знал, где и когда он получит фильм, когда и кому он должен передать или переслать его, привела к тому, что по Семипалатинской области только за четыре месяца 1951 года на транспортировке кинофильмов было сэкономлено 1216 дней и 13 900 рублей.

Введение кольцевой системы не нарушило нормальной работы киносети, и за два года в области было всего 16 случаев срывов и замен по вине киноустановок.

Таковы коротко положительные стороны кольцевого метода.

Однако вследствие недисциплинированности отдельных киномехаников и слабой организации контроля работа по кольцевой системе имеет еще много существенных недостатков. Несвоевременная отправка и передача фильма, идущего по кольцу, одной киноустановкой может нарушить график остальных установок, включенных в это кольцо.

Из-за отсутствия на большинстве сельских киноустановок необходимого технического оснащения (прессов для склеек, луп) фильмы, получившие повреждение, не могут быть хорошо отремонтированы киномехаником, что ведет к снижению качества показа. Кроме того, киномеханик, не имея лупы, не может правильно определить техническое состояние фильма и пишет необоснованные акты, искажающие техническое состояние копий, и вводит тем самым в заблуждение киномеханика другой киноустановки и органы кинопроката.

Отмеченные недостатки кольцевой системы легко устранимы. Необходима только слаженная работа органов кинофикации и кинопроката, а также строгая дисциплина среди киномехаников, получающих фильмы по кольцу.

Каждый киномеханик должен понимать, что полученный им фильм ждет киномеханик другой установки, поэтому он обязан обеспечить передачу или отправку фильмов в сроки, обусловленные маршрутным листом и репертуарным расписанием.

Сельские киноустановки надлежит обеспечить техническим оснащением, необходимым для проверки и ремонта фильмов.

В мае этого года Коллегия Министерства кинематографии Казахской ССР подвела первые итоги кольцевого снабжения и признала этот метод, дающий возможность сельскому населению быстрее увидеть новые кинофильмы, правильным.

Первый год

Ф. БОРИСОВА

Киномеханик А. Шиленко

В конце 1949 года, когда Анатолий Шиленко сдавал последние экзамены в Одесской школе киномехаников, его вызвал к себе директор:

— Хочу рекомендовать вас на Буковину. Места, правда, для вас незнакомые, но очень красивые, народ хороший, тянется к культуре, и, я уверен, вы там развернетесь в полную силу.

Заманчивей было начать работу в родном селе Николаевской области, где все близко, где живут родные, с которыми столько лет был в разлуке (из армии вернулся лишь год назад и вскоре уехал в Одессу учиться). Но, подумав, Анатолий Власович согласился.

Весной он приехал в Черновцы, а оттуда получил назначение в отдаленный Кипманский район. Начальник отдела кинофикации познакомил механика с его будущим кустом, в который входит пять сельских советов, установил точный маршрут, разработал график, выдал аппаратуру, кстати сказать, изрядно амортизированную, и дал строгий наказ беречь ее.

— Поехал я по селам, — вспоминает А. Шиленко, — налаживать связь, проверять рабочие места. Познакомился с народом, договорился с киноорганизаторами, а в двух селах, где не было аппаратных будок, пришлось убеждать председателей сельсоветов и колхозов построить их и дать возможность людям смотреть кино.

Больше всего мне понравился клуб в селе Лашкивке, где находится прославленный колхоз имени Н. С. Хрущева. Аккуратный, чистый, с хорошей сценой, с местами для двухсот зрителей. Заведующий клубом С. Балонецкий — прекрасный организатор, побывал со мною в поле, собрал комсомольцев, которые обещали помогать мне, прочел старикам либретто нового фильма, тут же в поле продал часть билетов, словом, дал наглядный урок работы киноорганизатора.

...Не сразу и не легко наладилась ритмичная работа начинающего механика сельской передвижки. К Анатолию присматривались, постепенно привыкли и полюбили за общительный характер, инициативность, точность в делах. Чувствовалось, что молодой киномеханик любит свою профессию и работает с душой. Во время демонстрирования картин в зале не было слышно возгласов: «рамка», «свет», «звук». Проекция шла гладко, без аварий — технические неполадки устранялись на ходу.

У Анатолия Шиленко в каждом селе появилось множество друзей и активных помощников. Директоры школ, секретари партийных организаций, комсомольцы к приезду передвижки всегда подготовят свежий номер световой газеты, никогда не опоздает лектор для очередной беседы, не было случая, чтобы председатель колхоза отказал в транспорте.

Стало традицией посидеть после сеанса в клубе и поговорить с Анатолием Власовичем, а зимой его можно встретить в доме какого-нибудь пожилого колхозника за дружеской беседой, вслед за которой идет приглашение на вечерний сеанс в клуб. Так А. Шиленко приучил к кино немало стариков.

Лучшей рекламой сельской передвижки являются дети, с которыми А. Шиленко в большой дружбе. На дневные сеансы всегда все места проданы, и, если фильм пришелся по душе юным зрителям, киномеханик может спокойно дожидаться вечера.

Придя домой, ребята, захлебываясь от восторга, расскажут родным содержание и непременно посоветуют:

— Ох, и хорошая же картина, ступайте, поглядите сами!

Первые месяцы самостоятельной деятельности Анатолия Шиленко показали, что он умеет работать — план выполняет на 160—170%. Вокруг молодого киномеханика сплотился крепкий актив, помогающий вести большую пропагандистскую работу, популяризирующий лучшие достижения советского кино.

Первый год был экзаменом на хорошего механика, проверкой организаторских способностей технически обученного, политически грамотного и общественно полезного работника сельской кинофикации. Этот экзамен Анатолий Шиленко с честью выдержал.

Киновагон

Г. МАРКОВ

СССР располагает самой крупной в мире сетью железных дорог. Они тянутся на десятки тысяч километров, пересекают вдоль и вширь всю нашу огромную страну. На стальных магистралях раскинулось бесчисленное множество маленьких линейных станций, разъездов, постов. Они могут кое-где казаться затерянными в бескрайной степи, глухой тайге, среди гор, лесов, в песках пустыни. В старину о таких местах говорили: «богом забытые уголки». Но в наше время советские люди и здесь заняты деятельным, созидательным трудом, живут полноценной культурной жизнью. К их услугам специальные вагоны-клубы, которые, постоянно курсируя по рельсовым путям, ведут большую и разнообразную политико-воспитательную и массовую работу — показывают новинки советского кино, устраивают лекции, доклады, беседы на различные темы, организуют вечера отдыха, пропагандируют достижения передовиков производства.

Некоторые формы работы вагонов-клубов, этих культочагов на колесах, их положительный опыт могут быть с успехом использованы и нашими сельскими кинотеатрами, кинопередвижками.

...Московско-Курская железная дорога. Вагон-клуб № 2239 собирается в очередной рейс. Тщательно готовится к поездке киномеханик А. Скокин. Внимательно осматривает он всю киноаппаратуру, аккумуляторы, чистит, смазывает трущиеся детали, предохраняет усилители от попадания в них пыли. Добиваясь снижения эксплоатационных расходов и удлинения срока службы аппаратуры, т. Скокин сам ремонтирует оборудование.

Сборы закончены. Взяты художественные, хроникальные и технические фильмы, обновлены фотовыставки и витрины, подготовлены музыкальные инструменты, игры, пополнена книгами библиотека-читальня. Сели в вагон и лекторы, докладчики. Поезд тронулся в путь...

Станции, разъезды, где по маршруту предстоят остановки, заранее извещены о дне и часе прибытия вагона-клуба. Реклама о новом фильме прислана заблаговременно не только на станцию, но и в ближайшие населенные пункты.

Вагон стоит на станции, на запасном пути. Киномеханик через усилитель и динамики, установленные на крыше вагона, проигрывает музыкальную граммзапись, несколько раз в день по микрофону рекламирует новые фильмы.

И вечером в вагон-клуб устремляются свободные от смены железнодорожники, члены их семей, жители окрестных селений. Перед началом сеанса читается лекция, проводятся беседы о международном положении, великих стройках коммунизма, новейших достижениях железнодорожной техники.

Много внимания уделяют работники вагона-клуба развертыванию социалистического соревнования среди железнодорожников, борьбе за подлинно большевистскую трудовую дисциплину. Этим вопросам были посвящены специальные радиогазеты, выпущенные через радиоузел клуба. Важное значение придается и техпропаганде, распространению опыта лучших производственников. На станции Столбовая был устроен «стахановский четверг», на котором передовые путейцы рассказали о своих ме-

Внутренний вид вагона-клуба № 100 Октябрьской железной дороги

тодах содержания полотна. На станции Ливны состоялась конференция теплотехников и машинистов, обсудившая вопросы экономии топлива.

Приезд вагона-клуба—радостное событие на каждой станции, разъезде. Железнодорожники знают, что они с пользой отдохнут здесь после трудового дня, почитают книгу, свежие газеты, журналы, поиграют в шахматы, шашки, посмотрят новую кинокартину, которую киномеханик А. Скокин всегда показывает высококачественно, без единого срыва.

...Октябрьская железная дорога. На линию отправляется вагон-клуб № 184. На станциях, разъездах, намеченных для стоянки, заранее знают о предстоящем прибытии поезда, о фильмах, которые будут показываться. Расклеена присланная реклама: на хорошо оформленной доске — кадры из фильма, газетные рецензии на него, отзывы железнодорожников, просмотревших кинокартину на предыдущей станции. Чтобы привлечь больше зрителей, работники вагона-клуба заглядывают и в будку путевого обходчика и в путевой околодок, казарму, в общежитие, на предприятие. Всюду проводится краткая беседа о фильме. Такая же десятиминутная беседа обязательно предшествует и началу киносеанса, а после просмотра организуется обсуждение фильма.

Тепло отзываются железнодорожники о киномеханике вагона-клуба Г. Волкове. Около семнадцати лет отдал он уже этой работе и весь свой накопленный опыт, знания использует на то, чтобы культурно обслужить зрителей. За все время у него не было ни одной аварии, ни одной порчи фильма. Киномеханик Волков заслуженно награжден почетной грамотой ВЦСПС.

Вагоны-клубы Белорусской железной дороги в своей агитационно-пропагандистской работе особенно широко используют световые газеты. Только в минувшем году было выпущено свыше 100 газет. В них просто и доходчиво популяризируется опыт стахановцев магистрали, метко высмеиваются нарушители трудовой дисциплины.

Не замыкаются в стенах вагона работники клуба № 350 дороги имени В. В. Куйбышева. Они частые гости и у обходчиков и у путейцев, устраивают для них читку газет и журналов, беседы.

Вагон-клуб Южной железной дороги уделяет много внимания консультациям по самым различным вопросам профсоюзной работы, техники, медицины. Он широко привлекает к работе и местную художественную самодеятельность.

*

Около 200 таких передвижных клубов обслуживают массу железнодорожников, несущих свою трудовую вахту на стальных путях вдали от узловых станций, городов. Вагоны-клубы делают большое, нужное дело, содействуя коммунистическому воспитанию транспортников, помогая им культурно проводить свой досуг.

КИНОТЕАТРЫ ГОРОДА ЮНОСТИ

Летний кинотеатр в парке Ленинского района Комсомольска-на-Амуре

Кинотеатр «Комсомолец» в Комсомольске-на-Амуре

Новая узкопленочная кинопередвижка „Украина“

В. ГОРШКОВ

В киносеть начала поступать новая узкопленочная кинопередвижка «Украина», разработанная Всесоюзным научно-исследовательским кино-фотоинститутом и Одесским заводом Кинап.

По своим техническим показателям она значительно превосходит все известные до сих пор узкопленочные кинопередвижки, обеспечивая лучшее качество показа цветных кинофильмов и лучшее воспроизведение звука.

В статье главного конструктора Одесского завода Кинап В. Горшкова дается подробное описание кинопроектора, входящего в состав этой кинопередвижки.

Кинопередвижка «Украина» имеет полезный световой поток, равный 250 *лм*, т. е. в 1,5—2 раза превышающий световой поток распространенной кинопередвижки 16-ЗП-5. Такой световой поток обеспечивает хорошую освещенность экрана размером до 4 *м*².

Звуковая мощность усилительного и громкоговорящего устройства кинопередвижки равна 10 *вт*.

По световому потоку и звуковой мощности кинопередвижка «Украина» позволяет обслуживать зал, вмещающий 250—300 зрителей.

В состав комплекта кинопередвижки «Украина» входит следующая аппаратура и приборы:

а) кинопроектор ПП-16-1;
б) усилитель 90-У-2 мощностью 10 *вт* *;
в) громкоговоритель *;
г) автотрансформатор КАТ-14.

Кинопроектор и усилитель снабжены специальными чемоданами для хранения и транспортировки. Громкоговоритель и автотрансформатор оформлены в виде чемоданов, удобных для переноски.

Проектор и усилитель в рабочем состоянии изображены на рис. 1.

К основным техническим и конструктивным особенностям проектора ПП-16-1, улучшающим качество кинопоказа, следует отнести:

1) рационально выбранную проекционную систему, обеспечивающую полезный световой поток 250 *лм* при полном потреблении проектором мощности около 650 *вт*;

2) применение бобин емкостью 600 *м*, что позволяет произвести показ полнометражного фильма только с одним перерывом для перезарядки (одновременно сохранена возможность работы с бобинами емкостью 120 *м*);

3) применение специальной конструкции сматывателя и наматывателя, обеспечивающей постоянство натяжения фильма; уменьшение веса маховика и применение масляного демпфера в системе фильтра звуковой части, сокращающего до 5 сек. время неравномерного движения фонограммы в момент пуска аппарата, и повышение равномерности движения ее после разгона;

4) принцип коррекции кадра путем одновременного перемещения проекционного окна и объектива, благодаря чему смещение изображения на экране при установке кадра в рамку практически незаметно;

5) уменьшение износа фильма по поверхности благодаря применению стального прижимного ролика в звуковой части вместо фетрового;

* Описание усилительного устройства будет дано в следующем номере журнала.

6) надежность действия электродвигателя, выполненного по реактивному (конденсаторному) типу.

Кроме того, следует отметить основные эксплоатационные особенности, к которым относятся:

1) повышенная износостойкость изнашиваемых элементов механизма проектора, обеспечивающая средний срок службы проектора без замены частей не менее 600 часов;

2) применение проекционной и звукочитающей ламп со специальными цоколями, позволяющими произвести быструю замену ламп без дополнительной юстировки;

3) удобство управления проектором одним поворотным переключателем, обеспечивающим надежное последовательное переключение;

4) свободный доступ к фильмовому каналу для чистки его и для зарядки фильма; легкая смена изношенного фильмового канала, не требующая разборки аппарата;

5) плавность фокусировки проекционного объектива без смещения изображения на экране;

6) легкий доступ к передаточному механизму и узлу стабилизатора звуковой части кинопроектора без затрагивания крепления вала стабилизатора.

Кинопроектор ПП-16-1

Кинопроектор ПП-16-1 является аппаратом открытого типа и состоит из двух основных частей: литого корпуса механизма *1* (рис. 2) и литого фонаря *2*, соединенных общим штампованным основанием *3*.

Корпус механизма в свою очередь соединяет все элементы фильмопротяжного и приводного механизма, грейферную систему, фильмовый канал, держатель объектива *4* и элементы звуковой части кинопроектора. В верхней части корпуса укреплен складывающийся кронштейн сматывателя.

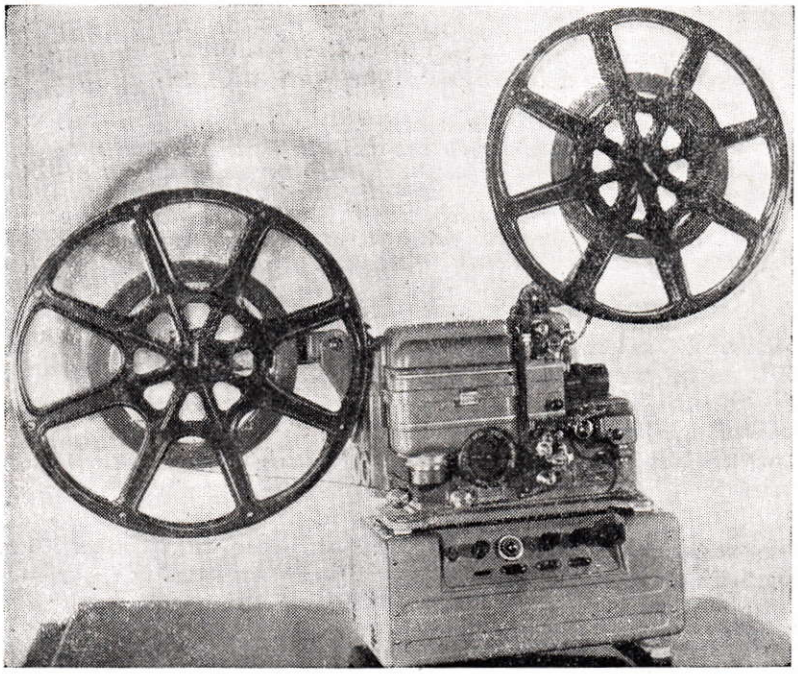

Рис. 1. Кинопроектор ПП-16-1

Ход фильма показан на рис. 3.

В корпусе фонаря (рис. 4) расположены проекционная лампа *1*, конденсор *2*, электродвигатель, используемый для привода механизма проектора и наматывателя, а также для вращения вентилятора.

В нижней части корпуса фонаря расположены конденсаторы для электродвигателя, поворотный переключатель *3* и общая панель *4* для электрического соединения проектора с автотрансформатором и усилителем. К задней стенке корпуса фонаря прикреплен складывающийся кронштейн наматывателя *5*. Кронштейны сматывателя и наматывателя в сложенном виде делают

аппарат удобным для переноски и укладки в чемодан; при этом кронштейн сматывателя используется как ручка для переноски.

Механизм проектора

Механизм проектора, кинематическая схема которого показана на рис. 5, состоит из зубчатой передачи, передающей вращение двум зубчатым барабанам *5* (тянущему) и *6* (задерживающему) и кулачку *7* грейферного механизма, и представляет собой аналогичную конструкцию такого механизма в проекторе 16-ЗП-5, что важно с точки зрения идентичности запчастей к узкопленочной аппаратуре, находящейся в эксплоатации. Червяк *2* изготовлен из стали, чем обеспечивается срок его службы более 1000 часов. Грейферный механизм также в принципе аналогичен грейферу проектора 16-ЗП-5, за исключением конструкции рамки грейфера *8*, в которой зубцы сделаны из более износоустойчивого металла, чем сама рамка, благодаря чему срок службы грейфера составляет не менее 600 часов. Для уменьшения износа в рамке увеличена и площадь прикосновения лапок, работающих с диском грейфера. Конструкция грейферного механизма унифицирована для проекторов ПП-16-1 и 16-ЗП-5.

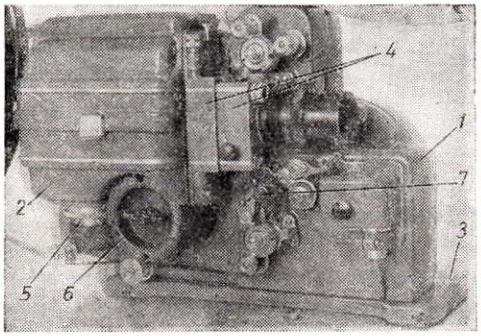

Рис. 2. Кинопроектор ПП-16-1 (вид спереди)

1 — корпус механизма; *2* — фонарь; *3* — основание; *4* — объективодержатель; *5* — патрон проекционной лампы; *6* — переключатель; *7* — качающийся ролик демпфера

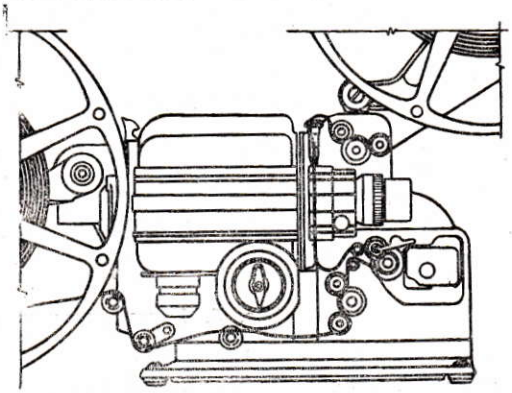

Рис. 3. Схема хода фильма в кинопроекторе ПП-16-1

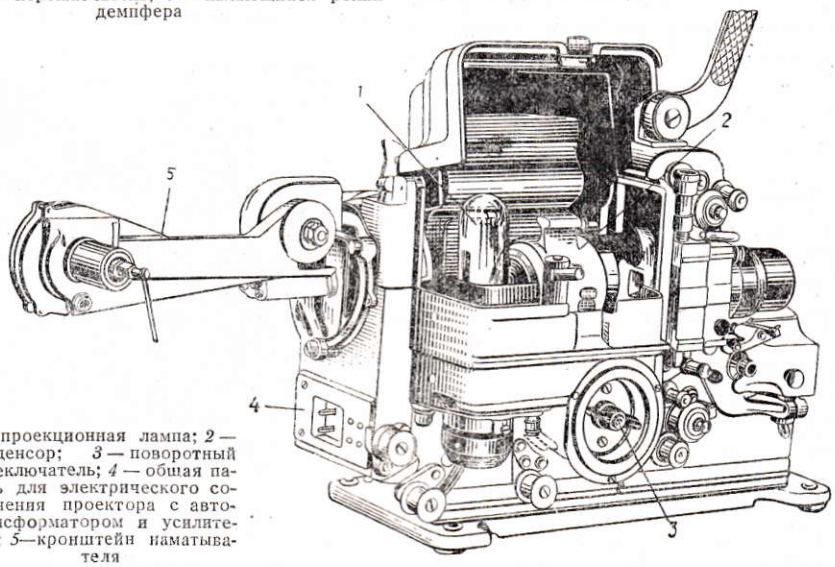

1 — проекционная лампа; *2* — конденсор; *3* — поворотный переключатель; *4* — общая панель для электрического соединения проектора с автотрансформатором и усилителем; *5*—кронштейн наматывателя

Рис. 4. Фонарь проектора ПП-16-1

Привод к механизму осуществляется через фрикционную передачу от асинхронного конденсаторного электродвигателя *12*, укрепленного шарнирно в корпусе фонаря. Шарнирное крепление *11* обеспечивает постоянную силу прижима резинового шкива *10* к ведомому шкиву механизма проектора за счет веса электродвигателя.

Привод к наматывателю осуществлен от

электродвигателя через редуктор, состоящий из червяка *14*, червячной шестерни *15* и гибкой передачи *18*, с шкива редуктора *16* на шкив наматывателя *17*. Червяк соединен с валом электродвигателя гибким валом *13*, что обеспечивает нормальную работу передачи при несоосности валов электродвигателя и червяка.

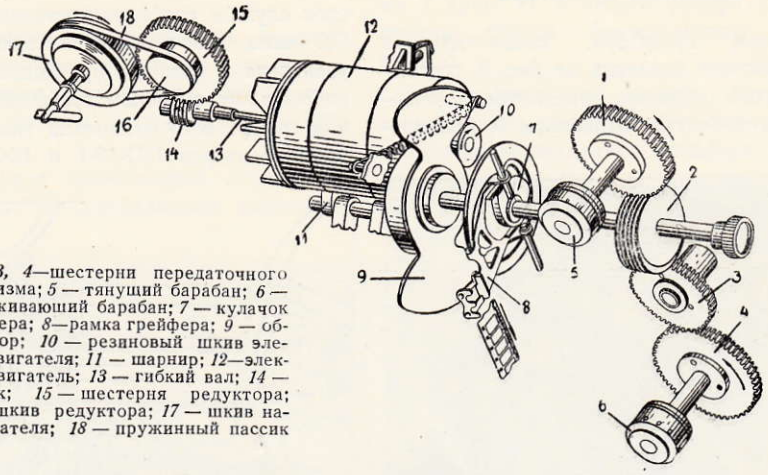

1, 2, 3, 4—шестерни передаточного механизма; *5* — тянущий барабан; *6* — задерживающий барабан; *7* — кулачок грейфера; *8*—рамка грейфера; *9* — обтюратор; *10* — резиновый шкив электродвигателя; *11* — шарнир; *12*—электродвигатель; *13* — гибкий вал; *14* — червяк; *15* — шестерня редуктора; *16* — шкив редуктора; *17* — шкив наматывателя; *18* — пружинный пассик

Рис. 5. Кинематическая схема проектора ПП-16-1

В гибкой передаче от редуктора к наматывателю применен стальной пружинный пассик, назначение которого — только передача вращения, в отличие от пассика в проекторе 16-ЗП-5, служащего одновременно и фрикционом.

Валы передаточного механизма вращаются в бронзографитных подшипниках, показавших на практике хорошую износоустойчивость.

Несмотря на применение закаленных зубцов на барабанах, последние выполнены разборными. Практика эксплоатации подтвердила целесообразность замены зубчатых венцов, так как срок службы корпуса барабана значительно превышает срок службы венцов.

Придерживающие ролики зубчатых барабанов вращаются на шариках. Это значительно увеличивает срок службы роликов, так как скольжение фильма по их поверхности резко уменьшается по сравнению с роликами, работающими на бронзографитных подшипниках. Конструкция этих роликов взаимозаменяема для проекторов ПП-16-1 и 16-ЗП-5.

Остальные направляющие ролики и придерживающий ролик в звукоблоке вращаются на бронзографитных подшипниках. Для увеличения вращающего момента и уменьшения трения в подшипниках наружные диаметры роликов сделаны возможно большими, а диаметры осей, наоборот, уменьшены до 4 *мм*. Это улучшает условия работы роликов, увеличивает срок их службы и уменьшает износ фильма.

Фильмовый канал

Фильмовый канал конструктивно скомпанован в общий узел с держателем объектива и механизмом коррекции кадра (рис. 6).

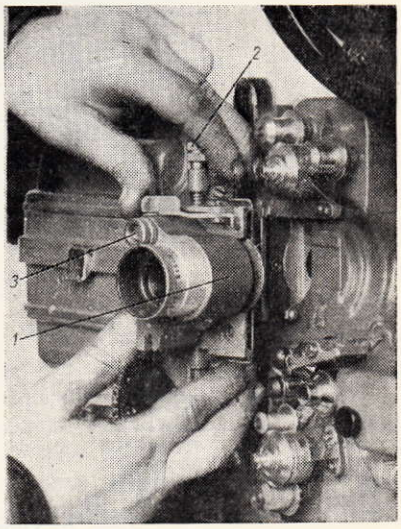

Рис. 6. Фильмовый канал и держатель объектива проектора ПП-16-1

1 — объективодержатель; *2* — гайка для установки „в рамку"; *3* — гайка для фокусировки

Фильмовый канал состоит из пластины с двумя выступающими рабочими полозками неподвижного и пружинного бортов. Пластина фильмового канала двумя винтами прикреплена неподвижно к литому корпусу

грейферного механизма. Такое крепление удобно при замене пластины, так как не требует разборки аппарата.

Прижимная рамка укреплена на корпусе объективодержателя *1* и может перемещаться вместе с ним вверх и вниз.

Корпус держателя объектива укреплен на корпусе грейферного механизма шарнирно и откидывается в сторону киномеханика, что удобно для зарядки фильма.

Объективодержатель состоит из двух частей: основания с укрепленными двумя направляющими стержнями, по которым перемещается в горизонтальном направлении вторая часть объективодержателя — хомут с укрепленным в нем объективом.

На конце верхней направляющей имеется гайка *3*, поворачивая которую осуществляют фокусировку объектива. Объектив закрепляется неподвижно хомутом, стягивающимся с помощью винта. Корпус объективодержателя снабжен защелкой, удерживающей его в закрытом положении.

Гнездо объективодержателя имеет диаметр 38 *мм* в отличие от проекторов типа 16-ЗП, где применялись объективы диаметром 34 *мм*.

Звуковая часть проектора

Звуковая часть проектора ПП-16-1 в отличие от проектора 16-ЗП-5 снабжена облегченным маховиком и масляным демпфером.

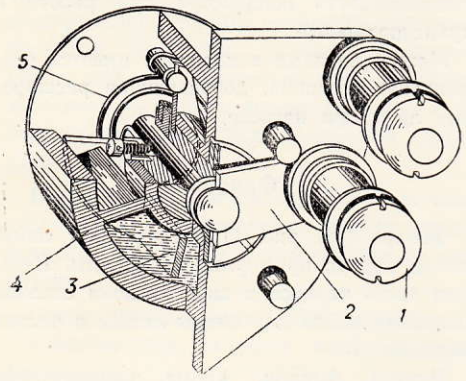

Рис. 7. Демпфер звукоблока в проекторе ПП-16-1

1 — качающийся ролик; *2* — поворотная державка; *3* — демпфирующая пластина; *4* — корпус демпфера; *5* — пружина

Уменьшение массы маховика на валу гладкого барабана облегчает раскручивание его фильмом, т. е. сокращает время, в течение которого маховик набирает нормальное число оборотов. Благодаря этому времени стабилизации оборотов маховика удалось уменьшить до 5 сек. вместо 30 секунд и более, как в проекторе 16-ЗП-5. Однако при этом возникает опасность ухудшения равномерности движения фильма.

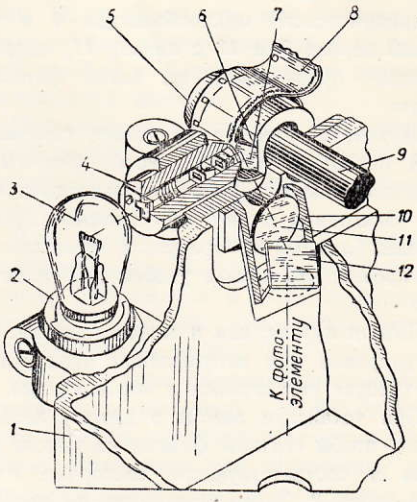

Рис. 8. Схема звукочитающей оптики в проекторе ПП-16-1

1 — корпус проектора; *2* — патрон читающей лампы; *3* — читающая лампа; *4* — цилиндрический микрообъектив; *5*—звуковой барабан; *6* — держатель подшипника; *7* — зеркало; *8* — фильм; *9* — вал маховика; *10* — корпус преломляющей системы; *11* — линза; *12* — зеркало

Для того чтобы этого не произошло и толчки, вызываемые работой наматывателя, не были переданы звуковому барабану, а были бы быстро погашены, между звуковым барабаном и зубчатым барабаном фильм огибает качающийся ролик *1* (рис. 7), укрепленный на поворотной державке *2*.

На оси державки укреплена пластина *3*, погруженная в масляную ванну внутри корпуса демпфера *4*.

При толчке со стороны фильма ролик демпфера поворачивается вместе с державкой, а укрепленная на ее оси пластина подобно веслу лодки, встречая сопротивление масла, тормозится, благодаря чему энергия толчка быстро погашается. Для того чтобы ролик демпфера все время соприкасался с фильмом, ось державки находится под действием спиральной пружины *5*.

К звуковому барабану фильм прижимается придерживающим роликом только по перфорационной дорожке, причем рабочая часть ролика изготовлена из стали вместо фетра, как в ранее существовавших конструкциях. Стальной ролик имеет преимущество перед фетровым в сохранении пра-

вильной формы рабочей поверхности, он не подвержен загрязнению и, не прикасаясь к поверхности кадра, не портит изображения.

Оптическая часть звукоблока состоит из звукочитающей лампы *3* (*4 в 3 вт*, рис. 8), цилиндрического микрообъектива *4* и системы зеркал *7* и *12* с линзой *11*, направляющих пучок света на катод фотоэлемента.

Звукочитающая лампа имеет специальный цоколь с фланцем, установленным в определенном положении относительно нити. Благодаря этому при замене перегоревшей лампы не требуется специальной юстировки, что весьма удобно в эксплоатации.

Патрон лампы, как и микрообъектив, отрегулирован при изготовлении аппарата и не требует регулировки в эксплоатации.

При установке лампы в патрон необходимо, чтобы секторы фланца на цоколе вошли в соответствующие секторные пазы в патроне *2*. Затем поворотом по часовой стрелке до упора лампа автоматически фиксируется под действием пружины в специальных фиксирующих гнездах.

Проекционная система

Получение большого светового потока стало возможным благодаря применению созданной в Советском Союзе специальной

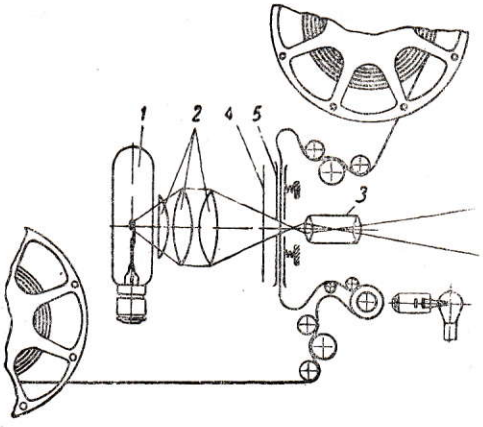

Рис. 9. Схема проекционной системы и ее расположения в проекторе ПП-16-1

1 — проекционная лампа; *2* — трехлинзовый конденсор; *3* — объектив; *4* — обтюратор; *5* — фильмовый канал

проекционной лампы 30 *в* 400 *вт* с плоской спиралью.

Проекционная система, схема которой показана на рис. 9, состоит из трехлинзового конденсора и проекционного объектива с относительным отверстием 1 : 1,2.

Конденсор в проекторе ПП-16-1 концентрирует световой пучок в виде изображения тела накала лампы в плоскости, расположенной вблизи фильма, а не в плоскости входного зрачка объектива, как это делалось раньше в проекционных системах с лампами накаливания, что позволило более полно использовать световой поток лампы. Применение светосильных объективов в свою очередь дало дополнительное увеличение светового потока проектора.

У проекционного объектива в проекторе ПП-16-1 относительное отверстие составляет 1 : 1,2. Проекционные объективы для проектора ПП-16-1 намечаются к выпуску с фокусными расстояниями *F*, равными 3,5 и 5,0 *см*.

Проекционная лампа снабжена цоколем, имеющим специальный фланец для быстрой установки лампы в определенном положении. Как правило, при этом не требуется дополнительной регулировки. В некоторых случаях может понадобиться лишь небольшое перемещение лампы вдоль оптической оси для устранения слегка окрашенных полос на экране.

Линзы конденсора *2* (см. рис. 4) заключены в литой оправе, устанавливающейся в фонаре на двух цилиндрических направляющих. Оправа снабжена плоской пружиной, входящей в специальную лыску на направляющем стержне и обеспечивающей неподвижность конденсора при работе и транспортировке.

Между линзами конденсора имеется специальная пружина, допускающая расширение линз при нагреве.

Фонарь

Фонарь (см. рис. 4) представляет собой литой корпус прямоугольной формы. Верхняя часть корпуса в виде крышки сделана открывающейся для смены лампы и чистки конденсора.

Внутри фонаря, кроме проекционной лампы конденсора, помещен электродвигатель с насаженным на его валу вентилятором. Вентилятор обеспечивает охлаждение корпуса фонаря, лампы, конденсора, а также частей аппарата, нагреваемых проходящим световым пучком.

В нижней части корпуса фонаря расположены переключатель, конденсаторы электродвигателя, панели включения проектора и электромонтаж.

Наматыватель

Применение бобин емкостью 600 *м* потребовало разработки специального наматывателя, обеспечивающего плотную намотку при натяжении фильма в пределах 180—200 *г*.

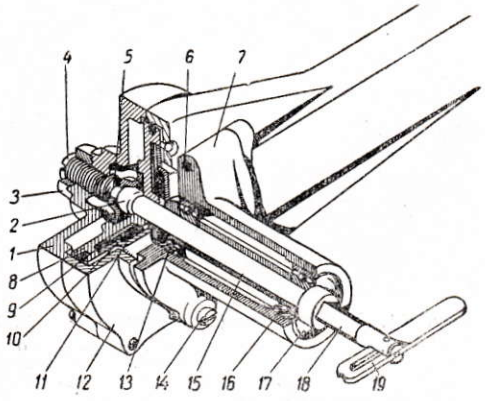

Рис. 10. Наматыватель проектора ПП-16-1

1 — крышка фрикциона; *2* — упорный фланец; *3* — контргайка регулировочного винта; *4* — винт регулировки горизонтального положения вала; *5* — упорный шарик; *6* — шарнир: *7* — корпус подшипников; *8* — шкивок наматывателя; *9*—фрикционная шайба; *10* — фланец; *11* — фитиль смазки; *12* — корпус фрикциона; *13* — шарикоподшипник; *14*—регулировочный винт; *15* — распорная втулка; *16* — шарикоподшипник; *17* — крышка; *18*—вал наматывателя; *19* — замок

Использование принципа постоянного момента трения не могло удовлетворить этим требованиям, несмотря на специальную конструкцию бобины, имеющую сердечник большого диаметра. Задача осложнялась еще и тем, что желательно было сохранить возможность работы проектора также с бобинами емкостью 120 *м*, имеющими сердечники диаметром 55 *мм*.

Поэтому в проекторе наматыватель сконструирован с фрикционом, момент трения которого изменяется в зависимости от веса рулона.

Схема наматывателя показана на рис. 10.

Наматыватель работает следующим образом.

Пружинный пассик приводит во вращение шкивок *8*, свободно посаженный на валу *18*. Между шкивком и фланцем *10*, закрепленным на валу неподвижно, имеется фрикционная шайба *9*. Между шайбой, шкивком и фланцем создается трение, начальная сила которого устанавливается поворотом винта *14* с контргайкой *3*. Этим трением вращающийся шкивок *8* передает вращение валу *18* через фланец *10*.

Вал наматывателя *18* вращается на шарикоподшипниках, которые установлены в литом корпусе *7*, укрепленном на кронштейне наматывателя шарниром *6*.

При увеличении веса рулона корпус *7* поворачивается в шарнире вместе с валом *18*, в результате чего увеличивается сила трения между фланцем и фрикционной шайбой и пропорционально возрастает вращающий момент.

Поскольку радиус рулона увеличивается почти в той же мере, что и вес его, натяжение фильма при намотке сохраняется практически постоянным.

Для перемотки фильма в комплекте кинопередвижки имеется ручной перематыватель, укрепляемый к столу струбцинами, которыми снабжены кронштейны моталки и сматывающей стойки.

Диаметр вала сматывателя значительно увеличен по сравнению с 16-ЗП, благодаря чему и здесь происходит заметное уменьшение торможения при сматывании фильма, что создает большое постоянство натяжения его.

Электроуправление

Электроуправление проектора сосредоточено в одном поворотном переключателе типа П-26, обеспечивающем все необходимые переключения в должной последовательности.

Соединение проектора с автотрансформатором и усилителем осуществляется специальными шлангами. Для присоединения шланга к проектору на корпусе фонаря расположена панель *4* (см. рис. 4) с двумя утопленными штырьками для подключения питания 110 *в* и двумя утопленными штырьками для подключения питания проекционной лампы 30 *в*.

Шланг для соединения автотрансформатора с проектором имеет специальную четырехгнездную колодку, надеваемую одновременно на штырьки 110 и 30 *в* панели включения. Колодка снабжена специальной блокировкой в виде паза, предотвращающей ошибочные включения проекционной лампы в сеть 110 *в*.

На той же панели имеются две пары гнезд для включения усилителя и лампы освещения зала.

Для включения шланга питания звукочитающей лампы 4 *в* сзади корпуса фонаря расположены утопленные штырьки, на которые надевается двухгнездная колодка соединительного шланга.

Подготовка кинопроектора к работе

Для проведения киносеанса проектор устанавливается на корпусе усилителя и закрепляется винтом, расположенным на основании с задней стороны проектора.

Проектор имеет четыре резиновые ножки, которыми он устанавливается на усилитель.

Совпадение отверстий основания проектора и корпуса усилителя для прохода пучка света к фотоэлементу проверяется через люк, имеющийся в корпусе механизма.

Транспортировка кинопроектора

Для перевозки кинопроектор *2* укладывается в специальный чемодан *1* (рис. 11).

Проектор прикрепляется к дну чемодана тем же винтом, которым он крепится во время работы к усилителю.

Кроме укладки проектора, в нижней части чемодана предусмотрены места для двух объективов, двух запасных проекционных ламп, двух читающих ламп *4*, флаконов с клеем и маслом *3*.

На крышке чемодана расположена откидывающаяся панель *5* с укрепленными на ней склеечным прессом и инструментом.

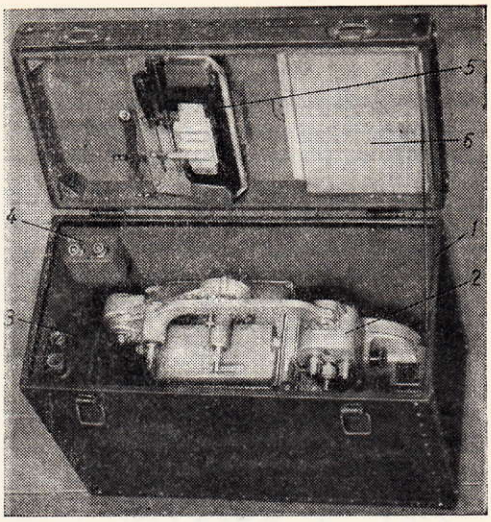

Рис. 11. Чемодан для проектора ПП-16-1

1 — чемодан; *2* — проектор ПП-16-1; *3* — флаконы с маслом и клеем; *4* — запасные читающие лампы; *5* — откидная панель с инструментом и склеечным прессом; *6* — место для хранения документации

На крышке предусмотрен «карман» *6* для хранения инструкции и документации.

Все соединительные шланги укладываются в чемодан усилителя, ручной перематыватель и бобина — в чемодан говорителя.

Рационализаторские предложения

Приспособления, увеличивающие сохранность фильмокопий

В фильмовом канале кинопленка движется прерывисто. Для устранения инерционного продвижения кинопленки, вызывающего вертикальную качку изображения на экране, в фильмовом канале обычно устанавливают силу трения, равную 250—300 *г*. При данной силе трения края перфорации кинопленки несколько деформируются зубьями скачкового барабана.

Инерционному продвижению кинопленки в фильмовом канале при недостаточном трении способствует упругая петля, появляющаяся между фильмовым каналом и скачковым барабаном (рис. 1).

В предлагаемых приспособлениях устраняется возникновение упругой петли; таким образом достигается требуемая устойчивость изображения на экране при значительно уменьшенной силе трения в фильмовом канале. Это уменьшает износ фильмокопии по перфорациям и увеличивает срок службы скачкового барабана и деталей мальтийской системы.

Приспособление технорука кинотеатра „Орион“ Л. Сачкова (Москва)

К нижней части дверцы фильмового канала крепятся неподвижные дополнительные полозки *1* (рис. 2, *а*), изготовленные по рис. 3. Эти полозки устанавливаются на участке между фильмовым каналом и скачковым барабаном (рис. 2, *б*) и тем самым препятствуют образованию упругой петли.

На концах полозков сделаны вырезы для прохождения зубьев скачкового барабана.

Для изготовления приспособления используются старые полозки.

Приспособление инженера Управления кинофикации Мосгорисполкома К. Коршакова

К нижней части фильмового канала крепится фиксатор *2* (рис. 4, *а*) с роликами,

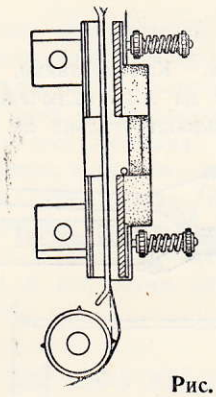

Рис. 1

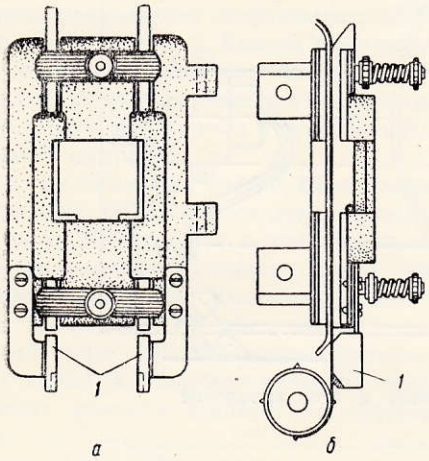

Рис. 2

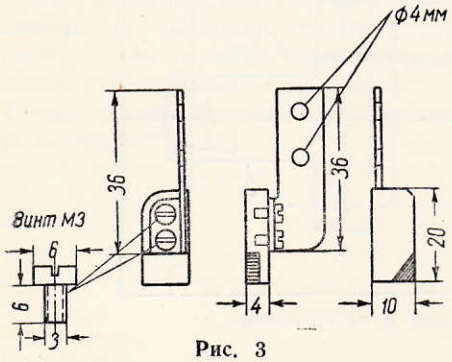

Рис. 3

изготовленный по рис. 5. При установке фиксатора ролики должны быть доведены до соприкосновения с пленкой.

Регулировка фиксатора производится винтом *4*. Продольные вырезы в планке фиксатора под винтами *3* (рис. 4, *а*) дают возможность правильно устанавливать фиксатор по вертикали.

Ось с роликами помещается в муфту *5* (рис. 5), которая крепится к фиксатору двумя винтами *6* (рис. 4, *а*).

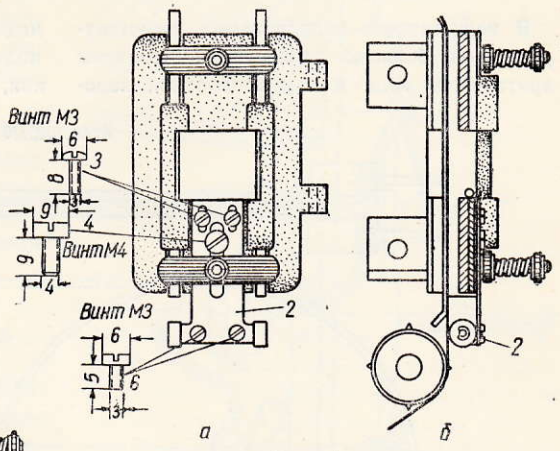

Рис. 4

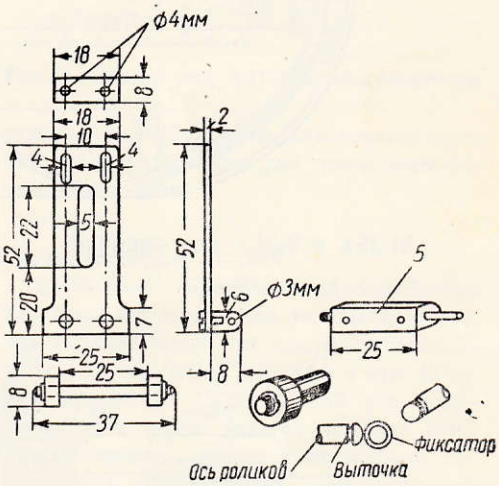

Рис. 5

Таким образом кинопленка между фильмовым каналом и скачковым барабаном разделяется на два небольших участка, что препятствует возникновению петли из-за упругости кинопленки (рис. 4, *б*).

Сила трения в фильмовом канале при указанных приспособлениях уменьшена до 100 *г*.

Приспособления испытывались в кинотеатрах в течение года и дали положительные результаты.

Обогреватели для проекционных окон

ТРУБЕЦКОЙ
киномеханик 2-й категории

В недостаточно отапливаемых кинотеатрах из-за большой разности температуры зрительного зала и киноаппаратной запотевают стекла автозаслонок, т. е. на них со стороны, обращенной к зрительному залу, конденсируются водяные пары, и качество проекции фильма сейчас же ухудшается. Никакие меры для устранения запотевания не применяются, кроме безусловно недопустимых. Киномеханики, например, подвешивают на АЗС включенный паяльник, подкладывают угольки из печки.

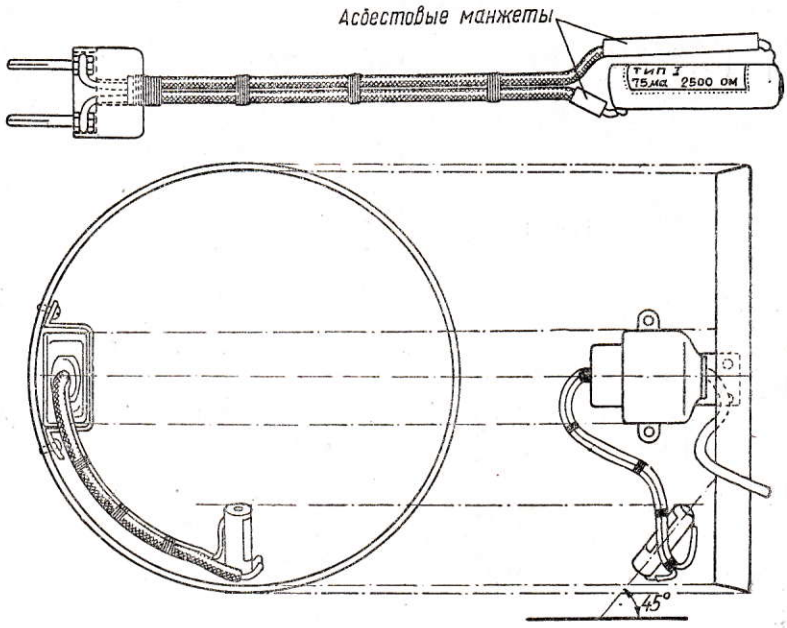

Рис. 1. Нагревательный элемент и его крепление

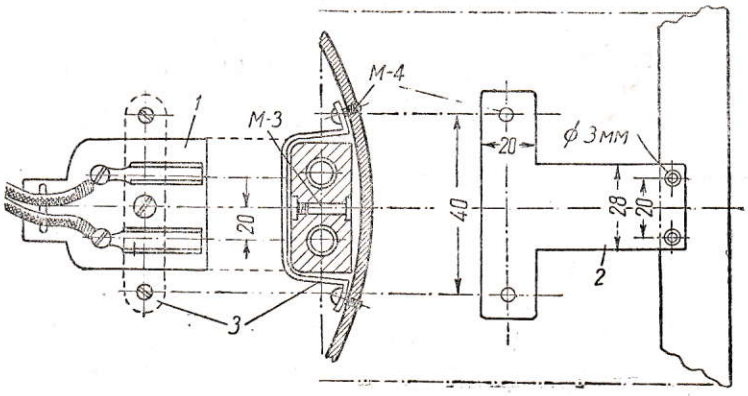

Рис. 2. Штепсельная колодка и ее крепление

Для того чтобы обеспечить нормальный кинопоказ и предотвратить пожары, я предлагаю следующую конструкцию обогревателей. Известно, что трубчатые остеклованные сопротивления типа СПЭ, применяемые в различных приемно-усилитель-

ных устройствах, могут без вреда для себя нагреваться до температуры 300—350° С по отношению к окружающей среде, что и заставило меня остановить свой выбор на сопротивлениях этого типа, как на наиболее простых, дешевых и легко заменяемых деталях.

Конструкция обогревателей разработана с учетом возможности переделки АЗС всех систем силами любой киноремонтной мастерской и даже киномехаником, обладающим опытом электрослесаря.

В дальнейшем, если мою мысль найдут правильной, Одесский завод Кинап может внести некоторые изменения в производство АЗС, т. е. выпускать их с готовыми отверстиями и приливами для установки обогревателей.

Вариант для АЗС-5 АЗС-6 и АЗС-9

Здесь применяются сопротивления СПЭ 2500 *ом* 75 *ма* тип I. Каждое сопротивление образует один нагревательный элемент, подключающийся параллельно электромагниту каждой АЗС, стекло которой он предназначен обогревать.

Крепление элемента. Штепсельная вилка (рис. 1) заряжается двумя проводами марки ПР, сечением 6 *мм*². Жесткость провода позволяет применять его и как держатель элемента. Колодка-штепсель *1* (рис. 2) крепится на приклепанном к наружной рамке АЗС небольшом кронштейне *2* скобой *3*. Подобное крепление обеспечивает доступ к элементу со стороны зала.

Поднимающийся из отверстия сопротивления нагретый воздух препятствует конденсации паров на стеклах. В поле зрения киномеханика попадает только треть элемента, а это не может быть ощутимой помехой в наблюдении за экраном.

Общий вид автозаслонки с нагревателем дан на рис. 3.

Мощность, потребляемая каждым элементом при включении его в сеть 110 *в*, составляет всего 5,5 *вт*, но, как показал опыт, она вполне достаточна для достижения поставленной цели.

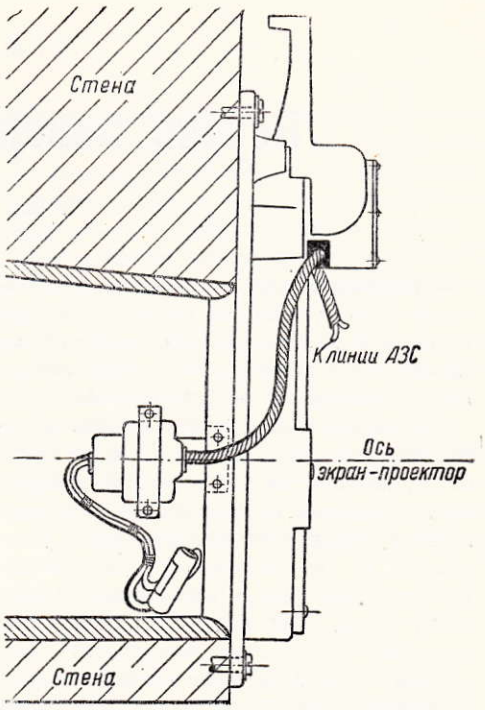

Рис. 3. Общий вид АЗС-5 с обогревателем

Вариант для АЗС-9 и АЗС-10

Применение описанных приспособлений для заслонок этого типа усложняется тем, что выпрямленный ток электропитательного устройства ЭПУ-1 мал (0,6 *а* при 45 *в*). В номенклатуре сопротивлений нет подходящих для этого режима питания АЗС. Здесь, очевидно, придется заказывать специальные сопротивления или увеличить мощность ЭПУ-1.

г. Малоярославец

Беречь поверхность фильма!

Н. КОСМАТОВ

В настоящее время в процессе эксплоатации фильмы чаще всего выходят из строя не из-за износа перфорации (такие случаи бывают очень редко), а из-за порчи поверхности изображения и фонограммы.

Повреждения перфорации фильма в виде надколов или надсечек, хотя бы и глубоких, на качестве кинопроекции и звуковоспроизведения не отражаются. На экране этих дефектов не видно и шума фонограммы из громкоговорителя не слышно. Но когда повреждено изображение (царапины, блики, «дождь»), фильм невозможно смотреть; повреждения поверхности фонограммы часто заглушают основное звуковоспроизведение. Такой фильм приходится снимать с экрана.

Кинопроекционная аппаратура сконструирована так, что фильм при прохождении по всему тракту не соприкасается эмульсионной стороной (ни изображением, ни фонограммой) с неподвижными деталями кинопроектора, и при его нормальной работе повреждения поверхности почти исключаются.

Изучение характера повреждений поверхности фильма показало, что эти повреждения в основном происходят из-за неправильной (быстро, рывками) перемотки фильма на перематывателе. В особенности же поверхность изображения и фонограммы повреждается при затягивании рулона, если между витками имеется пыль. В этом случае один виток фильма, смещаясь по отношению к другому, царапает поверхность изображения и фонограммы как с эмульсионной, так и с глянцевой стороны.

Отсюда следует сделать вывод, что сохранение поверхности фильма должно стать для киномеханика и фильмопроверщицы законом — основным показателем настоящей заботы о сохранности фильма.

Киномеханик и фильмопроверщица должны медленно, спокойно, без рывков, без затягивания рулона перематывать фильмы.

Давно уже назрела необходимость в изготовлении нашей киномеханической промышленностью специальных усовершенствованных перематывателей для киносети и для фильморемонтных мастерских с приспособлением (например, фрикционным), исключающим затягивание рулона фильма при перемотке и обеспечивающим равномерное сматывание его.

Введение таких перематывателей и правильная перемотка немедленно дадут большой эффект — значительно удлинят сроки жизни фильмов при отличном качестве показа и звуковоспроизведения.

Есть и другие эффективные средства защиты поверхности фильмов от повреждений, например, покрытие эмульсионной стороны специальными прозрачными лаками. Фильм с подобного рода покрытием обладает более стойкой, менее чувствительной к разным воздействиям поверхностью; обработанный таким образом, он свободно проходит через фильмовый канал проектора. Кроме того, обработка поверхности увеличивает механическую прочность фильма и удлиняет срок его жизни.

Однако до сих пор защите эмульсионного слоя не уделяется должного внимания.

Наши кинокопировальные фабрики должны выпускать фильмы только с защитным слоем. Защита эмульсионного слоя улучшит качество кинопоказа и увеличит срок службы фильмов.

Интенсивная кинопроекционная дуга

Л. САЖИН

Угольная дуга — высокоэффективный источник света для кинопроекции

Электрический светящийся разряд между угольными электродами открыт в 1802 году русским электротехником В. В. Петровым.

На заре развития кинематографа угольная дуга как наиболее мощный источник света была с успехом применена для проицирования кинофильмов, однако из-за несовершенства технических средств того времени, и в частности из-за применения бесфитильных угольных электродов, полезный световой поток первых моделей кинопроекторов с дуговыми лампами едва достигал нескольких десятков люмен.

как источника света кинематограф стал доступен массовому зрителю. Применение мощных дуг интенсивного горения в кинопроекторах дало возможность проицировать фильмы на большие экраны не только в аудиториях на несколько тысяч зрителей, но и на открытых площадках, вмещающих до 10 000 зрителей и более *.

Угольная дуга, излучающая свет лишь в одном направлении, оказалась весьма экономичным источником света при работе ее с зеркальными отражателями.

В современном советском кинопроекторе КПТ-1 световая отдача составляет примерно 1,5 *лм/вт*, но это далеко не предел.

В узкопленочных кинопроекторах, где ус-

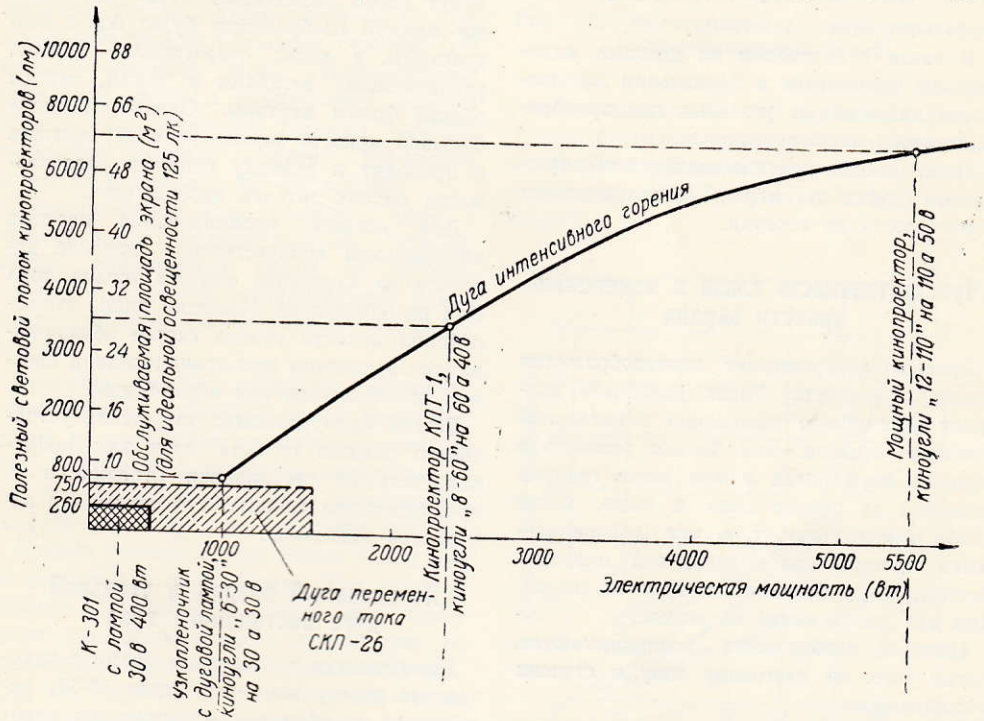

Рис. 1. Световой поток кинопроекторов при различных источниках света

За 50 лет, истекших со дня открытия кинематографа, источники света для кинопроекции прошли большой путь развития, однако и в настоящее время угольная дуга в кинопроекции является самым мощным источником света, непревзойденным по сумме своих качеств.

Благодаря использованию угольной дуги ловия использования светового потока дуги хуже, световая отдача равна примерно 1 *лм/вт* (рис. 1).

Интенсивная угольная дуга постоянного тока — лучший источник света для проици-

* Зеленый кинотеатр Центрального парка культуры и отдыха имени М. Горького в Москве имеет 20 000 зрительских мест.

рования цветных кинофильмов, так как спектр ее излучения весьма близок к спектру солнечного света.

Обладая практически равномерным распределением энергии во всем диапазоне видимого излучения (рис. 2), интенсивная дуга позволяет осуществить воспроизведение цветных кинофильмов на экране с минимальными искажениями в цветовых тонах.

Рис. 2. Сравнительный состав цвета интенсивной угольной дуги

В связи с переходом на цветные кинофильмы применение и правильная эксплоатация интенсивных угольных дуг приобретают особо важное значение.

Ниже даются краткие сведения об интенсивных дугах и мерах, обеспечивающих устойчивость их горения.

Чувствительность глаза к изменению яркости экрана

Зритель воспринимает киноизображения благодаря свойству глаза различать контраст двух полей, освещенных с различной степенью яркости. Чем больше разность в яркости двух полей и чем резче граница перехода от яркого поля к полю, более слабо освещенному, т. е. чем меньше размыты контуры зон с различной освещенностью, тем с большим контрастом мы видим это изображение на экране.

Цветные изображения воспринимаются, кроме того, по цветовому тону и степени насыщенности.

Глаз — чувствительный светооптический прибор, он строго следит за тем, в какой мере поддерживается постоянство качества проицирования фильмов. Изменение яркости освещения экрана и его цветности, неровное освещение площади экрана зрители легко замечают.

Если при проицировании черно-белых кинофильмов эти недостатки снижали только художественные качества фильмов, то при проицировании цветных фильмов колебания яркости и цветности экрана ведут к таким цветовым искажениям, которые делают изображение неестественным и недопустимым для восприятия.

Чтобы выяснить, с какой степенью постоянства надо поддерживать яркость экрана, необходимо знать чувствительность глаза к изменению яркости экрана.

Исследования показали, что для условий проицирования черно-белых кинофильмов в кинотеатрах практическая граница заметности быстрого изменения яркости экрана 20%. Медленные изменения яркости также замечаются, но при несколько большей их величине. Эти изменения иногда мы можем скорее обнаружить не как изменения яркости поля изображения на экране, а как заметное изменение качества изображения.

Так, например, при уменьшении яркости экрана изображение будет иметь тусклый вид, мелкие детали пропадут совсем или будут плохо различаемы. При увеличении же яркости изображение будет более контрастным, с резко очерченными, хорошо различаемыми деталями и ярким, четким общим фоном картины. Однако излишне большая яркость экрана утомляет зрителя и приводит к резкому падению различаемости мелких деталей изображения.

Для условий проицирования цветных кинофильмов количественное значение допусков на изменение яркости экрана пока еще не определено. Известно лишь, что колебания яркости экрана скорее обнаруживаются зрителями при проицировании цветных кинофильмов, чем черно-белых.

Всегда надо помнить: нарушение устойчивого режима горения дуги или неправильность ее регулировки отражается на проицировании фильма, что тотчас же замечается зрителями.

Интенсивный разряд в угольной дуге постоянного тока

Применяемые в настоящее время в кинотеатрах интенсивные угли типа «8-60» отличаются от обычных — пламенных киноуглей, так называемых «экстра-эффект», тем, что:

1) положительные угли имеют фитиль увеличенного диаметра за счет уменьшения толщины стенок оболочки. Так, положительный уголь типа «8-60» имеет фитиль диаметром 3,75 *мм*, в то время как фитиль 8-миллиметрового пламенного угля имеет диаметр 2,6 *мм*.

2) фитиль положительного угля содержит

значительно большее количество примесей редких земель — церия и других, создающих высокую яркость пламени дуги. Если в углях типа «экстра-эффект» количество примесей в фитиле не превышает 25—30%, то фитиль положительного угля «8-60» содержит их не менее 40%;

3) удельная нагрузка по току на сечение угля у интенсивных углей в три раза больше, чем у пламенных. Само название углей «8-60» означает: 8 — диаметр положительного угля (в *мм*), 60 — номинальная нагрузка (в *а*). Нормальная удельная нагрузка на интенсивный положительный уголь «8-60» составляет 1,2 *а/мм*², тогда как удельная нагрузка на пламенные положительные угли не превышает 0,4 *а/мм*².

Из-за больших плотностей тока толщина слоя омеднения у интенсивных углей значительно увеличена и достигает 0,07—0,08 *мм;*

4) за счет повышения удельной нагрузки скорость сгорания углей интенсивного горения значительно превышает скорость сгорания пламенных углей. Положительные угли типа «8-60» в номинальном режиме сгорают со скоростью 310—320 *мм/час,* тогда как скорость сгорания пламенных углей не превышает 70—80 *мм/час.*

Отрицательные угли, идущие в паре с интенсивными положительными углями «8-60», существенно ничем не отличаются от пламенных отрицательных углей (за исключением более толстого слоя омеднения).

Киноугли «8-60» обладают несколько отличными от пламенных углей электрическими и яркостными характеристиками. На рис. 3 даны вольтамперные характеристики, представляющие кривые зависимости напряжения на дуге от изменения тока.

Кривые даны для трех типов углей, применяющихся в эксплоатации. Как видно из рисунка, горение интенсивной дуги происходит при более низком напряжении по сравнению с напряжением пламенных углей. Так, для нормальной длины дуги 5—6 *мм* напряжение на дуге интенсивного горения колеблется в пределах 38 ÷ 42 *в*. При увеличении тока напряжение на дуге повышается, т. е. вольтамперная характеристика интенсивной дуги имеет возрастающий характер.

Яркостные характеристики для этих же типов углей, дающие представление об изменении яркости центральной зоны кратера при изменении тока в цепи дуги, показаны на рис. 4. Следует отметить, что при малых токах яркость кратера у интенсивных углей ниже, чем у пламенных.

При увеличении тока нагрузки яркость дуги резко возрастает, достигая весьма большой величины. Например, для номинального значения тока 60 *а* яркость углей «8-60» достигает 65 килостильб, что в 4—5

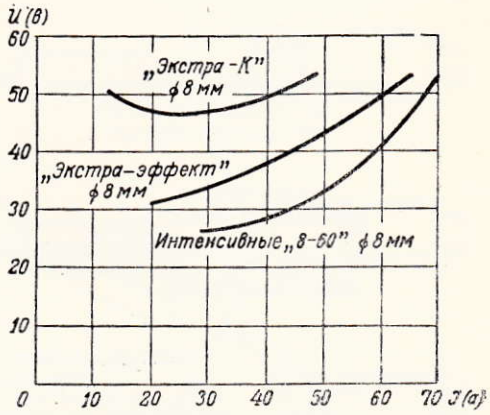

Рис. 3. Вольтамперные характеристики кинопроекционных углей

раз превышает яркость пламенных углей. Только благодаря применению интенсивных углей «8-60» полезный световой поток кинопроектора КПТ-1 достигает 3000 *лм* и более *.

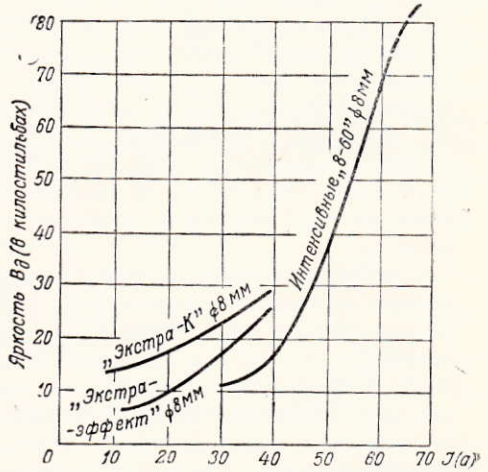

Рис. 4. Яркостные характеристики кинопроекционных углей

Высокая яркость углей достигается только для развитого состояния эффекта высокой интенсивности в дуговом разряде.

* При работе кинопроектора КПТ-1 с углями «8-60» следует поддерживать силу тока равной 60 *а*, хотя конструкция лампы и допускает повышение тока до 65 *а*.

при котором бо́льшая часть тока сосредоточена в узком пучке, направленном непосредственно в центр кратера (рис. 5) положительного угля.

Благодаря наличию в дуговом разряде значительного количества светящихся примесей с малым потенциалом ионизации, с отрицательного угля отшнуровывается электрический разряд и в виде узкого пучка устремляется в центр кратера положительного угля, создавая по оси разряда зону высокой электропроводности. В этом случае в плоскости кратера положительного угля плотность тока в разряде достигает больших величин.

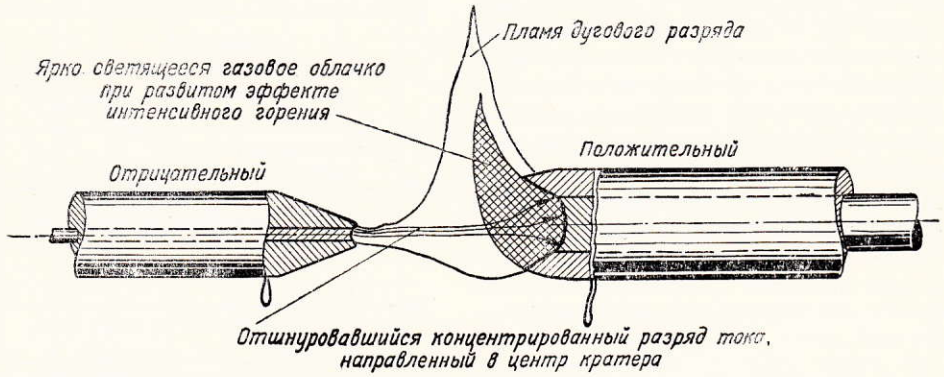

Рис. 5. Структура интенсивного дугового разряда

Кратер положительного угля раскаляется до весьма высокой температуры, при которой оболочка угля и твердый фитиль интенсивно испаряются. Газы со светящимися примесями, скопившиеся в полости кратера положительного угля, под действием высокой температуры и проходящего через них тока дают свечение высокой яркости.

В интенсивном разряде наибольшее количество света дает газовое облачко, вытекающее вверх в виде ярко светящегося язычка (см. рис. 5). Это облачко очень подвижно и чувствительно к колебаниям тока, действию воздушных потоков, взаимному расположению электродов углей, действию магнитного поля, изменению расстояния между электродами и к изменению количества светящихся примесей, находящихся в фитиле. Ярко светящееся облачко в разряде — признак развитого эффекта высокой интенсивности в дуге. Однако следует помнить, что достижение эффекта высокой интенсивности в разряде и поддержание его в течение демонстрирования фильма связано с обязательным выполнением целого ряда условий.

Зона устойчивого горения интенсивной дуги

Развитие в дуговом разряде эффекта высокой интенсивности происходит неравномерно. Если проследить, как повышается яркость кратера дуги при увеличении тока, то мы будем наблюдать картину, изображенную на рис. 6. На участке малых значений тока дуги, не превышающих 40 *а*, яркость дуги мало меняется (участок *а*). При увеличении тока выше 50 *а* яркость начинает сильно повышаться, и яркостная кривая идет по круто возрастающей ветви (участок *б*).

Интенсивный разряд не на всех участках дает устойчивое свечение во времени. Наблюдаются три фазы в развитии разряда.

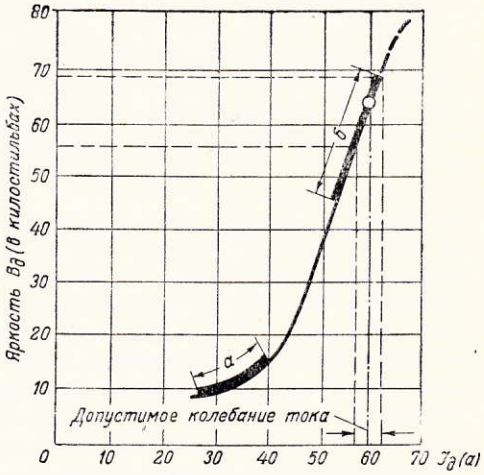

Рис. 6. Зона устойчивой яркости интенсивной дуги «8-60»

Первая фаза (рис. 7, *а*) соответствует слабо загруженным углям с малой плотностью тока, малой глубине кратера

положительного угля и малой величине яркости. Для этой фазы разряд имеет шарообразный вид без видимых признаков его концентрации в центре кратера.

Первая фаза характеризуется малоустойчивым свечением, при котором разряд все время перемещается по сечению положительного угля, давая различные оттенки цвета на экране

Вторая фаза (рис. 7, *б*) соответствует нормально загруженным углям (для углей «8-60» — 60 *а*), развитому глубокому кратеру на положительном угле (3—4 *мм*) и правильной его форме.

Внешне разряд имеет все признаки наличия развитой фазы эффекта интенсивного горения в виде светящегося языка пламени, выходящего из кратера с высокой степенью яркости (показано стрелкой).

Третья фаза (рис. 7, *в*) — неустойчивая, характеризуется постоянным перемещением разряда на наружные стенки положительного угля, неустойчивым свечением, обгоранием медного покрытия и «обсасыванием» положительного угля, что является следствием его перегрузки током (65 *а* и более). Кратер при этом уменьшается по глубине, неровно обгорает, светящиеся газы не могут удержаться в полости кратера и мгновенно улетучиваются, переходя из кратера в общее пламя дуги.

Надо помнить, что вторая, наиболее устойчивая фаза, является и наиболее чувствительной к изменению тока в цепи дуги.

Благодаря круто возрастающей яркостной характеристике дуги, изменение тока в ее цепи на 1% изменяет яркость дуги на 2%, т. е. небольшому изменению тока соответствует вдвое большее изменение яркости.

Изменение яркости кратера дуги приводит к такому же относительному изменению яркости экрана. Происходит это потому, что оптика дуговой лампы и кинопроектора отбрасывает на экран светящуюся зону кратера положительного угля в виде прямоугольника, повторяющего форму кадровой рамки (рис. 8).

Наблюдения показывают, что зона устойчивого горения для киноуглей «8-60» находится в узком интервале, для которого изменения тока в цепи дуги не должны выходить за пределы $\pm$ 2—3 *а* от номинала, т. е. дуга должна работать при силе тока от 57 до 63 *а*. Уменьшение или увеличение

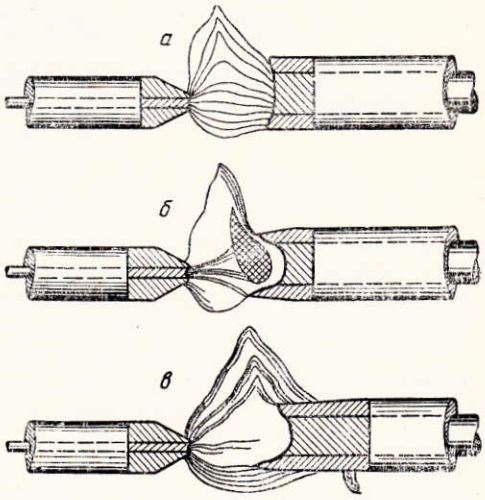

Рис. 7. Три фазы разряда кинопроекционной интенсивной дуги

силы тока нарушает устойчивый режим горения дуги.

Практически установлено, что при 65 *а* угли «8-60» горят неустойчиво, их омеднение преждевременно сгорает на большом отрезке угля, скорость сгорания положительного угля повышается на 30—40%, что приводит к непроизводительному расходу углей, увеличивая эксплоатационные затраты Кроме того, при такой скорости сгорания углей мотор регулятора лампы не обеспечивает правильной подачи углей.

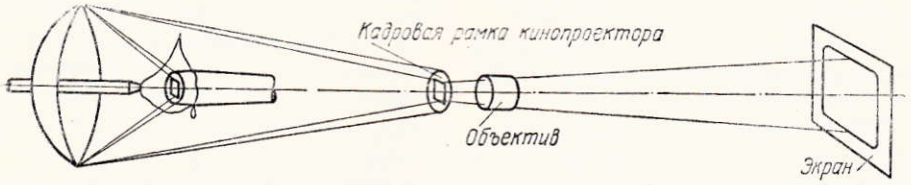

Рис. 8. Схема изображения кратера в оптической системе кинопроектора

Другие факторы, влияющие на устойчивость горения интенсивной дуги

Светящееся газовое пламя дугового разряда легко изменяет свою форму от внешних воздействий.

Большое значение в образовании формы светящегося разряда имеет взаимное расположение угольных электродов.

Для устойчивого свечения дуги в дуговой лампе КПТ-1 угли должны быть установлены так, как показано на рис. 9.

Отрицательный уголь опускается относительно положительного до 1 *мм* для образования кратера правильной формы. Боковое смещение углей не допускается. Признаком правильного взаимного расположения углей является образование правильной формы кратера на положительном угле, ровный срез его по торцу с глубиной кратера около 4 *мм*. Если выгорает какой-либо край положительного угля и кромка кратера не образует правильного среза, то для образования правильной формы кратера отрицательный уголь должен быть слегка смещен в сторону, обратную выгоревшему краю положительного угля.

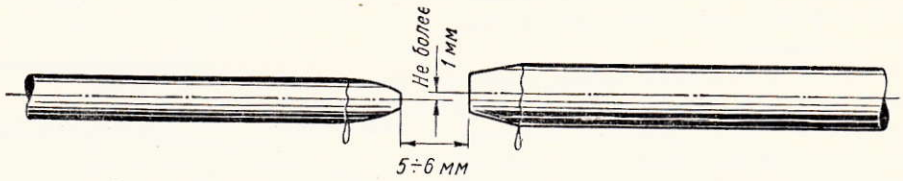

Рис. 9. Схема правильного расположения киноуглей «8-60» в дуговой лампе КПТ-1

Следует отметить, что при перегрузке углей током выше нормы поддержание постоянства формы кратера представляет известную трудность.

За правильной формой среза положительного угля необходимо постоянно наблюдать, не допуская неровностей в обгорании кратера. Неровный срез положительного угля не дает правильной формы светящегося пламени, что в конечном счете приводит к недопустимой неравномерности яркости экрана.

Существенное влияние на устойчивость свечения дуги оказывает правильная установка магнитного дутья.

В дуговой лампе КПТ-1 магнитным корректором служит укрепленная на стойке стальная скоба (рис. 10).

При прохождении тока по положительному углю скоба намагничивается и своим магнитным полем, образующимся в разрыве между полюсными концами, сжимает светящееся облачко в кратере положительного угля, как бы удерживая его в углублении кратера. Кроме того, магнитное поле скобы отклоняет газовое пламя дуги в сторону от зеркала, предохраняя его от повреждений. В случаях ремонта стойки с магнитной скобой необходима последующая правильная установка ее в лампе.

Форма разряда дуги может нарушаться при сильном вентилировании дуговой лампы. Поэтому при наличии принудительной вентиляции тяга воздуха из дуговых фонарей должна быть сведена к минимуму. В большинстве случаев естественная тяга, имеющаяся в вентиляционных дуговых каналах, является достаточной. Принудительной же вентиляцией для фонарей следует пользоваться только в жаркое летнее время или если естественная тяга недостаточна.

Кроме этого, на устойчивость горения дуги влияет качество изготовления углей. При плохом, тонком и неравномерном омеднении, плохой и неровной запрессовке фитиля положительного угля, наличии трещин в оболочке, встречающихся инородных вкраплениях устойчивость горения дуги нарушается.

Интенсивные угли нельзя подвергать действию сырости. От сырости омеднение углей окисляется и разрушается.

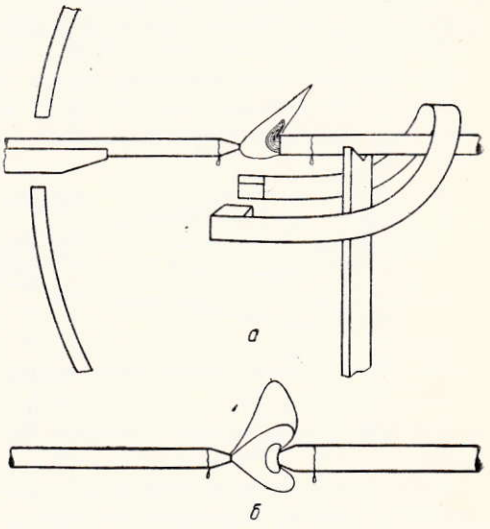

Рис. 10. Форма разряда в дуговой лампе КПТ-1

Устойчивость свечения интенсивной дуги также зависит от электрического режима и работы автомата подачи скорости сгорания киноуглей.

Устройство и эксплоатация кинопроекционных объективов

Ф. НОВИК

(*Окончание*)*

Конструкции кинопроекционных объективов

Рассмотрим отдельные конструкции объективов, применяемые для проекции 35-*мм* и 16-*мм* фильмов.

Объективы для проекции 35-*мм* фильмов. В передвижных кинопроекторах типа «К» применяется светосильный объектив К-20 с фокусным расстоянием $F = 9$ *см* и относительным отверстием 1 : 2, выпускаемый нашей промышленностью с 1935 года (рис. 13). Объектив представляет собой сравнительно простую конструкцию в виде двух систем с попарно склеенными линзами и с большим расстоянием между этими системами. Благодаря простоте конструкции и незначительному числу поверхностей линз, граничащих с воздухом, объектив обладает большим коэфициентом пропускания и дает хорошую резкость по всему экрану.

Передняя и задняя системы линз имеют различный диаметр и укреплены в двух оправах, которые ввернуты в общую цилиндрическую алюминиевую трубку.

Объектив с $F = 9$ *см*, 1 : 2 выпускается Ленинградским заводом Кинап под шифром «РО-108» и «5РО-1» в другом конструктивном оформлении (рис. 14). Задняя система у этих объективов состоит из двух несклеенных линз.

В послевоенные годы советская кинопроекционная техника обогатилась новыми конструкциями светосильных объективов.

В 1950 году заводом Ленкинап освоено производство длиннофокусных объективов РО-106-1: $F = 12$ *см* и РО-107: $F = 14$ *см* с относительным отверстием 1 : 2 (рис. 15), применяемых для кинопроекторов типа «К». Эти объективы состоят также из двух попарно склеенных систем. Объективы имеют ступенчатую оправу, так как размер передней системы линз значительно превосходит размер диаметра посадочной части оправы, равной 42,5 *мм*.

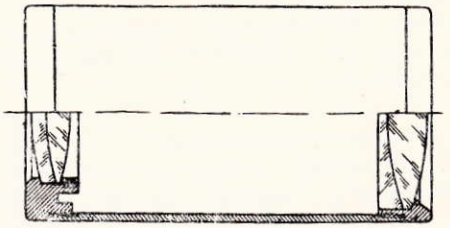

Рис. 13. Объектив К-20: $F = 9$ *см*, 1 : 2

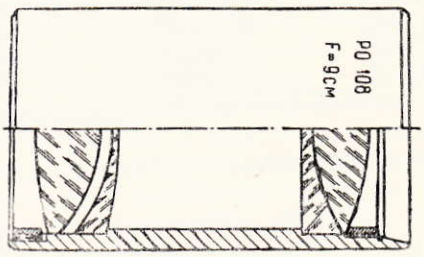

Рис. 14. Объектив РО-108: $F = 9$ *см*, 1 : 2

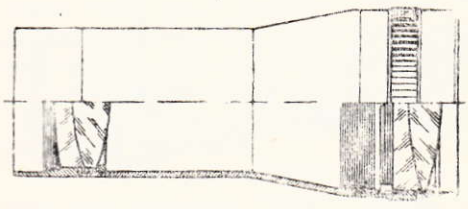

Рис. 15. Объектив РО-106-1: $F = 12$ *см*, 1 : 2

В 1938 году заводом ГОМЗ была выпущена серия кинопроекционных объективов ПО-204 (рис. 16), которая предназначалась для стационарного кинопроектора КЗС-22.

* Начало см. в «Киномеханике» № 5.

Объектив ПО-204 представляет собой четырехлинзовую полусклеенную систему. В отличие от предыдущих конструкций объектив ПО-204 для всех фокусных расстояний имеет постоянное относительное отверстие 1 : 2. В настоящее время этот

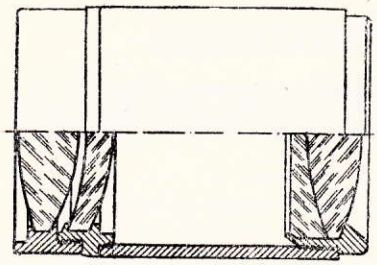

Рис. 16. Объектив ПО-204: 1 : 2

объектив выпускается для стационарных кинопроекторов КПТ-1 под шифром «П-4».

Объективы для проекции 16-*мм* фильмов. Узкопленочная проекция потребовала расчета короткофокусных и более светосильных объективов.

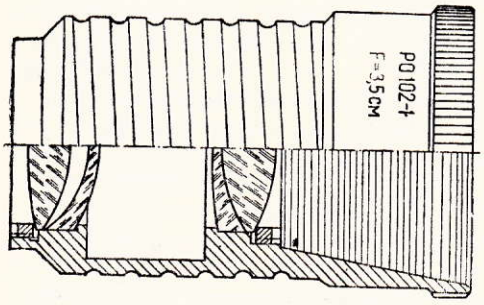

Рис. 17. Объектив РО-102-1: $F = 3{,}5$ *см*, 1 : 1,65

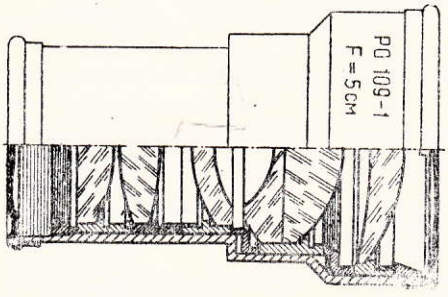

Рис. 18. Объектив РО-109-1: $F = 5$ *см*, 1 : 1,2

В настоящее время узкопленочные кинопроекторы 16-ЗП-5 комплектуются двумя объективами РО-101-1: $F = 5$ *см*, 1 : 1,65 и РО-102-1: $F = 3{,}5$ *см*, 1 : 1,65 (рис. 17) производства завода Ленкинап.

Объективы состоят из четырех линз и выпускаются в цилиндрической оправе со спиральной канавкой.

В 1950 году заводом Ленкинап изготовлены новые образцы светосильных объективов РО-109-1 для узкопленочного кинопроектора «Украина»: $F = 5$ *см* и $F = 3{,}5$ *см* с относительным отверстием 1 : 1,2 (рис. 18).

Объективы являются сложными по своей конструкции и состоят из шести линз.

Просветление объективов

Для повышения светопропускаемости объективов особое значение имеет устранение потерь на отражение света от поверхностей линз, граничащих с воздухом.

Опытом установлено, что на каждой несклеенной поверхности линзы теряется до 5% света.

В сложных объективах, состоящих из 3—4 линз, потери света весьма значительны и достигают порядка 25—40%.

Эффективная светосила кинопроекционного объектива может быть повышена за счет сокращения потерь света, происходящих вследствие отражения от граничащих с воздухом поверхностей линз.

Советские оптики, работая по совершенствованию объективов, решили проблему просветления оптики путем нанесения на поверхности линз специальных пленок, уменьшающих отражение световых лучей.

Уменьшение коэфициента отражения достигается нанесением на поверхность стекла очень тонкой пленки прозрачного вещества, равной четверти длины световой волны (0,14 микрона), с малым коэфициентом преломления, что практически снижает коэфициент отражения до 0,5—1%.

На рис. 19 показана схема хода лучей в просветленной линзе.

Световая волна отражается сначала от наружной, а затем от внутренней поверхности просветляющего слоя, после чего оба отраженных луча идут по одному и тому же направлению. По характеру волны разница между обоими лучами — полфазы, и лучи почти полностью гасят друг друга. Благодаря этому на поверхности просветления почти не наблюдаются отражения, отчего повышается светопропускаемость оптики.

Необходимо подчеркнуть, что просветление кинопроекционных объективов не только увеличивает коэфициент пропускаемости света объективом, но также улучшает качество изображения на экране за счет повышения контрастности.

Нанесенная на линзы объектива пленка должна быть химически устойчивой, не растворяться в воде и органических растворителях, а также не должна легко загрязняться в условиях эксплоатации объектива.

Применяемое в настоящее время просветление поверхностей линз объективов может быть произведено как химическим, так и физическим методом.

Для оценки практического значения просветления кинопроекционных объективов достаточно привести следующий пример.

При силе тока 45 *а* и напряжении 50 *в* полезный световой поток проектора СКП-26 составляет 1700 *лм* с непросветленным объективом и 2100 *лм* с просветленным объективом, т. е. просветление объектива дает увеличение светового потока на 23%.

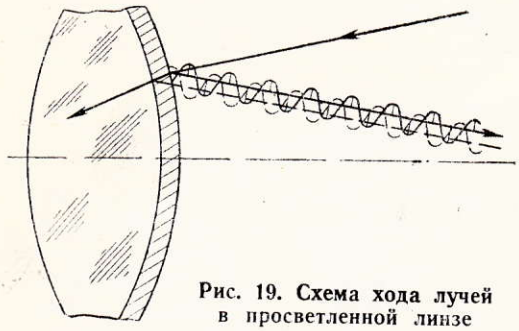

Рис. 19. Схема хода лучей в просветленной линзе

В настоящее время все кинопроекционные объективы, выпускаемые заводом Ленкинап, просветляются физическим методом.

На оправах просветленных объективов гравируется буква П, закрашенная красной краской.

Обращение с кинопроекционной оптикой

Кинопроекционный объектив требует бережного обращения.

Прежде всего необходимо тщательно оберегать объективы от пыли, являющейся основной причиной разрушения стекла.

Пыль удаляют чистой и мягкой кистью, после чего слегка протирают наружные поверхности линз объектива мягкой стираной батистовой или полотняной салфеткой. Часто ошибочно предпочитают употреблять немытую ткань, так как она лучше скользит по поверхности стекла. Между тем, это скольжение, происходящее за счет жиров и других веществ, находящихся на поверхности как волокна ткани, так и стекла, указывает, что ткань загрязнена.

Пользоваться замшей не рекомендуется, она бывает хороша только вначале, затем вскоре в поры замши попадают механические частички, которые при протирке объектива повреждают поверхность линз.

Кисть и салфетка для протирки объектива должны сохраняться в чистой, защищенной от пыли стеклянной банке.

Некоторые сорта оптических стекол, употребляемых для изготовления кинопроекционных объективов, весьма чувствительны к прикосновению пальцев — на полированной поверхности линзы тотчас же образуется налет. Налет может вызвать излишнее светорассеяние, а иногда и нерезкость изображения.

В процессе эксплоатации объектива тоже неизбежно образование на линзах некоторого налета иногда в виде маслянистой пленки, иногда в виде цветной радужной каймы по всей поверхности. В этих случаях необходимо линзы объектива протереть салфеткой, смоченной в спирте.

Не следует салфетку смачивать спиртом обильно, так как излишки спирта могут пройти под оправу стекла и разрушить слой бальзама, которым склеиваются отдельные линзы объектива. Разрушение бальзама или расклеивание линз в отдельных местах легко заметить, так как появляются небольшие цветные кольца, образованные благодаря прослойке воздуха.

Если налет с поверхности стекла от спирта не сходит, то можно протереть линзу слабым (0,5-процентным) раствором уксусной кислоты; если и после этого останется налет, то удалить его можно только полировкой стекла в оптической мастерской.

Особенно внимательного обращения требует просветленный объектив. Пыль с просветленного объектива следует смахивать самой мягкой чистой кисточкой, а еще лучше струей сухого воздуха, например из резиновой груши. В исключительных случаях можно протереть просветленные линзы ватой, слегка смоченной спиртом.

Объективы надо хранить обязательно в футлярах.

При работе с кинопередвижкой часто приходится с мороза входить в теплое помещение, причем стекла объектива настолько сильно запотевают, что нельзя немедленно начать показ фильма. Категорически запрещается в этом случае нагревать объектив керосиновой лампой или каким-либо другим способом. Объектив должен постепенно согреваться в теплом помещении.

Конденсаторный электродвигатель 20М-1

А. АМРОМИН
Ленинградский завод Кинап

Статья печатается по просьбе т. Меркуловой (Киев) и ряда других читателей, интересующихся устройством электродвигателя для кинопроектора К-303

Во всех передвижных кинопроекционных аппаратах, выпускавшихся до 1949 года, применялись однофазные асинхронные электродвигатели типа ОК-40, ОК-50 и ДО-50.

Пуск этих электродвигателей осуществлялся с помощью специальной пусковой обмотки, которая включалась на время пуска и отключалась при достижении электродвигателем скорости, близкой к нормальной. Включение и отключение пусковой обмотки производилось либо от руки специальным переключателем, либо центробежным механизмом, действующим на пружинные контакты.

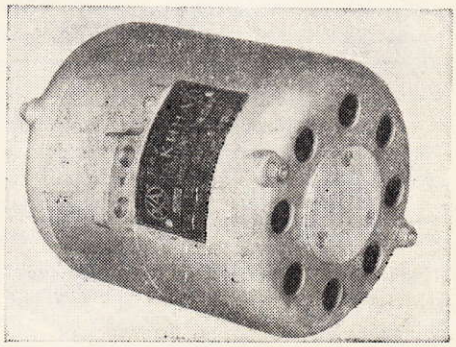

Рис. 1. Электродвигатель 20М-1

Такие способы пуска зачастую оказывались не вполне надежными. Так, например, механик иногда не переводил переключатель из пускового в рабочее положение, а при центробежном выключателе из-за каких-либо неисправностей грузики выключателя не всегда расходились. Пусковая обмотка, рассчитанная на кратковременную

Таблица

Обмотка	Данные обмоток электродвигателя 20М-1				
	Число катушек	Число витков	Марка и диаметр провода	Полное сопротивление (в омах)	Полный вес провода (в *кг*)
Основная с шагом 1—4	4	35	ПЭЛ-1 ∅ 0,69	5,4—6,0	0,46
Основная с шагом 1—6	4	70			
Вспомогательная с шагом 1—4	4	138	ПЭЛ-1 ∅ 0,31	96—110	0,35
Вспомогательная с шагом 1—6	4	276			

работу, в результате находилась длительное время под током и выбывала из строя.

В 1949 году Ленинградский завод Кинап разработал и начал выпускать конденсаторный, однофазный, асинхронный электродвигатель типа 20М-1 (рис. 1) для кинопроектора К-303. Электродвигатель 20М-1 лишен указанных выше недостатков и отличается тем, что обе его обмотки, основная и вспомогательная, включаются в сеть одновременно на все время работы.

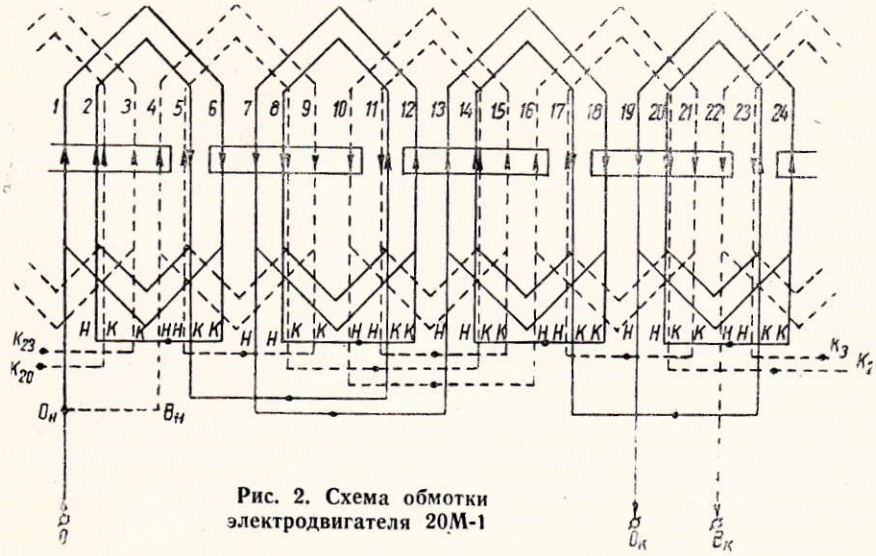

Рис. 2. Схема обмотки электродвигателя 20М-1

Схема обмотки электродвигателя 20М-1 (рис. 2) принципиально не имеет существенного отличия от указанных электродвигателей. Данные обмоток приведены в таблице.

Основная и вспомогательная обмотки уложены в пазы статора со сдвигом в пространстве на 90° (рис. 3).

Основная обмотка имеет один общий вывод $О$ (рис. 4) с вспомогательной и включается непосредственно в сеть. Вспомогательная же обмотка включается параллельно основной через конденсатор $С = 3$ *мкф*.

Емкость в цепи вспомогательной обмотки создает сдвиг тока, а следовательно, и магнитного потока почти на 90° относительно потока основной обмотки. Это обстоятельство обусловливает возникновение пускового вращающего момента.

Постоянная работа обеих обмоток и наличие конденсатора $С$ значительно улучшают как пусковые, так и рабочие характеристики однофазного электродвигателя, приближая их к соответствующим характеристикам трехфазных двигателей нормального исполнения.

Электродвигатель 20М-1 конструктивно выполнен весьма просто. Разборка его осуществляется развинчиванием двух стяжных шпилек (рис. 5), что позволяет произвести осмотр и чистку от пыли и грязи, а также смазку шариковых подшипников.

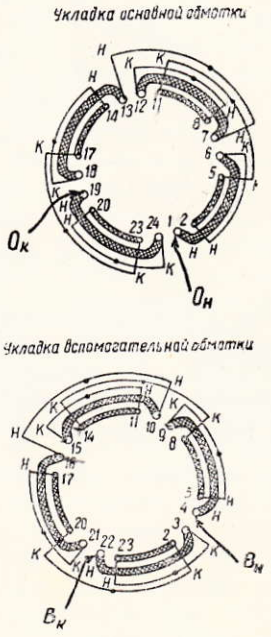

Рис. 3. Размещение обмоток электродвигателя 20М-1

Рекомендуется после каждых 150—200 сеансов разобрать электродвигатель, промыть в керосине шариковые подшипники

и набить их свежей смазкой. Набивку подшипников следует производить констали-ном (теплостойкая смазка), а если констали-на нет,—солидолом.

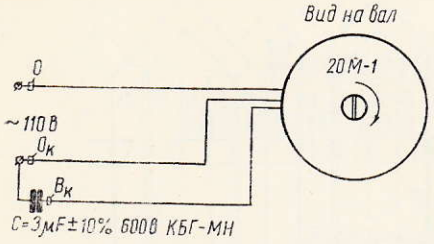

Рис. 4. Схема включения электродвигателя 20М-1 (схема включения соответствует вращению по часовой стрелке со стороны вала под ведущую шестерню)

При выходе из строя конденсатора его заменяют конденсатором той же емкости (3 *мкф*), рассчитанным на рабочее напряжение не менее 600 *в*.

Работа электродвигателя с поврежденным или отключенным конденсатором не допускается, так как в этом случае произойдет перегрев и, следовательно, повреждение основной обмотки.

Развиваемый электродвигателем 20М-1 пусковой момент обеспечивает нормальный, безотказный запуск проектора К-303, заряженного полным роликом пленки при температуре до —5°.

При регулярной чистке, смазке и соблюдении нормального режима работы электродвигатель действует в течение многих тысяч часов.

Выводы конденсаторов электродвигателя, установленных в проекторе К-303, специально защищены кожухом во избежание случайного прикосновения к ним. Напряжение на конденсаторе во время работы электродвигателя достигает 380 *в*.

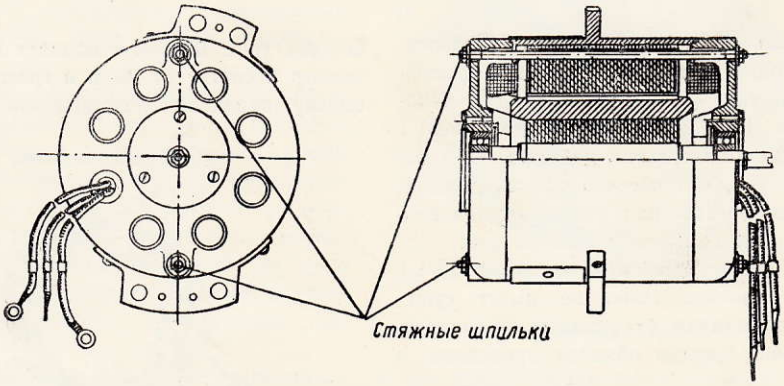

Рис. 5. Конструкция электродвигателя 20М-1

Включение в цепь вспомогательной обмотки конденсатора большей емкости увеличит в ней ток и приведет к выходу ее из строя. При включении емкости менее 3 *мкф* пусковой момент электродвигателя уменьшится. Поэтому следует применять конденсатор требуемой емкости (3 *мкф*).

При ремонте электродвигателя категорически не допускается проточка тела ротора. Малейшее уменьшение диаметра ротора ведет к значительной потере мощности и недопустимому перегреву обмоток.

Работать лучше, по-новому

(На совещании в Министерстве кинематографии УССР)

В Министерстве кинематографии УССР в Киеве состоялось совещание начальников областных управлений кинофикации и начальников отделов Главкинопроката.

В обширном докладе министра кинематографии УССР И. И. Мазепы был дан подробный анализ состояния республиканской сети.

За послевоенные годы киносеть Украины удвоилась. Свыше тысячи киномехаников сельских передвижек приняли аппаратуру на социалистическую сохранность, чем достигнута более высокая культура обслуживания зрителей.

Многие десятки киномехаников УССР работают отлично, выполняют планы, ведут большую общественно-политическую работу в селах. Они находят новые формы связи кино со зрителем — организуют коллективные просмотры, проводят кинофестивали, конференции зрителей, практикуют предварительную продажу билетов на предприятиях, в школах, в домах колхозников.

Четыреста три сельских киномеханика Украины вышли победителями на Всесоюзном смотре. Лучшие из них досрочно выполнили годовые и полугодовые планы. Говоря об опыте передовых, министр отметил работу знатных киномехаников — отца и сына Худолей, имена которых широко известны всем украинским киномеханикам и опыту которых следуют многие.

Новой формой работы являются колхозные кинофестивали, с успехом прошедшие в районах Львовской области.

Традицией становятся в некоторых районах зрительские конференции, на которых зрители высказывают требования к репертуару, к качеству показа фильмов, к оформлению кинотеатров. В конференции зрителей Ракитнянского района Киевской области приняли участие более трехсот хлеборобов-передовиков. Однако, несмотря на отличную работу многих киномехаников и отдельных областей и районов, Министерство кинематографии УССР в целом не выполнило государственного плана за первый квартал этого года. Государству недодано 16,7 миллиона рублей валового сбора. Особенно в долгу оказалась сельская сеть.

Чем же объясняется такой разрыв между отличной работой одних и столь неудовлетворительным общим состоянием киносети?

Главная причина — в неумелом руководстве. Многие областные управления кинофикации не изучают причин плохой работы киномехаников, не помогают им, не ведут идейно-воспитательной работы, не заботятся об их повседневных нуждах. Из-за плохой работы с кадрами в прошлом году сменилось 1748 киномехаников, т. е. 32,3%.

Как пример нерадивого хозяйствования приводилась на совещании Волынская область (начальник управления т. Наконечный), где бюрократизм, текучесть, приказы и окрики заменили деловое руководство и привели к тому, что область из месяца в месяц не выполняет плана.

Заместитель министра С. Карасев призывал работников работать по-новому:

— Настало время, — говорил он, — ломать старые технические нормы, обветшалые методы работы кинофикации. Шире передавайте опыт лучших стахановцев, механиков, директоров театров. Высшего класса работы одними приказами и резолюциями не достичь, надо готовить людей к стахановскому труду.

Справедливые претензии были предъявлены культ-просветотделам и некоторым райкомам и горкомам партии, не проявляющим должной заботы о культурном отдыхе колхозников (не строятся клубные помещения, не ремонтируются старые), забывающим, что клубная работа — одно из важнейших звеньев идейно-политического воспитания.

Резкой критике подверглась на совещании работа областных отделов Главкинопроката: плохо используется фильмофонд; анархия, несогласованность в работе отделов кинофикации и прокатных контор приводит к тому, что зачастую лучшие советские художественные фильмы не доходят до сельского зрителя.

Совещание продолжалось два дня, в нем выступило более двадцати работников кинофикации Украинской республики. Был принят проект договора на социалистическое соревнование между работниками кинофикации Украинской ССР и Российской федерации.

РЕСПУБЛИКИ СРЕДНЕЙ АЗИИ

(Цветные документальные фильмы «Советский Казахстан», «Советская Киргизия» и «Советская Туркмения»)

Серия цветных документальных фильмов о послевоенной жизни и строительстве союзных и автономных республик СССР пополнилась кинокартинами о трех среднеазиатских советских республиках — Казахстане, Киргизии и Туркмении.

Авторы фильма «Советский Казахстан» — сценаристы Г. Мусрепов и И. Шухов, режиссер Л. Степанова и оператор Б. Небылицкий — знакомят зрителей с изменениями, происшедшими за последние годы в экономике и культуре страны, которая до революции была скотоводческой и земледельческой колонией царской России, а ныне стала богатейшей индустриально-аграрной республикой, занявшей по выплавке меди первое место в СССР.

Вот город Лениногорск — центр цветной металлургии, вот строительство гидроэлектростанции «на диком береге Иртыша», откуда ток пойдет в сокровищницу драгоценных руд Казахского Алтая. Медные руды Коунрада, медеплавильный комбинат на берегу озера Балхаш, металлургический завод в Темир-Тау, строительство которого начато во время войны, уже дает стране высококачественную сталь...

На месте злой, голой и суровой степи — столица казахских шахтеров Новая Караганда. Здесь шахты оборудованы по последнему слову передовой советской техники. На помощь человеку пришли навалочные и зарубонавалочные машины, первый в мире самоходный угледобывающий комбайн.

Заканчивается строительство трансказахстанской магистрали — «второго Турксиба», который свяжет северные области с южными, промышленные центры Урала и Западной Сибири с республиками Средней Азии.

Мы видим на экране покорителей пустыни — новаторов индустрии и сельского хозяйства, национальную интеллигенцию Казахстана.

Бывший воспитанник детского дома Жалкибай Баисов — сменный мастер обогатительной фабрики. Жалкибай Баисов — активный борец за мир, участник Всемирного конгресса молодежи.

Со дня основания работает сталевар-комсомолец Федор Вашенко на первенце черной металлургии Казахской ССР — заводе в Темир-Тау. Многочисленные ученики Федора Вашенко — дети чабанов, рыбаков...

О сегодняшнем уровне культуры народа можно судить по заснятой кинооператором рядовой казахской семье Бисалиевых. Глава семьи — школьный учитель, один из его сыновей — научный сотрудник казахской Академии наук, другой — студент консерватории по классу пения, дочь — аспирант Академии и преподавательница русской литературы в Государственном казахском университете...

*

«Освобожденные Октябрьской революцией от национально-колониального гнета, трудящиеся Киргизии под руководством партии Ленина — Сталина, с братской помощью русского народа и всех народов СССР превратили свой отсталый в прошлом край в индустриально-колхозную социалистическую республику».

Так писали Совет Министров Союза ССР и ЦК ВКП(б) в своем приветствии трудящимся советской Киргизии в связи с двадцатипятилетием Киргизской республики.

На месте старого киштака Пишпек вырос утопающий в цветах и зелени благоустроенный город Фрунзе с красивыми многоэтажными домами, широкими проспектами и площадями, школами, вузами, библиотеками.

По залитым солнцем улицам города оживленно проходят группы школьников. Сейчас из полуторамиллионного населения республики свыше четверти миллиона — школьники, а ведь в дореволюционное время с трудом можно было найти грамотного киргиза, народ не имел своей письменности. Не было также в Киргизии раньше ни

Молодые казахи — учащиеся Алма-Атинской консерватории

заводов, ни фабрик, а теперь в городе Фрунзе — десятки промышленных предприятий.

Значительная часть фильма посвящена показу молодой киргизской промышленности.

Разрабатываются мощные залежи Кызыл-Кия и других угольных бассейнов республики. В горах Ошской области вырос новый промышленный центр — Хайдаркан — горнометаллургический комбинат. Мы с интересом следим за переработкой руд, за выпариванием драгоценной ртути. Диктор сообщает, что по добыче ртути Киргизия заняла первое место в СССР. На второе место вышла она по добыче сурьмы.

Богатые месторождения сурьмы обнаружены на берегах бурной речки Кадамкай. Заснят сооруженный здесь металлургический комбинат имени Фрунзе.

В Киргизской ССР созданы новые отрасли промышленности — сахарная, табачная, шелкоткацкая, лесная, проложены новые железнодорожные и шоссейные дороги.

Движется поезд в Боомском ущелье. Транспортники работают в сложных высокогорных условиях. Из Фрунзе до озера Иссык-Куль ездили на лошадях. Это путешествие длилось неделями. С 1949 года оно отнимает всего четыре часа.

Фильм знакомит нас и с колхозной жизнью республики. В колхозах крытые черепицей и железом дома, свои электростанции, школы, больницы.

...Созрели хлеба. Медленно, величаво, как корабли, проплывают комбайны в океане

За штурвалом знатный комбайнер Казахстана Алдаберген Таутанов

Заслуженная артистка Казахской ССР Нурсула Топалова

пшеницы. Раньше в этой стране животноводства хлеба сеяли мало. Теперь Киргизия не только обеспечена собственным хлебом, но и вывозит его в соседние республики. Рис — тоже новая для Киргизии культура. Но она получила такое распространение, что пойму реки Чу называют теперь «рисовой долиной».

Из северных районов республики кинооператоры перебрасывают зрителей на юг — в царство хлопка. На хлопковые поля пришла новейшая техника. Урожай снимают хлопкоуборочные машины. В колхозе «Путь к социализму» применяется новый способ орошения хлопковых плантаций — сифонный полив, позволяющий равномерно и экономно распределять воду из арыка.

Киноаппарат прокладывает путь в густых зарослях дикорастущих лесов Арсланбоба. На склонах Ферганского канала и Чаткальского хребта произрастают грецкий орех, дикие яблони, груши, алыча. Советский человек покорил, преобразовал природу, и даже такая «капризная» культура, как виноград, прекрасно уживается в Киргизии.

На высоте 3 100 метров над уровнем моря — одно из самых больших пастбищ — «джайлоо», куда животноводы перегоняют на лето колхозный скот. Здесь есть ветеринарная лечебница, медицинская юрта и радиофицированная красная юрта. По вечерам животноводы слушают радио. Сегодня передается из Киргизского театра оперы и балета любимая национальная опера «Ай-Чурек» с народной артисткой республики Сайрой Киизбаевой в заглавной роли. Сюда почтальон на мотоцикле ежедневно доставляет письма, газеты, связь с городом поддерживается самолетами.

Все это похоже на сказку. Разве кто-нибудь из угнетенных в прошлом народов поверил бы в возможность таких необычайных перемен!

Авторы фильма — сценаристы Т. Садыкбеков и В. Беляев, режиссер И. Посельский и операторы Е. Ефимов, Л. Котляренко, П. Опрышко и М. Прудников — глубоко и впечатляюще раскрывают жизнь республики.

Превосходно снята своеобразная природа Киргизии — цветущие долины, снеговые

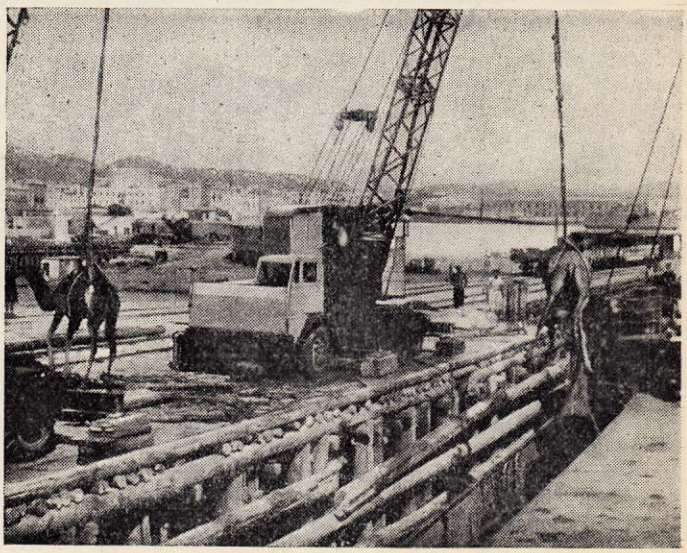

Отправка верблюдов из Красноводского порта в один из зоопарков страны

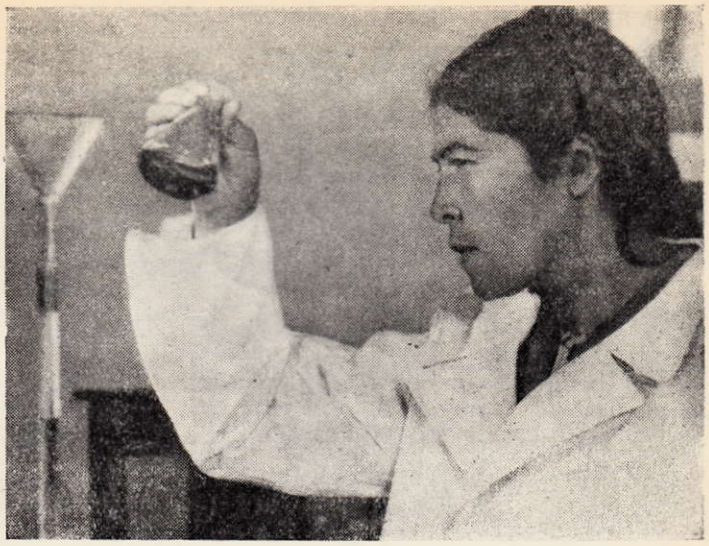

Кандидат геолого-минералогических наук Анагюль Языкова в лаборатории

горы Тянь-Шаня и Памиро-Алтая, их высочайшие пики, бескрайная гладь озера Иссык-Куль, на берегах которого расположены курорты, санатории, киргизский «Артек» — «Чолпон».

Сильное впечатление производят страницы биографии Суракан Кайназаровой — депутата Верховного Совета СССР и заместителя председателя Верховного Совета Киргизской республики. Мы видим ее в поле на свекловичной плантации. Ласково улыбаясь, она завязывает платок на голове одной из девушек. Всего три года назад Суракан Кайназарова работала свекловичницей на этих же полях и стала мастером рекордных урожаев сахарной свеклы. Сейчас она председатель колхоза имени Калинина. Там, где работала Суракан, работает ее приемная дочь Сара, ей и завязала платок заботливая мать.

Поле сменяется залом в Киргизском филиале Академии наук СССР.

На кафедре — Суракан Кайназарова. Она рассказывает о своем опыте выращивания свеклы.

В этих эпизодах, как в капле воды, отражен поистине сказочный путь женщины Средней Азии от бесправия, темноты к государственной и общественной деятельности, к активному участию в управлении своей страной!

В советской Киргизии прокладываются высокогорные трассы, орошаются засушливые земли, претворяется в жизнь великий Сталинский план преобразования природы.

В колхоз имени Ленина на традиционный праздник прибыли киргизские писатели. Вдохновенно звучат строки стихов выступающего перед колхозниками народного поэта Аалы Токомбаева:

В смелый путь тебя Сталин ведет,
Счастливый век ты создаешь, мой народ!

*

Фильм «Советский Туркменистан» по сценарию Б. Кербабаева и Р. Кармен (режиссер Р. Кармен, операторы З. Фельдман и В. Лавров) открывается кадрами Ашхабада. Два года назад город был разрушен землетрясением, и вот из руин поднялись уже новые великолепные здания, сады, пролегли асфальтированные улицы, строятся десятки домов. Новые здания скрепляются железобетонными поясами — это предохранит их от разрушений во время колебания почвы.

В восстановлении Ашхабада принимают участие все братские республики, еще и еще раз демонстрируя нерушимость сталинской дружбы народов.

Велики богатства самой южной из братских союзных республик. В западном Туркменистане открыты и уже разрабатываются новые месторождения нефти, идут разведки каменного угля, металлов. На берегу Каспийского моря в заливе Кара-Богаз-Гол производится добыча сульфата. На сплошное ледяное поле, на арктические торосы похожа гигантская природная химическая лаборатория белоснежного сульфата. Электропилы подрезывают сульфатные пласты, механически грузятся они на платформы.

Трудящиеся Ашхабада радостно приветствуют постановление партии и правительства о строительстве Большого Туркменского канала

А центр химической промышленности Туркменистана — полуостров Челекен — дает стране горный воск (озокерит), иод, бром.

Советские люди разрешили главнейшую для Туркмении проблему — орошение пустынь. Построены десятки каналов, плотин, водохранилищ. В фильме засняты и уже начавшиеся работы на Главном Туркменском канале.

В новом здании Дворца культуры происходил X съезд коммунистической партии Туркмении.

На трибуне — секретарь ЦК товарищ Батыров; он делает доклад о выполнении пятилетки.

— Всеми этими успехами,— говорит он,— мы обязаны мудрому руководству большевистской партии, великому Сталину!

Гремят аплодисменты. Помыслы, чувства народа устремлены к любимому вождю и учителю.

С цветами, плакатами, лозунгами проходит ликующая демонстрация в честь постановления правительства Союза ССР о великой стройке коммунизма — Главном Туркменском канале. «Сталин сказал, и зацветут Кара-Кумы!» — читаем на одном из плакатов.

*

Фильмы «Советский Казахстан», «Советская Киргизия» и «Советский Туркменистан» дают яркое представление о великих и невиданных преобразованиях, совершившихся и совершающихся на огромной территории республик Средней Азии.

О. ЛЕОНИДОВ

Цена 3 руб.

44
ЖИТНАЯ 29
НИКФИ
БИБЛИОТЕКЕ
2.7.12 КИНОМЕХ

ГОСУДАРСТВЕННЫЕ ЗАЙМЫ СПОСОБСТВУЮТ ДАЛЬНЕЙШЕМУ РАЗВИТИЮ НАРОДНОГО ХОЗЯЙСТ[illegible]

Приоб[illegible]е ОБЛИ[illegible]ИИ

ГОСУДА[illegible]
3% ВНУТРЕННЕГО [illegible] ЗАЙМА

ЕЖЕГОДНО ПО ЗАЙ[illegible]
шесть основных тиражей [illegible]ря.
30 марта. 30 мая. 30 июля. 3[illegible]ября:
один дополнительный тира[illegible]30 сентября каждо[illegible]

Выигрыши от 400 до 100.000 рублей.

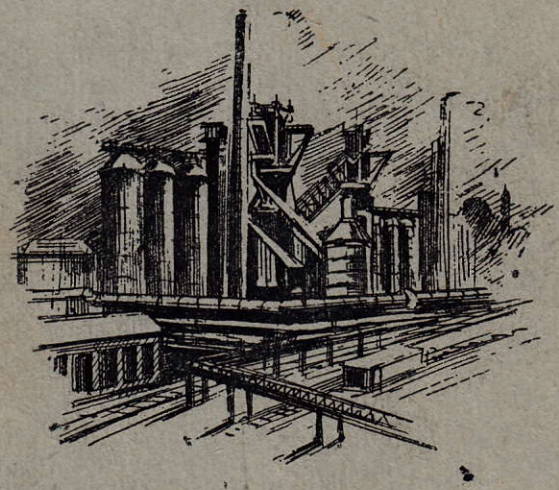

ОБЛИГАЦИИ ЗАЙМА ПРОДАЮТСЯ И СВОБОДНО ПОКУПАЮТСЯ СБЕРЕГАТЕЛЬНЫМИ КАССАМИ.